SCHEFER FÖRDERGERÄTE HEBEZEUGE
Lasten intelligent bewegen

Betriebsanleitung für Arbeitsbühne AB Premium

Vor Inbetriebnahme die Betriebsanleitung aufmerksam lesen!
Sicherheitshinweise beachten!
Dokument aufbewahren!

Diese Bedienungsanleitung muss gut leserlich an der Arbeitsbühne angebracht sein.

1. Allgemeine Hinweise

Diese Betriebsanleitung enthält alle erforderlichen Angaben für einen störungsfreien Betrieb. Die Hinweise und Anweisungen dieser Betriebsanleitung sind einzuhalten und zu beachten.

Bei Beachtung der bestimmungsgemäßen Verwendung entsprechend der Betriebsanleitung haftet Schefer Deutschland im Rahmen der Gewährleistungsbedingungen.

Bewahren Sie die Betriebsanleitung gut auf. Sie ist für den praktischen Gebrauch bestimmt und sollte dem Anwender am Einsatzort zur Verfügung gestellt werden.

Ohne Genehmigungen des Herstellers dürfen keine Veränderungen, An- oder Umbauten am Produkt vorgenommen werden. Für Veränderungen ohne Genehmigung des Herstellers wird keine Haftung übernommen! Darüber hinaus erlischt die Gewährleistung.

2. Sicherheitshinweise

Personen, die mit der Arbeitsbühne arbeiten, müssen mit dem Inhalt der Betriebsanleitung vertraut sein.

Es ist verboten unter schwebende Lasten zu treten!
Der gesamte Handhabungsbereich darf bei angehobener Arbeitsbühne nicht betreten werden.

Die Arbeitsbühne verändert den Lastschwerpunkt. Bitte beachten Sie das Traglastdiagramm des verwendeten Gabelstaplers und stellen Sie sicher, dass der Gabelstapler über die erforderliche Tragkraft verfügt.

Vor jeder Benutzung muss der Arbeitskorb auf Schäden und Zulässigkeit geprüft werden.

3. Technische Daten

Artikel	1104515AB300N
Tragfähigkeit max., kg	300
Länge Standfläche, mm	1000
Breite Standfläche, mm	1000
Höhe, max., mm	1935
Gabelquerschnitt, mm	195x100
Eigengewicht, kg	85

4. Produktbeschreibung

4.1 Aufbau

- Stabile Stahlkonstruktion aus Hohl- und Walzprofilen
- Tür mit Verriegelungsvorrichtung
- klappbarer Rahmen mit Schutzgitter und Befestigungsprofil als Sicherung zum Stapler
- Sicherung gegen Abrutschen von den Gabelzinken per Sicherungsbolzen
- Zwei Ringe als Anschlagspunkte für Personenschutzausrüstung

4.2 Einsatz- und Verwendungszweck

Die Arbeitsbühne ist an einem Frontstapler (Ausführung mit Queraufnahme) zur Personenaufnahme einzusetzen. Sie dient als Hilfsmittel für gelegentlich an erhöhten Stellen zu verrichtende Arbeiten.

Es ist nur eine Personen für den Einsatz auf der Arbeitsbühne zulässig! Es dürfen keinesfalls mehrere Personen gleichzeitig auf der Arbeitsbühne arbeiten.

Bei Frontgabelstaplern gilt die Tragfähigkeit als ausreichend, wenn;
• die Bodenfläche der Arbeitsbühne die Abmessungen einer Euro-Palette (800 mm x 1200 mm) nicht überschreitet,
• sich der Standplatz der mitfahrenden Person in Höhe der Gabelzinken befindet und
• die Tragfähigkeit des Gabelstaplers bei der Hubhöhe, die der Höhe der angehobenen Arbeitsbühne entspricht, mindestens das 5fache des Gewichtes beträgt, das sich aus dem Eigengewicht der Arbeitsbühne, dem Gewicht der mitfahrenden Person und der Zuladung ergibt.
Somit sollte die Tragfähigkeit des Gabelstaplers von 1,5 t nicht unterschritten werden.

5. Installation- und Betriebsanleitung

1. Klappen Sie das Schutzgitter auf, heben es an und befestigen es mit Hilfe des Stiftes an das hintere Rahmengestell.
2. Befestigen Sie den gesamten hinteren Rahmen mit Stiften an den Sockel.
3. Heben Sie das vordere Rahmengestell an und öffnen Sie die Tür. Befestigen Sie auch dieses Gestell mit Stiften an den Sockel.
4. Fahren Sie mit den Gabelzinken in die Gabeltaschen und sichern Sie diese mit den beiliegenden Bolzen hinter den Gabelzinken. Verriegeln Sie die Bolzen mit den dazugehörigen Splinten.
5. Führen Sie die Kette durch die Halterung des Gabelstaplers und befestigen Sie das andere Ende der Kette an die Plattform.
6. Öffnen Sie die Eingangstür. Legen Sie Werkzeuge und Geräte in die Plattform.
7. Fahren Sie die Arbeitsbühne direkt an den Einsatzbereich – Personen dürfen nicht in der Arbeitsbühne verfahren werden!
8. Die Arbeitsbühne darf nun ausschließlich über die Eingangstür betreten werden. Achten Sie darauf die Tür zu schließen und zu verriegeln.
9. Legen Sie während der Arbeit auf der Arbeitsbühne den Sicherheitsgurt an.
10. Der Gabelstaplerfahrer hebt die Bühne auf die gewünschte Höhe. Alle Bedienelemente mit Ausnahme des Hubhebels müssen verriegelt sein. Der Fahrer sollte den Gabelstapler nicht verlassen.
11. Nachdem Sie die Arbeit von der Arbeitsbühne aus beendet haben, informieren Sie den Gabelstaplerfahrer, dass die Bühne wieder abgesenkt werden soll. Anschließend legen Sie den Sicherheitsgurt ab, nehmen Werkzeuge und Geräte und verlassen die Arbeitsbühne durch die Tür.
12. Der Gabelstaplerfahrer zieht nun die Gabeln des Staplers aus den Gabeltaschen der Arbeitsbühne zurück.
13. Zum Schluss klappen Sie die Plattform wieder zusammen und räumen Sie auf.

Zusammenlegen der Arbeitsbühne

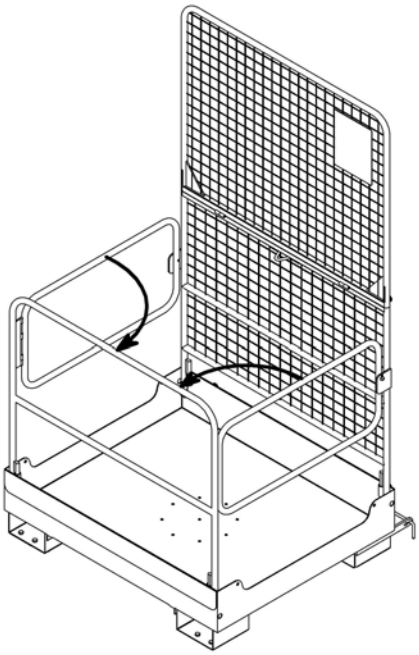

Abb.1

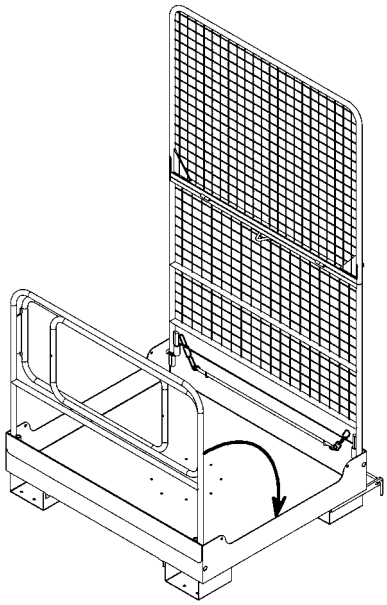

Abb.2

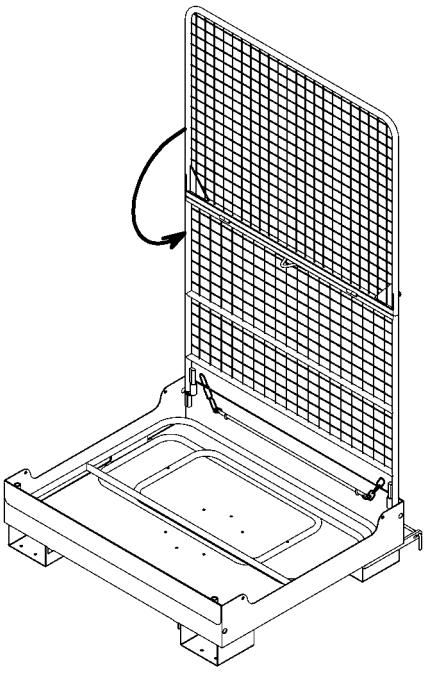

Abb.3

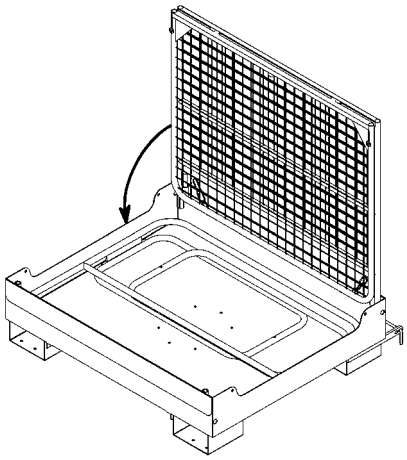

Abb.4

Maße demontiert:
Länge: 1140 mm
Breite: 1010 mm
Höhe: 300 mm

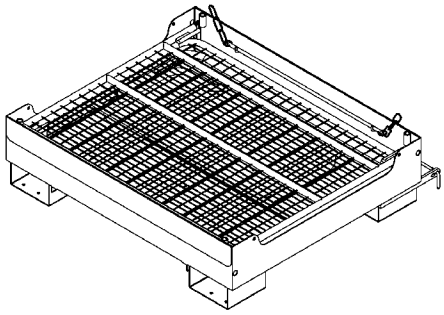

Abb.5

6. Betriebshinweise

1. Die maximale Tragfähigkeit des Gabelstaplers darf nicht überschritten werden. Bei der Berechnung des Gesamtgewichts darf man nicht nur das Gewicht der Personen (max. 1 Person) berücksichtigen, auch Werkzeug oder andere Materialien sind hier zu berücksichtigen, ebenso wie das Eigengewicht der Arbeitsbühne.
2. Im Hubbereich der Arbeitsbühne dürfen sich keine Hindernisse (Kabel, Stangen, Rohre, Vorsprünge usw.) befinden.
3. Es ist verboten Arbeiten in Bereich auszuführen, die näher als 3 Meter an elektrischen Freileitungen liegen.
4. Beim Anheben der Arbeitsbühne ist es verboten, den Gabelstapler vor- und zurückzufahren, es sei denn, die Sicherheit hierzu ist gewährleistet.
5. Personen in der Arbeitsbühne haben so zu arbeiten, dass sie weder sich noch andere gefährden.
6. Das Aufsteigen auf das Geländer, sowie das Anbringen von Leitern oder ähnlichem ist verboten.
7. Material darf nur auf dem Arbeitsbühnen-Boden gelagert werden.
8. Die Vergrößerung der Plattform, sowie das Anbringen von Leiter und Gerüsten, ist verboten.
9. Bei hochgefahrener Arbeitsbühne darf der Gabelstaplerfahrer den Fahrersitz nicht verlassen.
10. Personen dürfen nicht in der Arbeitsbühne verfahren werden.
11. Die hochgefahrene Arbeitsbühne darf nicht stehen gelassen oder verfahren werden.
12. Regalbedienung ist mit der Arbeitsbühne nicht gestattet.
13. Die Arbeitsbühne darf nur mit Gabelstaplern verwendet werden, die über die erforderliche Tragkraft verfügen.
14. Vor dem Anbau der Arbeitsbühne muss gewährleistet sein, dass die bestimmungsgemäße Verwendung des Staplers gegeben ist.
15. Im Zweifelsfall muss die Standsicherheit des Stapler vor dem Anbau und der Inbetriebnahme durch einen Sachverständigen geprüft werden.
16. Vor jedem Einsatz ist die Arbeitsbühne auf ordnungsgemäßen Zustand per Sichtkontrolle zu prüfen.
17. Ergänzend ist die Information zur Arbeitssicherheit von der Berufsgenossenschaft Großhandel- und Lagerei U.048.03 in aktueller Fassung zu beachten.
18. Der Arbeitsplatz sollte nach den Beleuchtungsstandards der CIE nicht weniger als 500 lx beleuchtet sein.
19. Der Anwender der Arbeitsbühne und des Gabelstaplers müssen geschult oder autorisiert sein.

9. Wartung

Die Arbeitsbühne ist jährlich auf Beschädigungen zu prüfen.

Korrosionsstellen sind mit geeigneten Maßnahmen auszubessern und Schweißnähte per Sichtkontrolle zu prüfen.

Prüfen Sie vor jedem Gebrauch die Sicherungsbolzen auf Vollständigkeit, Unversehrtheit und auf Funktionalität in Verbindung mit dem Gabelstapler.

Prüfen Sie Tür und Verriegelung auf Funktion.

Das rückseitige Schutzgitter darf nicht beschädigt sein, so dass der Bediener nicht versehentlich an die Gefahrenbereiche des Gabelstaplers gelangen kann.

Diese Bedienungsanleitung muss gut leserlich an der Arbeitsbühne angebracht sein.

Die Arbeitsbühne ist mindestens jährlich DGUV Vorschrift 68 durch einen Sachkundigen/ Sachverständigen zu prüfen.

Prüfnachweis

Datum der Inbetriebnahme: _____

Prüfung vor der ersten Inbetriebnahme: _____

durch:

_____
Firmenstempel

_____
Sachverständiger / Sachkundiger

Wiederkehrende Prüfungen

Prüfdatum	Befund	Unterschrift des Sachkundigen / Sachverständigen	Mangel behoben	
			am	durch

SCHEFER
FÖRDERGERÄTE
HEBEZEUGE
Lasten intelligent bewegen

EU-Konformitätserklärung

im Sinne der EG-Maschinenrichtlinie 2006/42/EG

Hiermit erklären wir, dass

Arbeitsbühne AB Premium

Type 1104515AB300N

in der gelieferten Ausführung folgenden einschlägigen Bestimmungen entspricht:

EG-Maschinenrichtlinie 2006/42/EG

Januar 2025

(Datum/Unterschrift/Firma)

Schefer Deutschland
Winterbruckenweg 36
86316 Friedberg-Derching

Für Komplettierung, Montage und Inbetriebnahme gem. Betriebsanleitung zeichnet verantwortlich:

Ort: ..... Datum: .....

Verantwortlicher: ..... Firma: .....

Haus **Derching**
Schefer Deutschland
Winterbruckenweg 36
86316 Derching

Tel. +49821 567 49-0
Fax +49821 567 49-33 20
www.schefer-deutschland.de

Verkauf von Hebezeugen und Fördergeräten

Haus Garching
Schefer Mietstapler GmbH
Daimlerstraße 4
85748 Garching

Tel. +4989 149 901-0
Fax +4989 149 901-49
www.schefer-mietstapler.de

Vermietung

- Über 40 Jahre Kompetenz
- Spezielle Anwendungen erfordern flexible Lösungen
- In allen Branchen einsatzfähig
- Wirtschaftlich durch störungsfreien Geschäftsablauf
- Erstklassiger Service