MOBILER HUBTISCH
PLATTFORMLIFT PFL EDELSTAHL

Praktisch und vielseitig in der Anwendung setzt sich der Plattformlift PFL, aus Inox AISI VA 304 gefertigt, in Szene. Auf der robusten Plattform, welche abnehmbar ist, werden Güter bis 400 kg mittels hydraulischer Fußpumpe und klappbarem Pedal auf eine Höhe von 1500 mm gebracht. Die Senkgeschwindigkeit wird per Handrad an einem justierbaren Hydraulikventil dem Bedarf angepasst. Ein überaus stabiles Fahrgestell, 2 Lenkrollen, 2 Bockrollen aus Polyurethan als auch der Radfeststeller sorgen für sicheren Stand und machen diesen Plattformlift zu einem unverzichtbaren Handlingtool in Ihrem Betrieb.

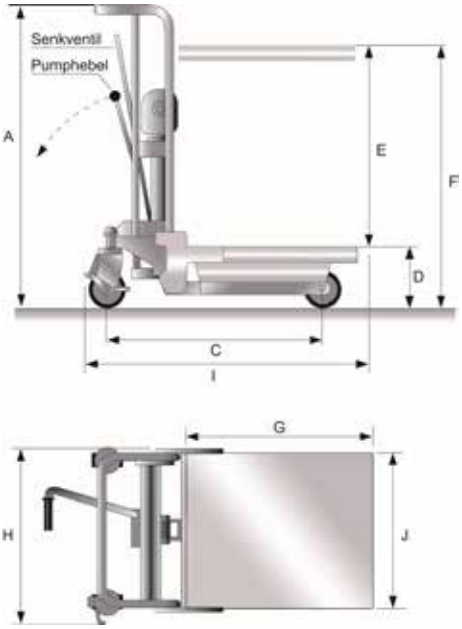

Artikel		1301070PFL400SS
Hublast, kg		400
Tischhöhe min., mm	D	95
Tischhöhe max., mm	F	1500
Tischlänge, mm	G	660
Tischbreite, mm	J	570
Hub je Pumpbewegung, mm		29
Höhe max., mm	A	1723
Hub, mm	E	1405
Breite mit Plattform, mm	H	610
Länge, mm	I	1170
Radstand, mm	C	815
Höhe Schiebegriff, mm		1050
Gabellänge, mm		650
Gabelweite einstellbar, mm		0 - 340
Gabelzinkenbreite, mm		105
Lenkräder, mm		125x40 PU
Gabelrollen, mm		75x30 PU
Gesamtbreite Fahrgestell, mm		480
Eigengewicht, kg		86
Pharmabereich geeignet		ja