SCHEFER
FÖRDERGERÄTE
HEBEZEUGE
Lasten intelligent bewegen

CE

Vor der Inbetriebnahme ist die Betriebsanleitung aufmerksam zu lesen. Erst wenn deren Inhalt vollständig verstanden wurde, darf mit dem Gerät gearbeitet werden!
Sämtliche Sicherheitshinweise sind genauestens zu befolgen!
Diese Betriebsanleitung ist wie ein Dokument aufzubewahren!

Schefer Deutschland, Winterbruckenweg 36, D-86316 Friedberg-Derching
Tel. +49 (0)821 567490, Fax: +49 (0)821 567493320, www.schefer-deutschland.de

VIELEN DANK FÜR DEN KAUF DIESES PRODUKTES. DIESE BEDIENUNGS-ANLEITUNG BESCHREIBT DIE RICHTIGE BEDIENUNG DES PRODUKTES, UM EINE LANGE LEBENSDAUER ZU GEWÄHRLEISTEN. BITTE LESEN SIE DIESE BEDIENUNGSANLEITUNG VOR DER ERSTEN VERWENDUNG DES HUBTISCHES AUFMERKSAM DURCH UND VERGEWISSERN SIE SICH, DASS SIE DIESE VOLLSTÄNDIG VERSTANDEN HABEN.
VERWAHREN SIE DIE BEDIENUNGSANLEITUNG AN EINEM SICHEREN ORT. WENN DIE BEDIENUNGSANLEITUNG ABHANDEN GEKOMMEN IST, WENDEN SIE SICH BITTE AN IHREN HÄNDLER.
HINWEIS: Diese Bedienungsanleitung wurde für geschultes und kompetentes Personal erstellt. Darin enthalten sind Anweisungen zur richtigen Verwendung des Produktes sowie eine Teileliste.
Diese Bedienungsanleitung kann die Fertigkeit und Fachkenntnisse des Bedieners in keiner Weise ersetzen.

1.

WARNUNG! *Wenn der Hubtisch nicht fachgerecht verwendet wird, können Personen zu erheblichem Schaden kommen. Bitte halten Sie sich deshalb genau an die folgenden Anweisungen*

.- Bitte lesen Sie diese Bedienungsanleitung aufmerksam durch und vergewissern Sie sich, dass Sie diese vollständig verstanden haben, bevor Sie das Gerät in Betrieb nehmen. Halten Sie sich genau an die Sicherheitsanweisungen.
- Vor der Bedienung sind sämtliche Sicherheitseinrichtungen zu überprüfen.
- Stellen Sie sicher, dass sich keine Hindernisse im Arbeitsbereich befinden.
- Hände und Füße nicht in den Bereich des Scherenmechanismus oder Rahmens halten.
- Vor der Arbeit auf dem Hubtisch die Aufhängeösen auf das Grundgestell schrauben.
- Den Hubtisch nicht überladen. Die Last muss gemäß der entsprechenden Lastverteilungstabelle auf dem Tisch verteilt werden.
- Achten Sie darauf, dass die örtliche Spannung und Frequenz mit den technischen Daten des Hubtisches übereinstimmen.
- Den Hubtisch auf einem ebenen und festen Untergrund aufstellen.
- Alle elektrischen Arbeiten sind von geschulten Fachkräften durchzuführen.
- Die beweglichen Teile des Hubtisches dürfen während des Betriebes nicht berührt werden.
- Während des Hebens und Senkens des Hubtisches darf die Last nicht verändert oder bewegt werden.
- Die Last nicht anheben, damit Personenschäden oder sonstige Schäden vermieden werden.
- Der Hubtisch darf nicht bedient werden, wenn sich unter dem Tisch eine Person befindet.
- Nicht das Sicherheitsventil des Hydraulikaggregats verstellen.
- Der Hubtisch darf nicht verwendet werden, wenn der Aufbau auch nur geringfügig verzogen ist.
- Nicht an explosionsgefährdeten oder leicht entflammbaren Orten verwenden.

2.

ACHTUNG! *Wenn der Hubtisch unsachgemäß verwend wird, können Personen zu Schaden kommen. Bitte halten Sie sich daher genau an die folgenden Anweisungen.*

- Der Hubtisch ist ein bewegliches Hubgerät und dient zum Anheben und Absenken einer Nennlast. Nicht für andere Zwecke verwenden.
- Personen, die nicht entsprechend geschult sind, dürfen den Hubtisch nicht bedienen.
- Ohne schriftliche Genehmigung des Herstellers darf der Hubtisch nicht verändert werden.
- Nur vom Hersteller empfohlene Ersatzteile verwenden.
- Stellen Sie einen ausreichenden Abstand zwischen dem Tisch und nahe stehenden Gegenständen sicher, um eine sichere Verwendung des Hubtisches zu gewährleisten.
- Das Hydrauliksystem stets in sauberem und sicherem Zustand halten.
- Das Hydraulikaggregat ist mit einer elektrischen Absenksteuerung ausgestattet. Die Spannung muss mit der auf den Spulen angegebenen Spannung übereinstimmen. Die Stromversorgung darf ± 10% der erforderlichen Nennspannung nicht übersteigen.
- Wartungsarbeiten und Routinechecks nur bei unbeladenem Hubtisch durchführen.
- Der Hubtisch ist nicht wasserdicht und darf nur an einem trockenen Platz verwendet werden.

3.TÄGLICHE KONTROLLE

Die tägliche Kontrolle dient dazu, Störungen oder Fehlfunktionen des Hubtisches zu erkennen. Vor der Inbetriebnahme überprüfen Sie den Hubtisch auf folgende Punkte.

ACHTUNG! *Den Hubtisch nicht verwenden, wenn Störungen oder Fehlfunktionen festgestellt wurden.*

- Beachten Sie bitte sämtliche Punkte, die mit “WARNUNG“ und “ACHTUNG“ gekennzeichnet sind.
- Den Hubtisch auf Kratzer, Verbiegungen und Risse untersuchen.
- Die reibungslose Bewegung des Tisches prüfen.
- Kontrolle auf ausgelaufenes Hydrauliköl vornehmen.
- Kontrolle der vertikalen Kriechdehnung des Tisches.
- Sämtliche Schrauben und Muttern auf festen Sitz prüfen.

Gewährleistung

Die Gewährleistung schließt Material- und Montagefehler an Teilen ein, die sich bei der Prüfung durch den Hersteller als falsch oder für den normalen Gebrauch als unzureichend erwiesen haben und innerhalb der Gewährleistungszeit von 12 Monaten an den Hersteller kostenfrei zurückgesandt wurden.

Ausschluss der Haftung

Der Hersteller übernimmt keine Haftung für Personen oder Sachschäden, die infolge von Mängeln oder Fehlern an gelieferten Hubtischen oder durch fehlerhafte Verwendung entstanden sind. Der Hersteller übernimmt ebenfalls keine Haftung für entgangene Gewinne, Betriebsausfallzeiten, Verluste oder ähnliche indirekte Verluste, die dem Käufer entstanden sind. Drittschäden, gleich welcher Art, sind vom Ersatz ausgeschlossen.

EINE BESTIMMUNGSWIDRIGE ANWENDUNG DES SCHERENHUBTISCHES KANN ZUR VERÄNDERUNG SEINER TRAGKRAFT UND ZU GEWÄHRLEISTUNGSVERLUST FÜHREN.

Bitte beachten: Unsere Geräte sind nur für den Innenbereich geeignet

4. BEDIENUNG DES HUBTISCHES

BELADUNG
Die maximale Kapazität des Hubtisches beträgt 1000 kg. Die Last muss gleichmäßig auf dem Hubtisch verteilt werden.

ANHEBEN DES TISCHES

ACHTUNG! *Den Hubtisch nicht überladen. Die Last gleichmäßig auflegen. Nicht teilweise oder konzentrisch beladen.*

- Not-Aus-Schalter lösen
- Den Auf-Knopf drücken und das Antriebsaggregat startet und hebt die Last an.
- Den Auf-Knopf loslassen und das Antriebsaggregat hält an.

ABSENKEN DES TISCHES

WARNUNG! *Hände und Füße nicht in den Bereich des Scherenmechanismus halten.*

- Den Ab-Knopf drücken, und der Tisch senkt sich.
- Den Ab-Knopf loslassen, und der Tisch hält an.

<u>HINWEIS</u>
- Der Tisch ist mit einer Sicherheitskontaktleiste ausgestattet, um Unfälle zu vermeiden.
- Wenn die Sicherheitskontaktleiste beim Absenken des Tisches einen Gegenstand berührt, den Vorgang abbrechen und den Hubtisch überprüfen. Wenn nichts Ungewöhnliches festzustellen ist, den Auf-Knopf leicht drücken und die elektrische Anlage funktioniert wie zuvor.
- Not-Aus
- Es stehen zwei verschiedene Not-Aus-Verfahren zur Verfügung,

<u>wie folgt:</u>
- Drücken Sie den Not-Aus-Schalter und die Bewegung des Tisches wird unterbrochen.
- Drücken Sie die Sicherheitskontaktleiste nach oben und die Bewegung des Tisches wird ebenfalls gestoppt.

TRANSPORT
Wenn nötig kann der Hubtisch mit Hilfe der angebrachten Transportösen transportiert werden.
- Bitte achten Sie bei der Verwendung von Hebevorrichtungen auf deren maximale Hubleistung.
- Die Transportösen gut aufbewahren.

5. Technische Daten:

Artikel		1203510145114
Hublast, kg		1000
Plattformlänge, mm	L	1450
Plattformbreite, mm	B	1140
Bauhöhe, mm	C	82
Hubzeit, s		18
Motorleistung, kW		0,75
Eigengewicht, kg		250
Hub, mm	H	760
Anzahl Zylinder		2
Spannung, V		400

Steuereinheit:	
Höhe, mm	1000
Breite, mm	630
Tiefe, mm	340
Gewicht, kg	20

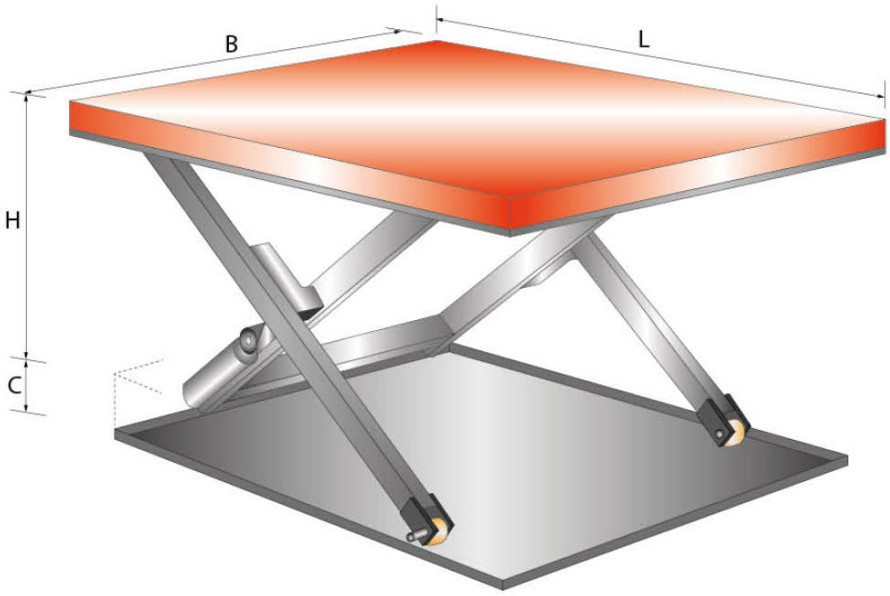

6. SERVICEANLEITUNG

- Bitte regelmäßig Befestigungen und Dichtungen kontrollieren und den Hubtisch auf eventuelle Ölleckagen untersuchen.

- Routinekontrollen der Funktion des Hubtisches durchführen.

- Vor einer Wartung des Hubtisches die Stromversorgung unterbrechen.

- Nach der Inspektion muss die Funktion des Hubtisches wiederum geprüft werden.

- Wartungsarbeiten dürfen AUSSCHLIESSLICH von Fachpersonal durchgeführt werden.

- Regelmäßig die Mikroschalter an der Schutzvorrichtung prüfen.

  - Überprüfung des Hydrauliksystems durch Achten auf Geräusche und ein Abtasten der Motoroberfläche.
  -

ACHTUNG: *Vor dem Abtasten der Motoroberfläche die Stromversorgung unterbrechen.*

- Nach einer langen Betriebsdauer ist der Ölfilter zu reinigen oder auch auszuwechseln.

- Für eine korrekte Funktion des Hubtisches und eine lange Lebensdauer desselben ist eine entsprechende Schmierung erforderlich.

- Es wird empfohlen, die Wartung des Hubtisches laut folgender Tabelle regelmäßig durchzuführen.

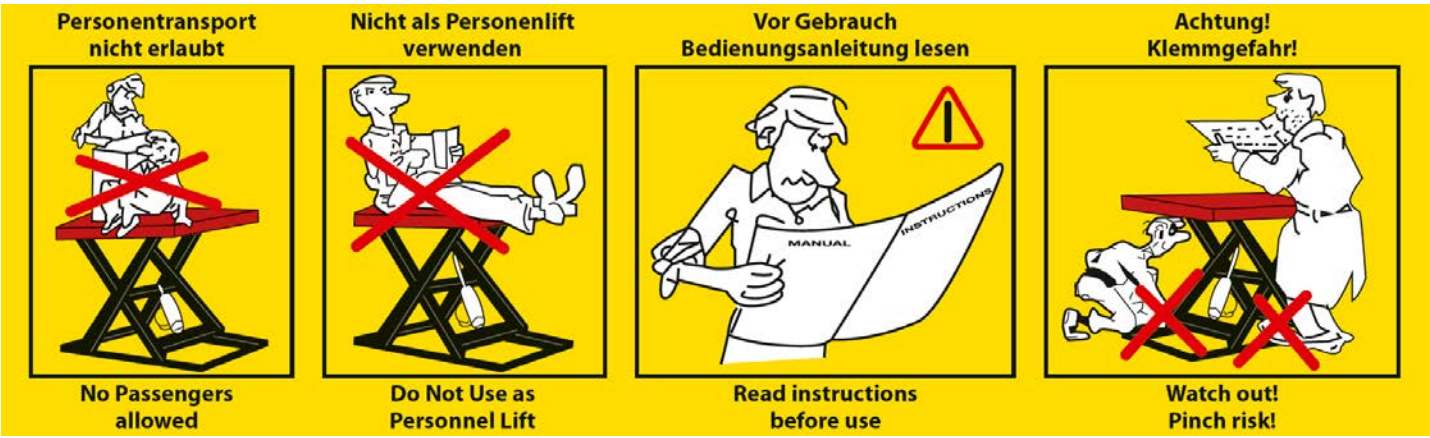

Inhalt	Nach jeweils 500 Betriebsstunden oder alle 3 Monate	Nach jeweils 2000 Betriebsstunden oder jährlich
Ölstand kontrollieren	☆	
Ölfilter auf Sauberkeit kontrollieren	☆	
Alle Verbindungen wieder festziehen	☆	
Ölleitungen auf Verschleiß untersuchen	☆	
Hydraulikzylinder kontrollieren	☆	
Hauptkomponenten wieder festziehen	☆	
Funktion der Mikroschalter prüfen	☆	
Gesamtbetriebszustand des Hubtisches prüfen	☆	
Sämtliche Gelenke und Lagerpunkte schmieren	☆	
Achsbuchsen auf Verschleiß untersuchen		☆
Erster Hydraulikölwechsel	Nach zehn Betriebsstunden	
Hydraulikölwechsel		☆
Auf Ölleckagen untersuchen		☆
Bemerkung: *☆ steht für Durchführen der Maßnahme.*		

Betriebsstoffe / Schmierstoffempfehlung:
Hydrauliköl HL32 / Viskosität: ISO VG 32 / DIN 51517-2 (CL), DIN 51524-1 (HL)

Das Altöl ist entsprechend den gesetzlichen Bestimmungen zu entsorgen!

7.STÖRUNGSBEHEBUNG

HINWEIS: Vor der Inspektion müssen zwei Ringschrauben in die entsprechenden Schraubenlöcher im Grundgestell eingedreht werden, um ein versehentliches Absinken des Tisches zu vermeiden.

Fehler	Ursache	Abhilfe
Tisch lässt sich bei normal laufendem Motor nicht anheben	◇ Ringschraube wurde nicht herausgedreht ◇ Fehlerhafte Wechselstromspannung ◇ Störung des Elektromagnetventils ◇ Tisch ist überladen	◇ Ringschraube entfernen ◇ Wechselstromspannung korrigieren ◇ Funktion des Elektromagnetventils prüfen und dieses reparieren ◇ Überlast entfernen
Tisch lässt sich nicht anheben und der Motor läuft nicht	◇ Absenk-Endschalter (falls vorhanden) schadhaft	◇ Endschalter austauschen
Tisch lässt sich nicht absenken	◇ Absenk-Endschalter oder Mikroschalter an Sicherheitsvorrichtung schadhaft ◇ Störung des Elektromagnetventils ◇ Sicherheitsvorrichtung aktiv ◇ Fehler an der elektrischen Leiterplatte	◇ Absenk-Endschalter oder Mikroschalter austauschen. ◇ Funktion des Elektromagnetventils prüfen und dieses reparieren ◇ Auf-Knopf leicht drücken ◇ Elektrische Leiterplatte austauschen
Tischbeine gehen über die Grenzpositio	◇ Innen liegendes Leck am Elektromagnetventil ◇ Dichtung in Hydraulikzylinder schadhaft	◇ Elektromagnetventil reparieren und gegebenenfalls austauschen ◇ Dichtung kontrollieren und
n hinaus (falls vorhanden), während der Tisch abgesenkt wird.		austauschen
Tisch kann die höchste Position nicht erreichen	◇ Zu wenig Öl ◇ Endschalter schadhaft	◇ Ausreichend Öl nachfüllen ◇ Endschalter überprüfen und reparieren. Wenn erforderlich, austauschen.

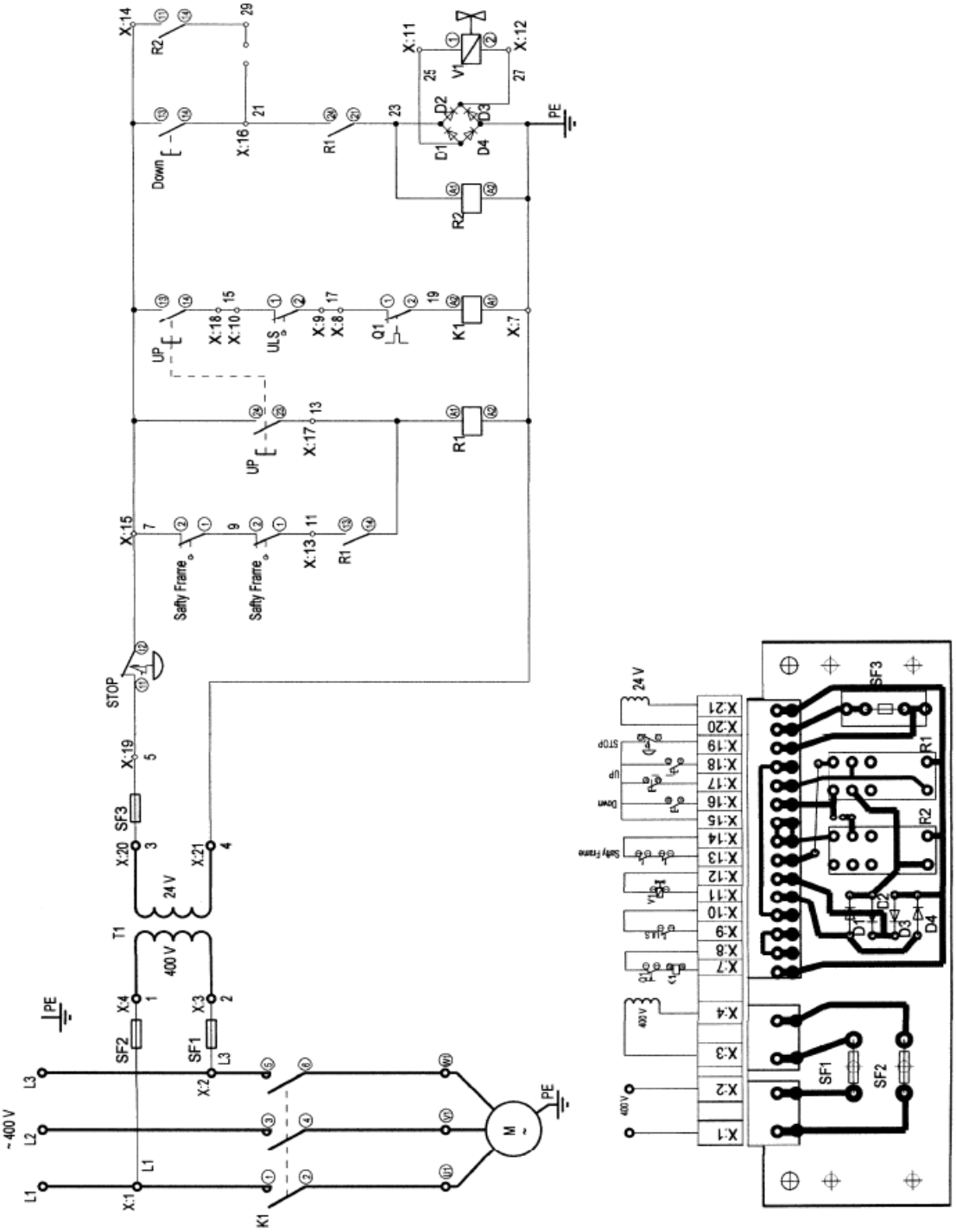
~ 400 V
L1
L2
L3
PE
X:1
SF2
SF1
X:4
X:3
T1
400 V
24 V
X:20
X:21
SF3
X:19
STOP
X:15
Safty Frame
Safty Frame
X:13
R1
UP
X:17
R1
UP
X:18
X:10
ULS
X:9
X:8
Q1
K1
X:7
Down
X:16
R1
X:14
R2
29
21
23
X:11
V1
X:12
25
27
D1
D2
D3
D4
R2
K1
M
X:1
X:2
X:3
X:4
X:7
X:8
X:9
X:10
X:11
X:12
X:13
X:14
X:15
X:16
X:17
X:18
X:19
X:20
X:21
400 V
24 V
SF1
SF2
SF3
R1
R2

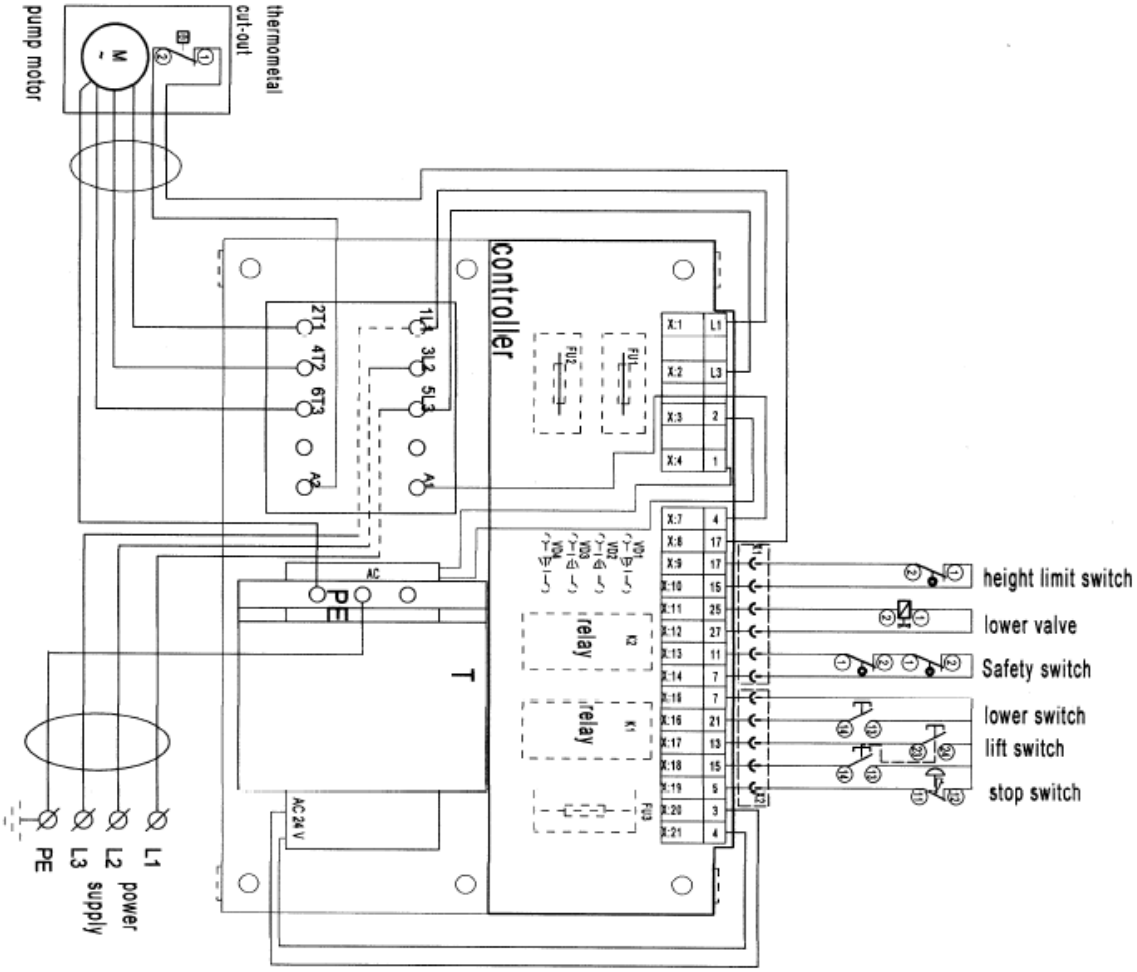
pump motor
thermometal cut-out
controller
relay
relay
height limit switch
lower valve
Safety switch
lower switch
lift switch
stop switch
PE
L1
L2
L3
power supply

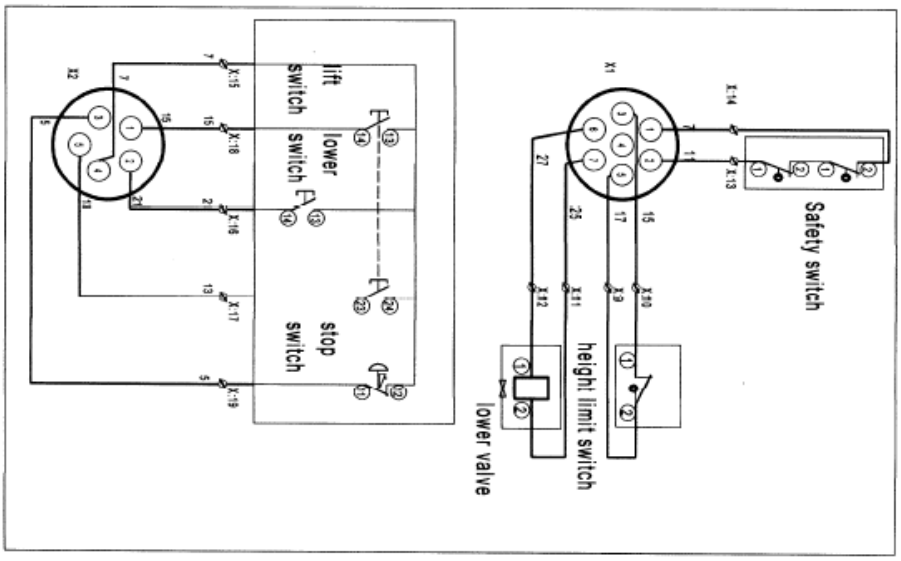
Safety switch
height limit switch
lower valve
lower switch
lift switch
stop switch

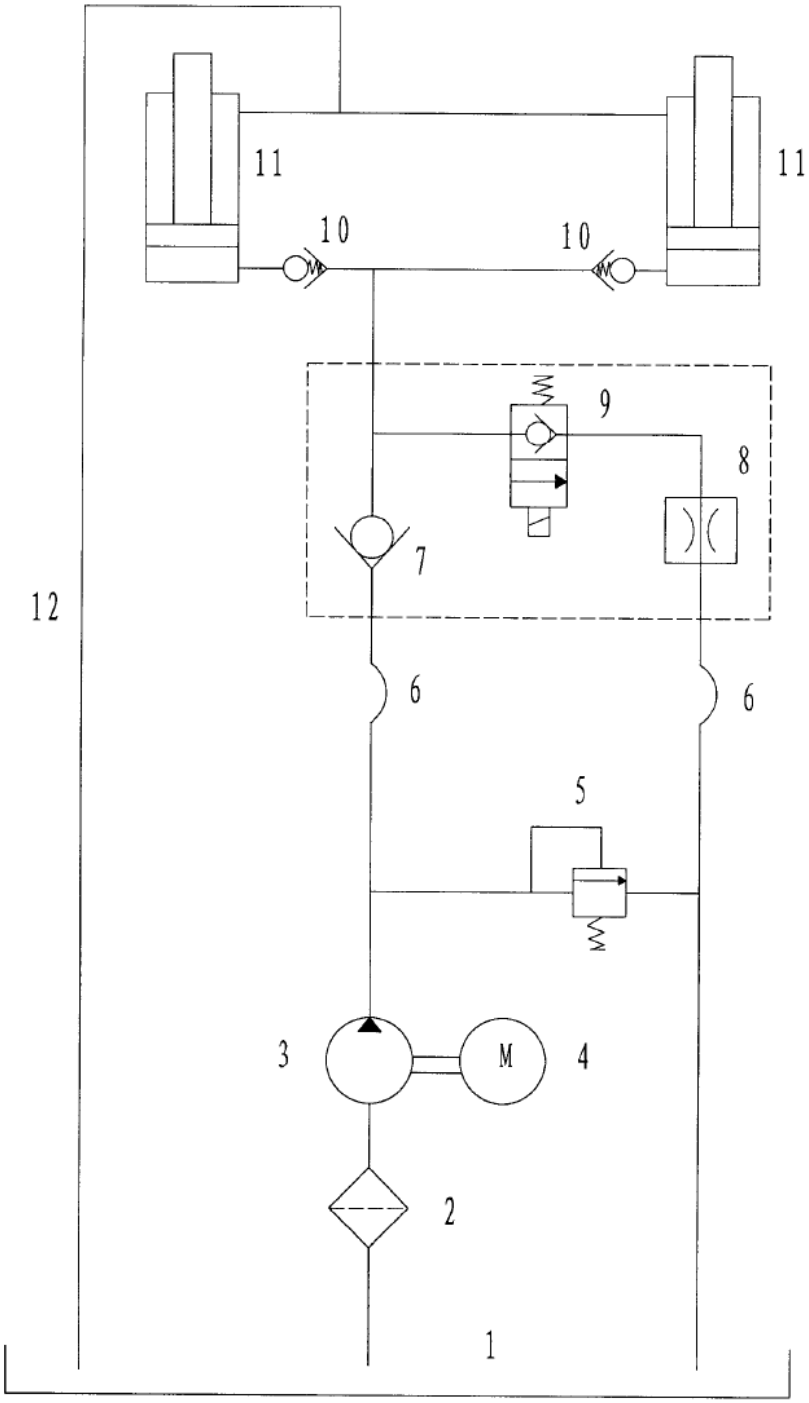

1) Tank
2) Filter
3) Pump
4) Motor
5) Relief Valve
6) Pipe
7) Check Valve
8) Throttle Valve
9) Solenoid Valve
10) Fuse Valve
11) Cylinder
12) Pipe

Ersatzteilliste

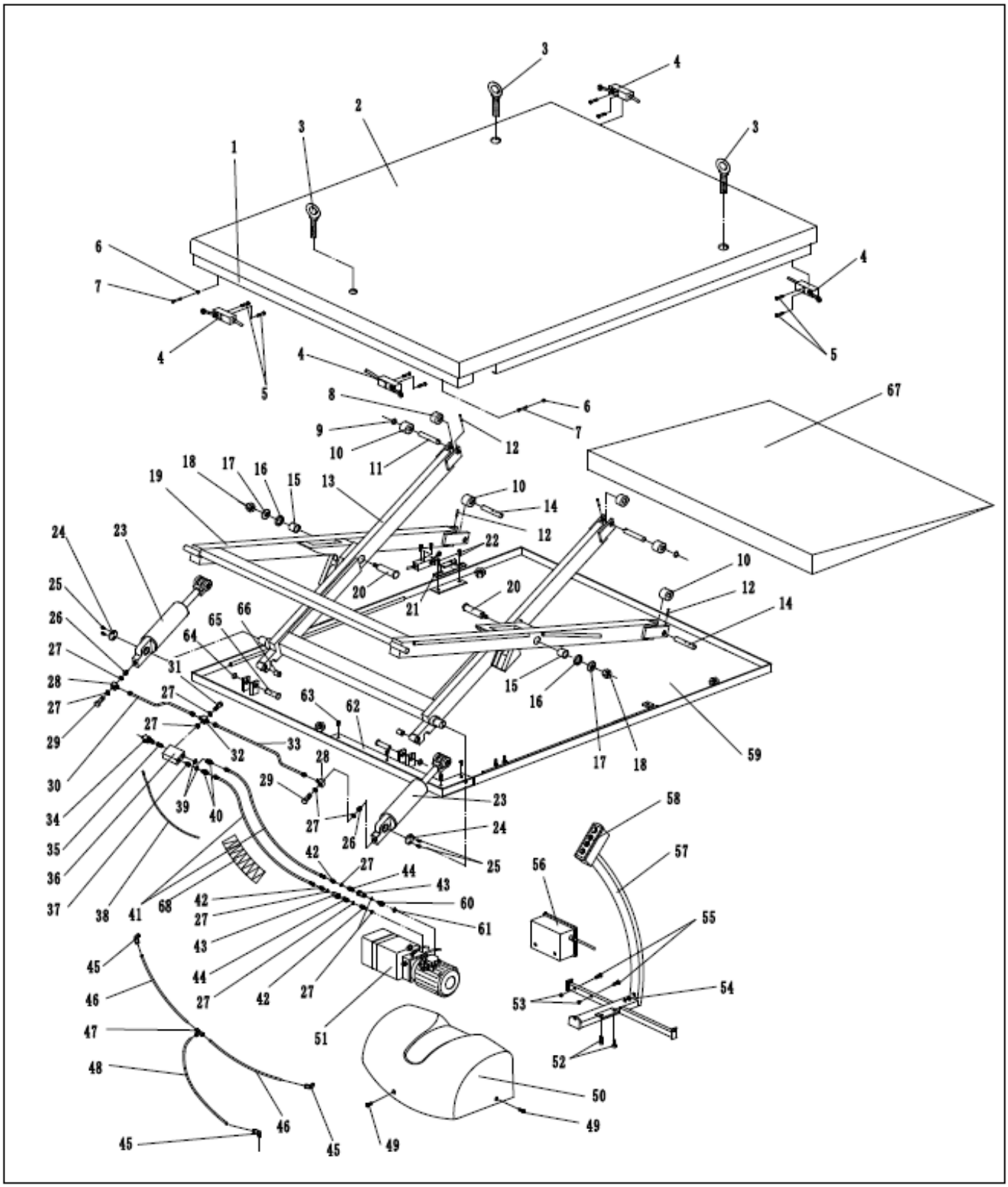

No	Description	Qty.	No	Description	Qty.
1	Safety Border	1	36	Valve Plank	1
2	Table	1	37	unilateralism Valve	1
3	Bolt	3	38	cable	
4	Microswitch	4	39	Seal Washer	3
5	Bolt	8	40	Nipples M-M1/4-3/8	2
6	Nut	2	41	1/4 L=3000 pipe	2
7	Bolt	2	42	Nipples M1/4	3
8	Roller	2	43	Celerity tie-in	2
9	Retaining Ring	2	44	Celerity tie-in	2
10	Roller	4	45	curve	3
11	Shaft	2	46	pipe	2
12	Elastic Pin	4	47	Joint	1
13	Inside Fork Arm	1	48	pipe	1
14	Shaft	2	49	Bolt	3
15	Bushing	2	50	hood	1
16	Washer	2	51	pump	1
17	Washer	2	52	Bolt	2
18	Nut	2	53	Nut	2
19	Outside Fork Arm	1	54	Bolt	2
20	Shaft	2	55	Bolt	2
21	Connect Plank	1	56	chopper	1
22	Bolt	2	57	bracket	1
23	Cylinder	2	58	Control switch	1
24	Washer	2	59	Bottom plank	1
25	Bolt	4	60	Nipples M-M1/4-3/4	1
26	Safety Valve	2	61	O-Ring	1
27	Seal Washer	11	62	Cover board	1
28	Square Joint	2	63	screw	4
29	Bolt	2	64	Retaining Ring	2
30	pipe	1	65	Shaft	2
31	Bolt	1	66	Bushing	4
32	Joint	1	67	Slope	1
33	pipe	1	68	Hose protector	1
34	Electromagnetism Valve	1			
35	throttle Valve	1			

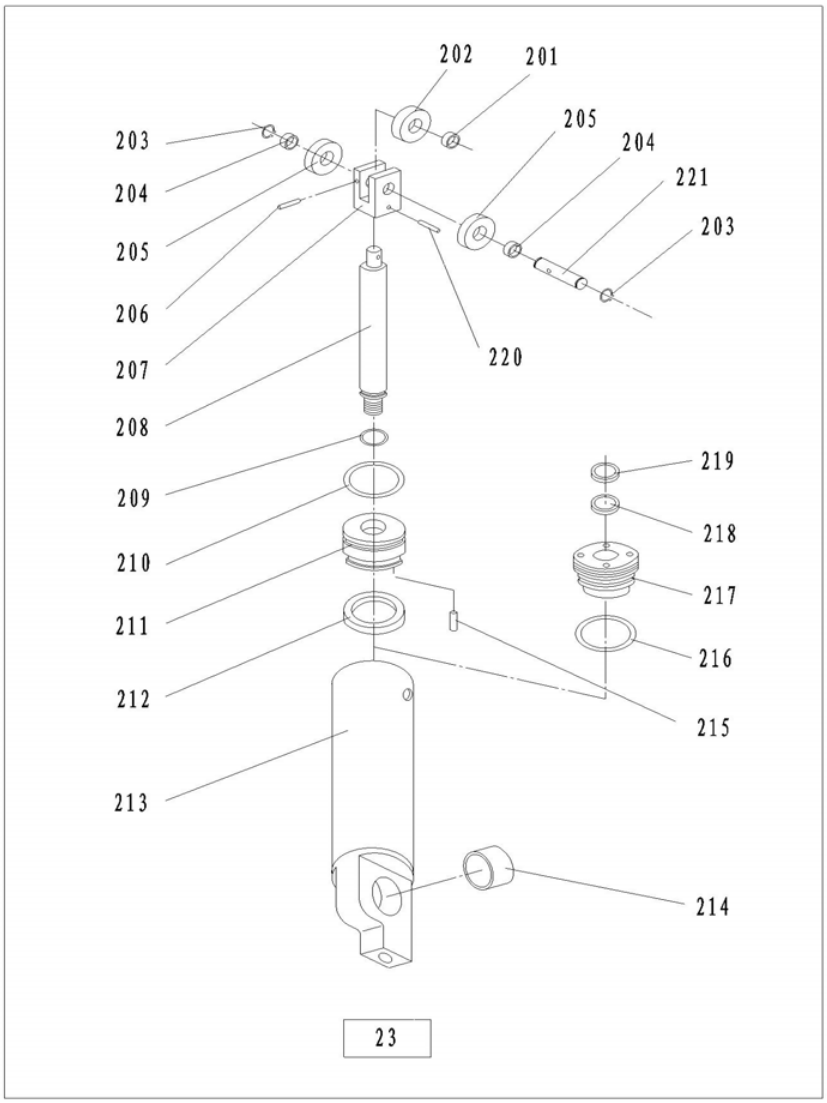

No	Description	Quantity	No	Description	Quantity
201	Bushing	2	212	Y-Seal	2
202	Roller	2	213	Housing	2
203	Retaining Ring	4	214	Bushing	2
204	Bushing	4	215	Pin	2
205	Roller	4	216	O-Ring	2
206	Elastic Pin	2	217	Cylinder Cap	2
207	Seat of Roller	2	218	Y-Seal	2
208	Piston Rod	2	219	Dust Ring	2
209	O-Ring	2	220	Elastic Pin	2
210	O-Ring	2	221	Shaft	2
211	Piston	2			

EU-Konformitätserklärung

im Sinne der EG-Maschinenrichtlinie 2006/42/EG

Hiermit erklären wir, dass

der hydraulische Hubtische HTF-G Eco

Type: 1203510145114

aufgrund seiner Konzipierung und Bauart den einschlägigen grundlegenden Sicherheits- und Gesundheitsanforderungen der EG-Maschinenrichtlinie 2006/42/EG entspricht.

Angewendete harmonisierte Normen, insbesondere:

EN 1570-1: 2011 + A1: 2014
EN 60204-1: 2006 + A1:2009

Angewendete nationale Normen und technische Spezifikationen, insbesondere:

VDE 0100

Bei einer nicht mit uns abgestimmten Änderung der Maschine verliert diese Erklärung ihre Gültigkeit.

Januar 2023

(Datum/Unterschrift/Firma)

Schefer Deutschland
Winterbruckenweg 36
86316 Friedberg-Derching

Für Komplettierung, Montage und Inbetriebnahme gem. Betriebsanleitung zeichnet verantwortlich:

Ort: ..... Datum: .....

Verantwortlicher: ..... Firma: .....

Prüfungsbefund für hydr. Hubtisch Type: …….

Sonderausstattungen
Der Hubtisch ist für folgende Einrichtungen ausgerüstet:

	Ja	Nein
➢ für das Betreten der Plattform	☐	☐
➢ zum Mitfahren auf der Plattform	☐	☐
➢ für Verwendung als Hubarbeitsbühne	☐	☐
➢ für ungesicherte rollende Lasten	☐	☐

Abnahmeprüfung:

Der Hubtisch inkl. Einbausituation und Elektroanschluss wurde am _____ der Abnahmeprüfung unterzogen.

	Ja	Nein
Sicherheitsabstände bezüglich Quetsch- und Scherstellen-Absicherung sind eingehalten	☐	☐
Es sind andere ausreichende Schutzmaßnahmen getroffen	☐	☐
Sämtliche Einbaurichtlinie gem. Handbuch und mitgeltenden Vorschriften sind eingehalten	☐	☐
Einer Inbetriebnahme stehen Bedenken entgegen	☐	☐
Nachprüfung ist erforderlich	☐	☐
Die Gesamtanlage entspricht der Maschinenrichtlinie 98/37/EG Anhang I	☐	☐
Das CE-Zeichen wurde angebracht	☐	☐

Der Sachverständige/Sachkundige

_____ (Ort, Datum)

_____ (Unterschrift / Firmenstempel)

⚠

Hubtische mit mehr als 3 m Hubhöhe sowie Hubtische mit mehr als 2 m Hubhöhe die dafür bestimmt sind, dass Personen auf dem Lastaufnahmemittel mitfahren oder sich unter dem Lastaufnahmemittel oder der Last aufhalten, müssen einer europäischen Baumusterprüfung unterzogen werden.

Prüfungsbefund für hydr. Hubtisch Type: …….

Nachprüfung:

Der Hubtisch inkl. Einbausituation und El.-Anschluss wurde am _____ der Abnahmeprüfung unterzogen.

	Ja	Nein
Sicherheitsabstände bezüglich Quetsch- und Scherstellen-Absicherung sind eingehalten	☐	☐
Es sind andere ausreichende Schutzmaßnahmen getroffen	☐	☐
Sämtliche Einbaurichtlinie gem. Handbuch und mitgeltenden Vorschriften sind eingehalten	☐	☐
Einer Inbetriebnahme stehen Bedenken entgegen	☐	☐
Nachprüfung ist erforderlich	☐	☐
Die Gesamtanlage entspricht der Maschinenrichtlinie 98/37/EG Anhang I	☐	☐
Das CE-Zeichen wurde angebracht	☐	☐

Der Sachverständige/Sachkundige

_____ (Ort, Datum)

_____ (Unterschrift / Firmenstempel)

⚠

Hubtische mit mehr als 2 m Hubhöhe sowie Hebebühnen, die dafür bestimmt sind, dass Personen auf dem Lastaufnahmemittel mitfahren oder sich unter dem Lastaufnahmemittel oder der Last aufhalten, müssen vor der ersten Inbetriebnahme von einem <u>Sachverständigen</u> geprüft werden.

SCHEFER FÖRDERGERÄTE HEBEZEUGE
Lasten intelligent bewegen

Prüfungsbefund für hydr. Hubtisch Type: …….

Prüfung:

Die Hebebühne wurde am _____ einer Prüfung unterzogen.

	Ja	Nein
Dabei wurden folgende Mängel festgestellt:	☐	☐

	Ja	Nein
Teilprüfungen stehen noch aus	☐	☐
Einem Weiterbetrieb stehen Bedenken entgegen	☐	☐
Eine Nachprüfung ist erforderlich	☐	☐

Der Sachverständige/Sachkundige

_____ (Ort, Datum)

_____ (Unterschrift / Firmenstempel)

Betreibererklärung:

Wir haben die genannten Mängel zur Kenntnis genommen: …….

Wir haben die genannten Mängel behoben: ……..

Prüfungsbefund für hydr. Hubtisch Type: …….

Prüfung:

Die Hebebühne wurde am _____ einer Prüfung unterzogen.

	Ja	Nein
Dabei wurden folgende Mängel festgestellt:	☐	☐

	Ja	Nein
Teilprüfungen stehen noch aus	☐	☐
Einem Weiterbetrieb stehen Bedenken entgegen	☐	☐
Eine Nachprüfung ist erforderlich	☐	☐

Der Sachverständige/Sachkundige

_____ (Ort, Datum)

_____ (Unterschrift / Firmenstempel)

Betreibererklärung:

Wir haben die genannten Mängel zur Kenntnis genommen: …….

Wir haben die genannten Mängel behoben: ……..

SCHEFER FÖRDERGERÄTE HEBEZEUGE
Lasten intelligent bewegen

Prüfungsbefund für hydr. Hubtisch Type: …….

Prüfung:

Die Hebebühne wurde am _____ einer Prüfung unterzogen.

	Ja	Nein
Dabei wurden folgende Mängel festgestellt:	☐	☐

	Ja	Nein
Teilprüfungen stehen noch aus	☐	☐
Einem Weiterbetrieb stehen Bedenken entgegen	☐	☐
Eine Nachprüfung ist erforderlich	☐	☐

Der Sachverständige/Sachkundige

_____ (Ort, Datum)

_____ (Unterschrift / Firmenstempel)

Betreibererklärung:

Wir haben die genannten Mängel zur Kenntnis genommen: …….

Wir haben die genannten Mängel behoben: ……..

Prüfungsbefund für hydr. Hubtisch Type: …….

Prüfung:

Die Hebebühne wurde am _____ einer Prüfung unterzogen.

	Ja	Nein
Dabei wurden folgende Mängel festgestellt:	☐	☐

	Ja	Nein
Teilprüfungen stehen noch aus	☐	☐
Einem Weiterbetrieb stehen Bedenken entgegen	☐	☐
Eine Nachprüfung ist erforderlich	☐	☐

Der Sachverständige/Sachkundige

_____ (Ort, Datum)

_____ (Unterschrift / Firmenstempel)

Betreibererklärung:

Wir haben die genannten Mängel zur Kenntnis genommen: …….

Wir haben die genannten Mängel behoben: ……..

Prüfungsbefund für hydr. Hubtisch Type: …….

Prüfung:

Die Hebebühne wurde am _____ einer Prüfung unterzogen.

	Ja	Nein
Dabei wurden folgende Mängel festgestellt:	☐	☐

	Ja	Nein
Teilprüfungen stehen noch aus	☐	☐
Einem Weiterbetrieb stehen Bedenken entgegen	☐	☐
Eine Nachprüfung ist erforderlich	☐	☐

Der Sachverständige/Sachkundige

_____ (Ort, Datum)

_____ (Unterschrift / Firmenstempel)

Betreibererklärung:

Wir haben die genannten Mängel zur Kenntnis genommen: …….

Wir haben die genannten Mängel behoben: ……..