SCHEFER

KATALOG 10

FÖRDERGERÄTE
HEBEZEUGE

über 50 Jahre KOMPETENZ

Im März 2007 wurde die Niederlassung Friedberg-Derching eröffnet. Neben einer großen Ausstellungshalle für alle Unternehmensbereiche ist auch das komplette Logistikzentrum für Hebezeuge und Fördergeräte in Friedberg angeschlossen.

Am 01.05.2011 erfolgte der Umzug der Unternehmensbereiche Hebezeuge und Fördergeräte in die neuen Räumlichkeiten nach Augsburg. Neben einem verbesserten Raumangebot stand die Optimierung des Logistikzentrums im Vordergrund.

Am 01.10.2015 erfolgte bereits der zweite Umzug der Unternehmensbereiche Hebezeuge und Fördergeräte. Zu den deutlich erweiterten Hallenflächen kamen noch wesentlich großzügigere Büroflächen hinzu. Zudem steht nun ein großes Außengelände zur Verfügung.

Die Schefer Mietstapler GmbH gehört inzwischen zu den größten Anbietern von Mietstaplern in Bayern.

Die Unternehmensbereiche Hebezeuge und Fördergeräte dynamisieren zusätzlich das Gesamtwachstum des Unternehmens.
Neben dem bundesweiten Kundenkreis werden zunehmend auch ausländische Märkte erschlossen. Überaus kompetent, zuverlässig und flexibel befassen sich spezialisierte Mitarbeiter ausschließlich mit Spezialaufgabenstellungen aus der Welt des Hebens und Bewegens.

schefer • imagefilm

LASTEN INTELLIGENT BEWEGEN

...ist die wirtschaftlichste und effizienteste Art,
den Umschlag zu steigern.

Immer dann, wenn die Kraft des Menschen oder Gesetze und Verordnungen den Warenfluss einschränken, sind wir gefordert.

Durch unsere qualifizierten Mitarbeiter und den Fachhandel garantieren wir sach- und fachgerechte Beratung.

Ausgezeichnete Produktqualität und vollständige Dokumentationen ermöglichen unseren Geschäftspartnern optimale Logistikprozesse.

Die Sicherheit unserer Produkte wird durch einheitliche Kontrollen ständig geprüft und überwacht.

Schefer Deutschland
· Fördergeräte
· Hebezeuge

Mo - Fr 7.30 - 12.00 Uhr
Mo - Do 12.45 - 16.30 Uhr

schefer-deutschland.de

GABELROLLEN UND LENKRÄDER

SINGLE GABELROLLE

- Gutes Überrollverhalten von Schwellen und Kanten
- Optimale Rangierfähigkeit mit hohen Lasten
- Leichte Queraufnahme von Paletten

TANDEM GABELROLLE

- Perfektes Überrollverhalten von Schwellen und Kanten
- Leichter Transport auf unebenen Böden
- Beste Stabilität und Standsicherheit durch Doppellastrolle
- Geringer Verschleiß durch Lastverteilung auf zwei Rollen

LENKRAD AUSWAHL

Polyurethan (PU)

Besonders flexible und widerstandsfähige Räder, gut geeignet für den häufigen Einsatz auf harten und empfindlichen Böden.

- Stoßdämpfend, verschleißarm und spurlos
- Geringer Rollwiderstand
- Leiser Lauf

auf Alu-Felge

auf Stahl-Felge

Nylon

Besonders geeignet für den Gebrauch in der Lebensmittel- und chemischen Industrie. Für glatte und ebene Böden.

- Besonders widerstandsfähig gegen Säuren und Laugen
- Verschleißarm, hart und abriebfest
- Nicht kreidend
- Anfälliger gegen Stoßwirkung
- Geringes Eigengewicht

Vollgummi

Besonders widerstandsfähig, daher optimal für den Einsatz auf rauen und unebenen Böden im Lager und im Transportsektor geeignet.

- Optimale Haftung und hohe Laufruhe
- Hohe Elastizität, daher nicht stoßanfällig
- Höherer Rollwiderstand
- Leiser Lauf
- Leicht kreidend

SCHEFER

FLURFÖRDERGERÄTE

SCHEFER

GABELHUBWAGEN ECO

Als Einsteiger in Sachen Hubwagen bietet dieses Eco Modell eine solide Grundausstattung und eine robuste, pulverbeschichtete Oberfläche. Seine kompakten Abmessungen sorgen für leichte Anwendung auf kurzen Distanzen oder bei geringer Belastung. Dennoch verfügt der Hubwagen über eine Tragfähigkeit bis zu 2300 kg. Serienmäßig ist der Gabelhubwagen Eco mit einem Fußablasshebel ausgestattet.

1101006NTNECO23

1101006RTPECO23

Artikel		1101006NTNECO23	1101006RTPECO23
Tragfähigkeit, kg		2300	2300
Lastschwerpunkt, mm	B	580	580
Gabelhöhe min., mm	F	75	75
Hub, mm	E	105	105
Lenkräder, mm		160x50 N	160x50 G
Gabelrollen tandem, mm		70x60 N	70x60 P
Gabellänge, mm	H	1150	1150
Gabelbreite, mm	J	160	160
Gabelweite, mm	K	230	230
Gabeldicke, mm	D	55	55
Bodenfreiheit, mm	C	18	18
Deichselhöhe max., mm	A	1170	1170
Gesamtlänge, mm	G	1540	1540
Gewicht, kg		53	53
P=Polyurethan G=Gummi N=Nylon			

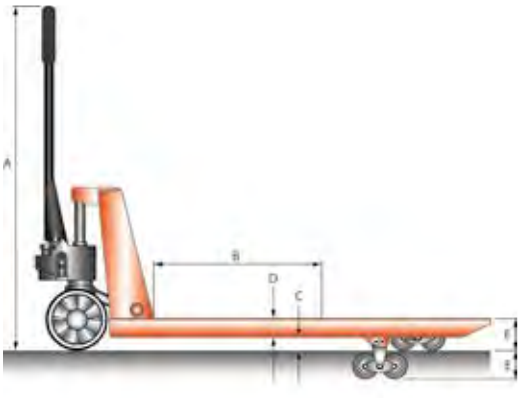

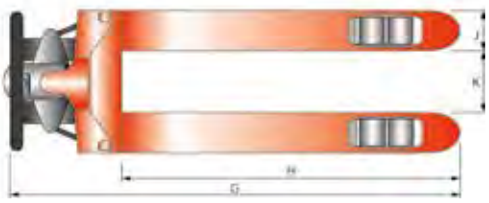

SCHEFER

GABELHUBWAGEN AC-P

Dieser Gabelhubwagen basiert auf dem Modell AC. Robust, aus verwindungsfreiem Stahl gebaut, besticht der AC-P durch seine Zuverlässigkeit im Dauereinsatz beim Verfahren palettierter Güter.
Die wartungsfreie Hochleistungs-Hydraulikpumpe ist aus einem massiven Stück gefertigt und sorgt für einen leichtgängigen Pumpvorgang.

Der Hydrauliktank ist in dem geschlossenen Vollmetallpumpengehäuse integriert und somit optimal geschützt.
Die verstärkte Deichsel ist ergonomisch und griffsympathisch ummantelt. Mittels Handhebel werden von dort die Funktionen Heben, Fahren sowie das feinfühlig dosierbare Absenken gesteuert. Durch die Einfuhrrampe und die Einfuhr- und Ausfuhrrollen gelingt die Quereinfahrt in Paletten bestens. Der Lenkeinschlag von 210° macht das Rangieren auf engstem Raum möglich. Verarbeitung und Ausstattung küren den AC-P zum echten Allrounder, der serienmäßig mit einem Fußablasshebel ausgestattet ist.

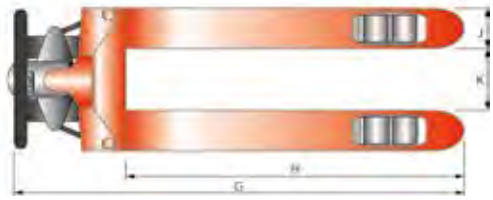

1101019RTPACP

Artikel		1101019RTPACP	1101019RTNACP	1101019PTPACP	1101019RSPACP
Tragfähigkeit, kg		2500	2500	2500	2500
Lastschwerpunkt, mm	B	600	600	600	600
Gabelhöhe min., mm	F	85	85	85	85
Hub, mm	E	115	115	115	115
Lenkräder, mm		200x50 G	200x50 G	200x50 P	200x50 G
Gabelrolle, single, mm					80x93 P
Gabelrollen tandem, mm		80x70 P	80x70 N	80x70 P	
Gabellänge, mm	H	1150	1150	1150	1150
Gabelbreite, mm	J	160	160	160	160
Gabelweite, mm	K	220	220	220	220
Gabeldicke, mm	D	50	50	50	50
Bodenfreiheit, mm	C	35	35	35	35
	C[1]	9	9	9	9
Deichselhöhe max., mm	A	1240	1240	1240	1240
Gesamtlänge, mm	G	1550	1550	1550	1550
Gewicht, kg		68	65	69	68
P=Polyurethan G=Gummi N=Nylon					

Hochleistungs-Hydraulikpumpe
mit Zentralverschluss

stabile Deichsel mit
Gummi-Kunststoffummantelung

Ein- und Ausfuhrrollen

1101019PTPACP

GABELHUBWAGEN PREMIUM SP 27-115

Robust und intelligent – der GHW Premium besticht mit seiner 2,7 t Tragfähigkeit.
Das Chassis ist aus verwindungssteifem, hochlegiertem Stahl gefertigt und ausgiebig verschweißt. Die Vielzahl von Versteifungen verstärken das Chassis zusätzlich. Sollte es dennoch einmal zu einer Verformung der Gabeln kommen, können diese mit den serienmäßigen, justierbaren Schubstangen rückverformt werden.
Die Gabeln und die Schürze werden bei hohen Temperaturen pulverbeschichtet und sind somit optimal gegen äußere Einflüsse geschützt. Die wartungsfreie Hochleistungs-Hydraulikpumpe ist aus einem massiven Stück gefertigt und sorgt für einen leichtgängigen Pumpvorgang.
Der Hydrauliktank ist in dem geschlossenen Vollmetallpumpengehäuse integriert und somit optimal geschützt.

DAS ORIGINAL

1101027RTP

Original Schefer Deichsel
mit Gummi-Kunststoffummantelung

Längsvertiefungen
zur Versteifung

Hochleistungs-Hydraulikpumpe
mit Zentralverschluss

GABELHUBWAGEN PREMIUM SP 27-115

Das Highlight dieser Hydraulikeinheit ist der zu öffnende Zentralverschluss. Damit kann die Pumpe geöffnet werden, um bei Bedarf einen Dichtungswechsel vornehmen zu können.
Die verstärkte Deichsel ist ergonomisch und nahezu vollständig griff sympathisch ummantelt.
Der Lenkeinschlag von bis zu 210° ermöglicht das Rangieren auf engstem Raum.
Mittels Handhebel werden die Funktionen Heben, Fahren und das feinfühlig dosierbare Absenken gesteuert.
Durch die Einfuhrrollen an den Gabelspitzen gelingt die Quereinfahrt in Paletten bestens.
Die hervorragende Verarbeitung und die umfangreiche Ausstattung machen den GHW Premium zu einem echten „Original“.

1101027RSP

Artikel		1101027RSN	1101027RSP	1101027PSP	1101027PTP	1101027RTN	1101027RTP	1101027RTR
Tragfähigkeit, kg		2700	2700	2700	2700	2700	2700	2700
Lastschwerpunkt, mm	B	600	600	600	600	600	600	600
Gabelhöhe min., mm	F	85	85	85	85	85	85	85
Hub, mm	E	115	115	115	115	115	115	115
Lenkräder, mm		200x50 G	200x50 G	200x50 P	200x50 P	200x50 G	200x50 G	200x50 G
Gabelrollen single, mm		80x93 N	80x93 P	80x93 P				
Gabelrollen tandem, mm					80x70 P	80x70 N	80x70 P	80x70 G
Gabellänge, mm	H	1150	1150	1150	1150	1150	1150	1150
Gabelbreite, mm	J	160	160	160	160	160	160	160
Gabelweite, mm	K	220	220	220	220	220	220	220
Gabeldicke, mm	D	50	50	50	50	50	50	50
Bodenfreiheit, mm	C	35	35	35	35	35	35	35
Deichselhöhe max., mm	A	1240	1240	1240	1240	1240	1240	1240
Gesamtlänge, mm	G	1550	1550	1550	1550	1550	1550	1550
Gewicht, kg		67	69	69	71	68	70	70
P=Polyurethan G=Gummi N=Nylon								

GABELHUBWAGEN ECO MIT BREMSE

Sicher in den Stand - der Gabelhubwagen Eco mit integrierter, hochleistungsfähiger Trommelbremse.
Die Steuerung der Bremse funktioniert progressiv. Je fester der am Deichselkopf montierte Bremshebel angezogen wird, umso stärker die Bremsleistung. Mit einer zusätzlichen Arretierung funktioniert die Bremse als Feststellbremse. So können Rampen und Steigungen sicher bewältigt werden. Durch das robuste Stahlchassis und die PU-Bereifung erweist sich der Hubwagen als optimales Produkt in puncto Vielseitigkeit und Preis-Leistungs-Verhältnis.
Der Hubwagen 1101054PTPBQECO ist zusätzlich mit einem Schnellhub bis 200 kg Traglast ausgestattet.

Hochleistungs-Hydraulikpumpe mit Zentralverschluss

stabile Deichsel mit Bremse und Gummi-Kunststoffummantelung

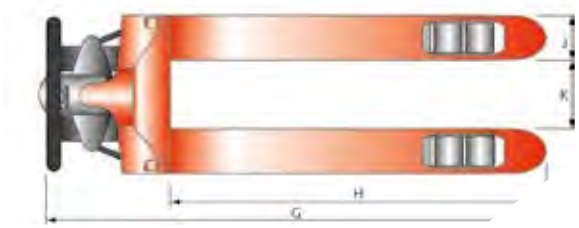

Artikel		1101053PTPBECO	1101054PTPBQECO
Tragfähigkeit, kg		2500	2500
Lastschwerpunkt, mm	B	600	600
Gabelhöhe min., mm	F	85	85
Hub, mm	E	115	115
Lenkräder, mm		200x50 P	200x50 P
Gabelrollen tandem, mm		80x70 P	80x70 P
Gabellänge, mm	H	1150	1150
Gabelbreite, mm	J	160	160
Gabelweite, mm	K	220	220
Gabeldicke, mm	D	50	50
Bodenfreiheit, mm	C	35	35
	C¹	8	8
Deichselhöhe max., mm	A	1240	1240
Gesamtlänge, mm	G	1550	1550
Gewicht, kg		76	77
P=Polyurethan G=Gummi N=Nylon			

SCHEFER

GABELHUBWAGEN PREMIUM MIT BREMSE

LASTEN SICHER BEWEGEN AN STEIGUNGEN UND ABSCHÜSSIGEN STELLEN

Der Gabelhubwagen Premium mit kombinierter Fahr- und Feststellbremse ist eine Klasse für sich, wenn es um vielfältige Einsatzmöglichkeiten unter erschwerten Bedingungen und betrieblicher Sicherheit geht.
Die Trommelbremse funktioniert progressiv und hält den Gabelhubwagen samt seiner Last an Ort und Stelle. Stufenlos regulierbar, kann die Bremse sowohl als Fahrbremse zur Geschwindigkeitskontrolle sowie als Feststellbremse bedient werden. Der ergonomisch gestaltete Deichselgriff ist komplett mit Gummi ummantelt und sorgt dadurch für einen angenehmen und sicheren Halt.
Alle Bedienhebel sind bequem zu erreichen. Mit minimalem Kraftaufwand ist die maximale Hubhöhe dank der wartungsfreien Handhydraulik schnell erreicht.
Der Hubwagen verfügt über eine verstärkte Deichsel, welche das Manövrieren auf Rampen und Steigungen zusätzlich absichert und unterstützt. Zudem erleichtern in den Gabelspitzen verbaute Rollen das Überwinden von Unebenheiten und Schwellen.
Die spezielle Bereifung – Vollgummi-Lenkrollen und Gabelrollen aus Polyurethan – sorgt für einen geräuscharmen und komfortablen Lastentransport und die nötige Wendigkeit. Verschleißarm und nahezu wartungsfrei präsentiert sich dieser Hubwagen, denn die wesentlichen, beweglichen Teile sind mit Schmiernippeln zum einfachen Nachfetten versehen. Ein Premiummodell mit vielen Features zu einem ausgezeichneten Preis.

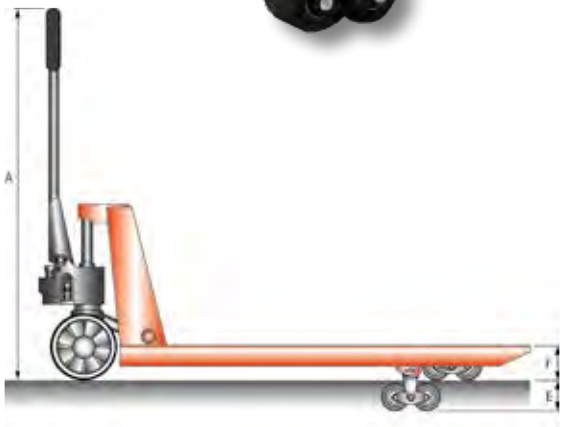

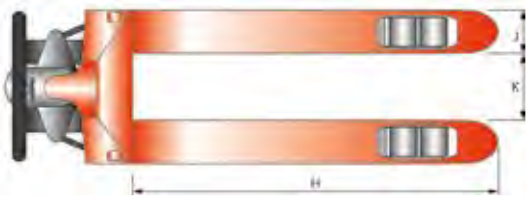

Artikel		1101050RTPB
Tragfähigkeit, kg		2500
Gabelhöhe min., mm	F	85
Hub, mm	E	115
Lenkräder, mm		180x50 G
Gabelrollen tandem, mm		80x70 P
Gabellänge, mm	H	1150
Gabelbreite, mm	J	160
Gabelweite, mm	K	220
Deichselhöhe max., mm	A	1200
Gewicht, kg		72
P=Polyurethan G=Gummi N=Nylon		

GABELHUBWAGEN
PREMIUM MIT KURZER GABEL

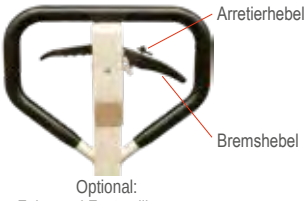

Optional:
Fahr- und Feststellbremse
Art.-Nr. 11010ET5SET

Lasten auf engstem Raum zu platzieren erfordert, neben Geschick, vor allem das passende Gerät. Für das Verfahren von Paletten auf LKWs ist der GHW-Premium mit kurzer Gabel bestens geeignet. Bis zu 2,5 t lassen sich, je nach Rollenausstattung (Einfach- oder Tandemgabelrollen) problemlos auf engem Wendekreis bewegen. Passen Sie mit der Wahl der Gabellänge von 600 mm bis 1000 mm den Premium optimal Ihren Gegebenheiten an.
Der Hubwagen RTPQ800 ist zusätzlich mit einem Schnellhub bis 200 kg Traglast ausgestattet.

1101042RTP800

Artikel		1101042RTP600	1101042RSN800	1101042RTP800	1101043RTPQ800	1101042RTP900	1101042RTP100
Tragfähigkeit, kg		2500	2500	2500	1500	2500	2500
Gabelhöhe min., mm	F	85	85	85	85	85	85
Hub, mm	E	115	115	115	115	115	115
Lenkräder, mm		200x50 G	200x50 G	200x50 G	180x50 G	200x50 G	200x50 G
Gabelrollen single, mm			80x93 N				
Gabelrollen tandem, mm		80x70 P		80x70 P	80x70 P	80x70 P	80x70 P
Gabellänge, mm	H	600	800	800	800	900	1000
Gabelbreite, mm	J	160	160	160	154	160	160
Gabelweite, mm	K	220	220	220	142	220	220
Deichselhöhe max., mm	A	1240	1240	1240	1220	1240	1240
Gewicht, kg		61	58	63	56	65	67
Fahr- und Feststellbremse möglich		Ja	Ja	Ja	Nein	Ja	Ja
P=Polyurethan G=Gummi N=Nylon							

GABELHUBWAGEN
PREMIUM MIT LANGER GABEL

Das Bewegen von Gütern in Übergröße stellt für den Premium mit langer Gabel keine Schwierigkeit dar. Die Gabellängen variieren zwischen 1300 mm und 3000 mm, die Hublast bewegt sich zwischen 1,5 t und 2,5 t, je nach Ausführung.
Alle Geräte sind serienmäßig mit Tandemgabelrollen und Lenkrollen aus Polyurethan ausgestattet.
Bei den Gabelhubwagen mit 2400 mm bis 3000 mm Gabellänge bitte dringend darauf achten, dass die Last gleichmäßig über die gesamte Fläche auf einen Lastträger (Palette) verteilt wird.

Optional:
Fahr- und Feststellbremse
Art.-Nr. 11010ET5SET

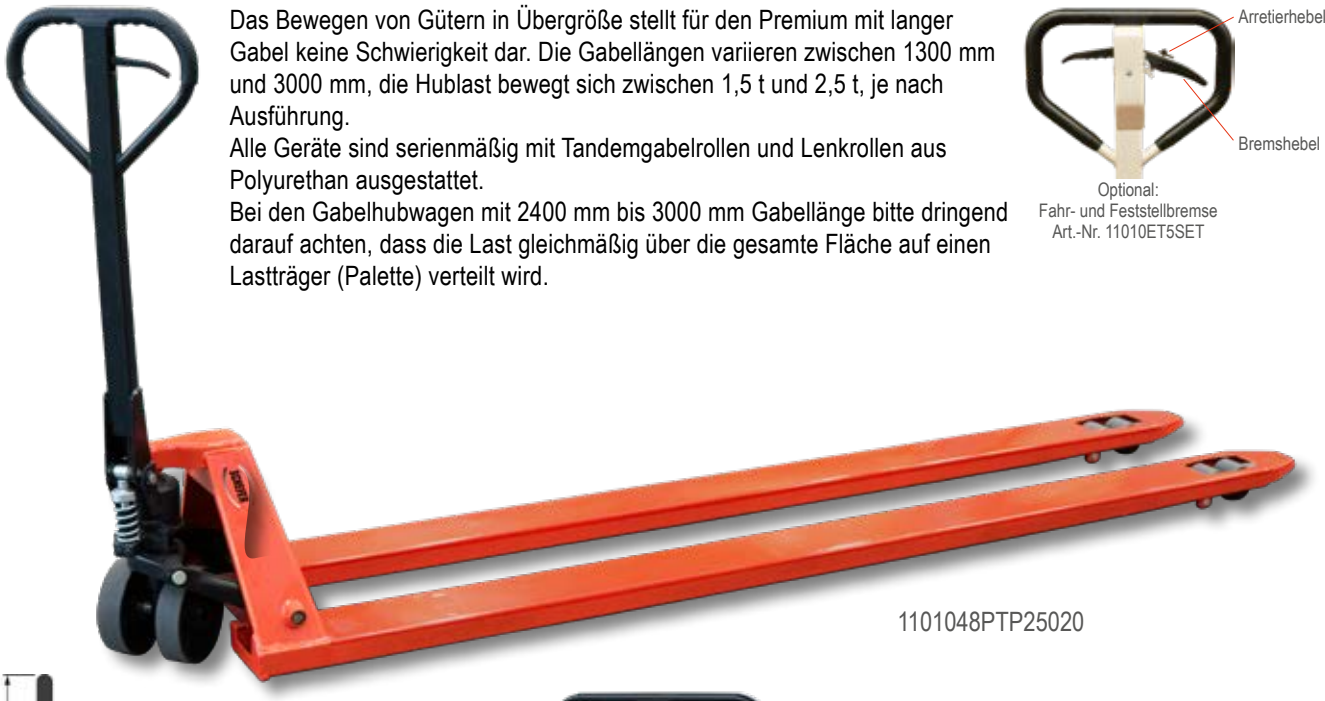

1101048PTP25020

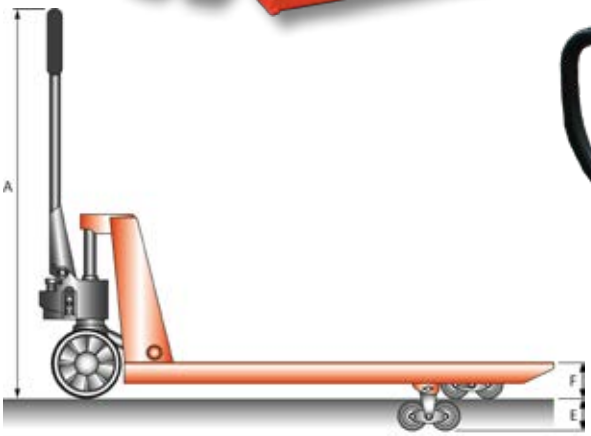

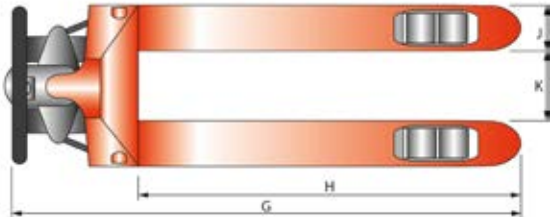

1101047PTP20020

Artikel		1101047PTP13025	1101047PTP15020	1101047PTP18020	1101047PTP20020	1101048PTP24020	1101048PTP25020	1101048PTP30015
Tragfähigkeit, kg		2500	2000	2000	2000	2000 Flächenlast	2000 Flächenlast	1500 Flächenlast
Gabelhöhe min., mm	F	85	85	85	85	85	85	85
Hub, mm	E	115	115	115	115	115	115	115
Lenkräder, mm		200x50 P	200x50 P	200x50 P	200x50 P	180x50 P	180x50 P	180x50 P
Gabelrollen tandem, mm		80x70 P	80x70 P	80x70 P	80x70 P	80x70 P	80x70 P	80x70 P
Gabellänge, mm	H	1300	1500	1800	2000	2400	2500	3000
Gabelbreite, mm	J	160	160	160	160	153	150	150
Gabelweite, mm	K	220	220	220	220	234	240	240
Deichselhöhe max., mm	A	1240	1240	1240	1240	1210	1215	1215
Gesamtlänge, mm	G	1700	1900	2200	2400	2850	2865	3365
Gewicht, kg		76	86	96	102	108	109	147
Fahr- und Feststellbremse möglich		Ja	Ja	Ja	Ja	Nein	Nein	Nein
P=Polyurethan G=Gummi N=Nylon								

GABELHUBWAGEN
PREMIUM KH KÜHLHAUS

Für Einsätze im Kühlhaus ist der Premium KH bestens vorbereitet. Die spezielle Lagerung der Rollen unterstützt ein reibungsarmes Fahren des Hubwagens. Ein extra entwickeltes Dichtungssystem in Verbindung mit einem hochwertigen Niedertemperaturöl ermöglicht beste Pumpeigenschaften bei tiefsten Temperaturen. Insgesamt ist der Gabelhubwagen bis -30°C einsatzfähig. Der Premium KH vereint die guten Qualitätseigenschaften der Hubwagenreihe Premium mit der Möglichkeit, Lasten auch bei eisigen Temperaturen zu bewegen.

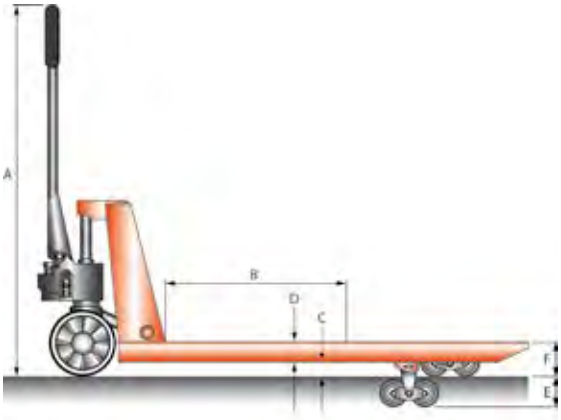

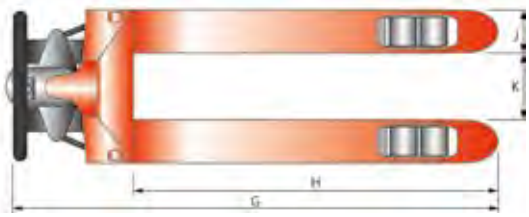

Artikel		1101010RTPKH
Tragfähigkeit, kg		2500
Lastschwerpunkt, mm	B	600
Gabelhöhe min., mm	F	85
Hub, mm	E	115
Lenkräder, mm		200x50 G
Gabelrollen tandem, mm		80x70 P
Gabellänge, mm	H	1150
Gabelbreite, mm	J	160
Gabelweite, mm	K	220
Gabeldicke, mm	D	45
Bodenfreiheit, mm	C	40
Deichselhöhe max., mm	A	1200
Gesamtlänge, mm	G	1535
Gewicht, kg		70
P=Polyurethan G=Gummi N=Nylon		

Wenn es flott gehen muss, ist der Eco mit Schnellhub das Gerät Ihrer Wahl!
Bei Lasten bis 200 kg schafft er mit nur sechs Deichselschlägen eine Gabelhöhe von 200 mm, eine Palette kann mit sensationellen drei Deichselschlägen angehoben und verfahren werden. Hierbei entsteht in Summe eine beträchtliche Zeitersparnis im täglichen Palettentransport.
Ab 200 kg schaltet sich der Schnellhub automatisch ab und das Heben der Last erfolgt wie gewohnt.

Hydraulikpumpe

Einfahrrampe

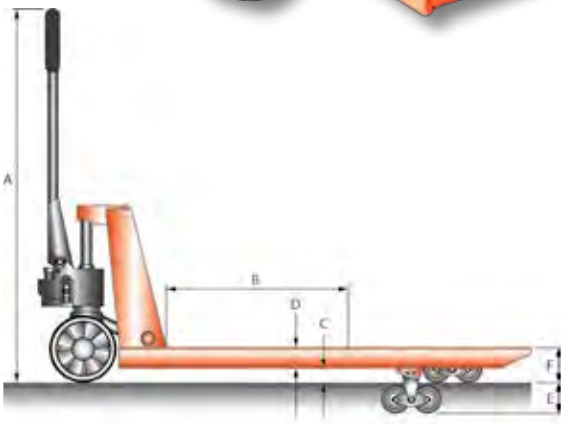

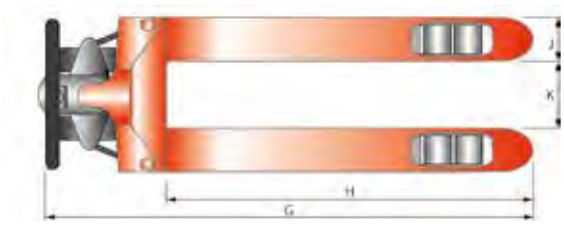

Artikel		1101059PTPQ1
Tragfähigkeit, kg		2500
Lastschwerpunkt, mm	B	600
Gabelhöhe min., mm	F	85
Hub, mm	E	115
Lenkräder, mm		180x50 P
Gabelrollen tandem, mm		80x70 P
Gabellänge, mm	H	1150
Gabelbreite, mm	J	153
Gabelweite, mm	K	234
Gabeldicke, mm	D	55
Bodenfreiheit, mm	C	30
Deichselhöhe max., mm	A	1220
Gesamtlänge, mm	G	1550
Gewicht, kg		68
P=Polyurethan G=Gummi N=Nylon		

GABELHUBWAGEN
PREMIUM MIT SCHNELLHUB

Wenn es flott gehen muss, ist der Premium mit Schnellhub das Gerät Ihrer Wahl!
Bei Lasten bis 200 kg schafft er mit nur sechs Deichselschlägen eine Gabelhöhe von 200 mm, eine Palette kann mit sensationellen zwei Deichselschlägen angehoben und verfahren werden. Hierbei entsteht in Summe eine beträchtliche Zeitersparnis im täglichen Palettentransport.
Ab 200 kg schaltet sich der Schnellhub automatisch ab und das Heben der Last erfolgt wie gewohnt.

1101062RTPQ

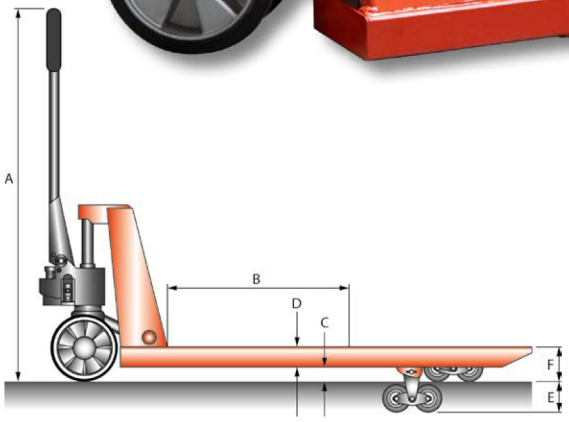

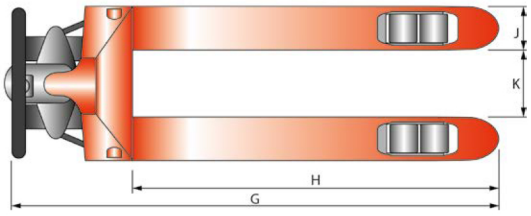

max. 6 Deichselschläge
bis Gesamthubhöhe

Hochleistungs-Hydraulikpumpe

SCHEFER

GABELHUBWAGEN
PREMIUM MIT SCHNELLHUB

Hochleistungs-Hydraulikpumpe

Ein- und Ausfuhrrollen

1101062PTPQ

Artikel		1101062PSPQ	1101062RTPQ	1101062PTPQ
Tragfähigkeit, kg		2500	2500	2500
Lastschwerpunkt, mm	B	600	600	600
Gabelhöhe min., mm	F	85	85	85
Hub, mm	E	115	115	115
Lenkräder, mm		200x50 P	200x50 G	200x50 P
Gabelrollen single, mm		80x93 P		
Gabelrollen tandem, mm			80x70 P	80x70 P
Gabellänge, mm	H	1150	1150	1150
Gabelbreite, mm	J	160	160	160
Gabelweite, mm	K	220	220	220
Gabeldicke, mm	D	50	50	50
Bodenfreiheit, mm	C	35	35	35
Deichselhöhe max., mm	A	1240	1240	1240
Gesamtlänge, mm	G	1550	1550	1550
Gewicht, kg		67	67	69
P=Polyurethan G=Gummi N=Nylon				

GABELHUBWAGEN
PREMIUM MIT SCHNELLHUB IN SONDERLÄNGE

Wenn es flott gehen muss, ist der Premium mit Schnellhub das Gerät Ihrer Wahl! Bei Lasten bis 200 kg schafft er mit nur sechs Deichselschlägen eine Gabelhöhe von 200 mm, eine Palette kann mit sensationellen zwei Deichselschlägen angehoben und verfahren werden.
Hierbei entsteht in Summe eine beträchtliche Zeitersparnis im täglichen Palettentransport. Ab 200 kg schaltet sich der Schnellhub automatisch ab und das Heben der Last erfolgt wie gewohnt.

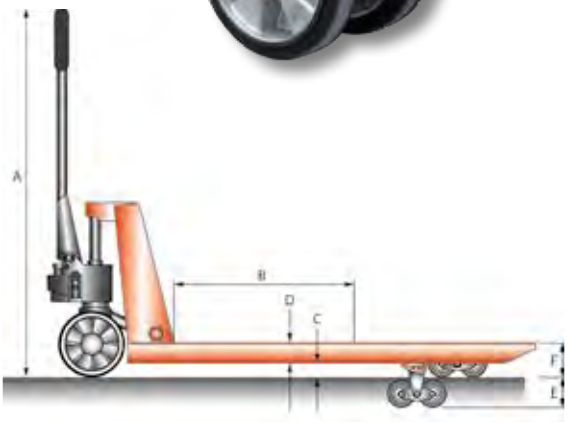

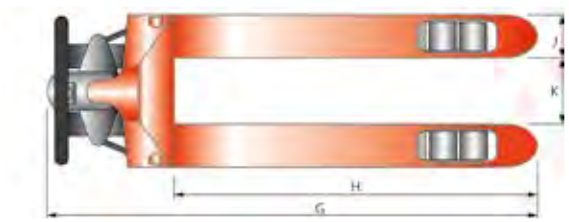

Artikel		1101063RTPQ80N
Tragfähigkeit, kg		2500
Lastschwerpunkt, mm	B	400
Gabelhöhe min., mm	F	85
Hub, mm	E	115
Lenkräder, mm		200x50 G
Gabelrollen tandem, mm		80x70 P
Gabellänge, mm	H	800
Gabelbreite, mm	J	160
Gabelweite, mm	K	220
Gabeldicke, mm	D	50
Bodenfreiheit, mm	C	35
Deichselhöhe max., mm	A	1240
Gesamtlänge, mm	G	1200
Gewicht, kg		60
P=Polyurethan G=Gummi N=Nylon		

Ein- und Ausfuhrrollen

Hochleistungs-Hydraulikpumpe

max. 6 Deichselschläge
bis Gesamthubhöhe

Original Schefer Deichsel
mit Gummi-Kunststoffummantelung

GABELHUBWAGEN
PREMIUM MIT SCHNELLHUB IN SONDERLÄNGE

Wenn es flott gehen muss, ist der Premium mit Schnellhub das Gerät Ihrer Wahl! Bei Lasten bis 200 kg schafft er mit nur sechs Deichselschlägen eine Gabelhöhe von 200 mm, eine Palette kann mit sensationellen drei Deichselschlägen angehoben und verfahren werden. Hierbei entsteht in Summe eine beträchtliche Zeitersparnis im täglichen Palettentransport.
Ab 200 kg schaltet sich der Schnellhub automatisch ab und das Heben der Last erfolgt wie gewohnt. Dieses Modell gibt es mit einer Gabellänge von 1800 mm und 2000 mm, sowie einer Hublast von 2000 kg.

1101058PTPQ200N

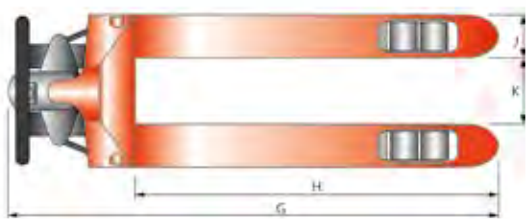

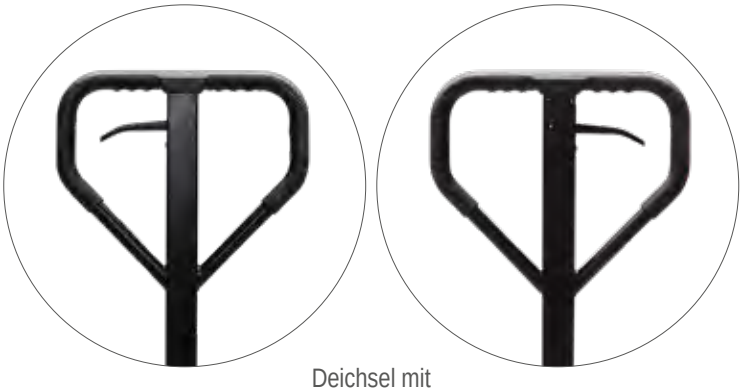

Deichsel mit
Gummi-Kunststoffummantelung

GABELHUBWAGEN
PREMIUM MIT SCHNELLHUB IN SONDERLÄNGE

Einfahrrampe

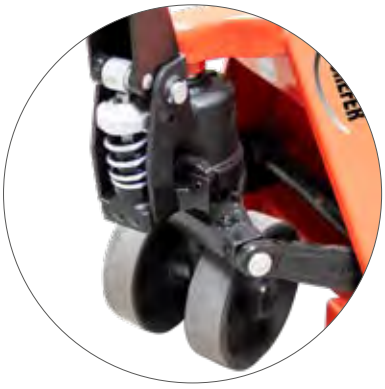

Hochleistungs-Hydraulikpumpe

max. 6 Deichselschläge
bis Gesamthubhöhe

1101058PTPQ180N

Artikel		1101058PTPQ180N	1101058PTPQ200N
Tragfähigkeit, kg		2000	2000
Lastschwerpunkt, mm	B	900	1000
Gabelhöhe min., mm	F	85	85
Hub, mm	E	115	115
Lenkräder, mm		180x50 P	180x50 P
Gabelrollen tandem, mm		80x70 P	80x70 P
Gabellänge, mm	H	1800	2000
Gabelbreite, mm	J	153	153
Gabelweite, mm	K	234	234
Gabeldicke, mm	D	50	50
Bodenfreiheit, mm	C	35	35
Deichselhöhe max., mm	A	1210	1210
Gesamtlänge, mm	G	2200	2380
Gewicht, kg		90	96
P=Polyurethan G=Gummi N=Nylon			

GABELHUBWAGEN PREMIUM EURO 6

Schmal und wendig, optimal der neuen Flachpalettengeneration angepasst, debütiert dieser robuste Gabelhubwagen. Ob Euro 1, Euro 3, Euro 6 oder 1/4 Flachpalette – alles verfahrbar mit nur einem Gabelhubwagen.
Mit einer Gesamttraglast von 1,5 t und einer Außenbreite von nur 420 mm zeigt sich das Modell Premium Euro 6 als gelungenes Gesamtkonzept, das in Ihrer Logistik nicht fehlen darf.

1101064EURO6

1101064EURO6L

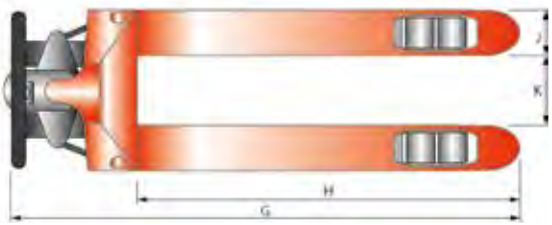

Artikel		1101064EURO6	1101064EURO6L
Tragfähigkeit, kg		1500	1500
Gabelhöhe min., mm	F	85	85
Hub, mm	E	115	115
Lenkräder, mm		180x50 G	180x50 G
Gabelrollen tandem, mm		70x50 P	70x50 P
Gabellänge, mm	H	800	1150
Gabelbreite, mm	J	120	120
Gabelweite, mm	K	180	180
Deichselhöhe max., mm	A	1220	1220
Gesamtlänge, mm	G	1150	1150
Gewicht, kg		44	49
P=Polyurethan G=Gummi N=Nylon			

SCHEFER

GABELHUBWAGEN
PREMIUM FÜR SCHMALE SONDERPALETTEN

Speziell für den Transport von schmalen Sonderpaletten wurde diese Hubwagen Baureihe entwickelt.
Mit diesem Gabelhubwagen werden Schmalpaletten wendig und schnell verfahren. Die Lenkrollen bestehen aus Gummi, die Gabelrollen Tandem aus Polyurethan.
Der Hubwagen RTPQ800 ist zusätzlich mit einem Schnellhub bis 200 kg Traglast ausgestattet.

1101043RTPQ800

1101044RTP450

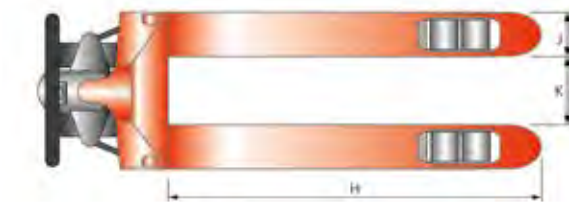

Artikel		1101044RTP450	1101043RTPQ800	1101002RTP520N
Tragfähigkeit, kg		2000	1500	2500
Gabelhöhe min., mm	F	85	85	85
Hub, mm	E	115	115	115
Lenkräder, mm		180x50 G	180x50 G	180x50 G
Gabelrollen tandem, mm		80x70 P	80x70 P	80x70 P
Gabellänge, mm	H	800	800	1150
Gabelbreite, mm	J	153	154	160
Gabelweite, mm	K	144	142	200
Deichselhöhe max., mm	A	1220	1220	1210
Gewicht, kg		56	56	65
P=Polyurethan G=Gummi N=Nylon				

GABELHUBWAGEN
PREMIUM FÜR SCHWERE LASTEN

1101072PTP11530

Besonders in stahl- und metallverarbeitenden Betrieben summiert sich das Gewicht von Paletten. Der Gabelhubwagen Premium für schwere Lasten eignet sich besonders für den Transport schwerer Güter, beispielsweise beim internen Umlagern von Maschinen. Lenkräder und Tandemgabelrollen aus Polyurethan, bzw. beim 1101072NTN20050 aus Nylon, sorgen für leichtes Anfahren beim Schieben und Ziehen von schweren Lasten.
Die verwendeten Räder und Rollen sind wartungsfrei.

Artikel		1101072PTP80030	1101072PTP11530	1101072PTP20030
Tragfähigkeit, kg		3000	3000	3000
Gabelhöhe min., mm	F	85	85	85
Hub, mm	E	115	115	115
Lenkräder, mm		180x50 P	180x50 P	180x50 P
Gabelrollen tandem, mm		80x70 P	80x70 P	80x70 P
Gabellänge, mm	H	800	1150	2000
Gabelbreite, mm	J	160	160	160
Gabelweite, mm	K	230	230	230
Gabeldicke, mm	D	55	55	50
Bodenfreiheit, mm	C	30	30	35
Deichselhöhe max., mm	A	1220	1220	1220
Gesamtlänge, mm	G	1210	1560	2400
Gewicht, kg		65	70	93
P=Polyurethan G=Gummi N=Nylon				

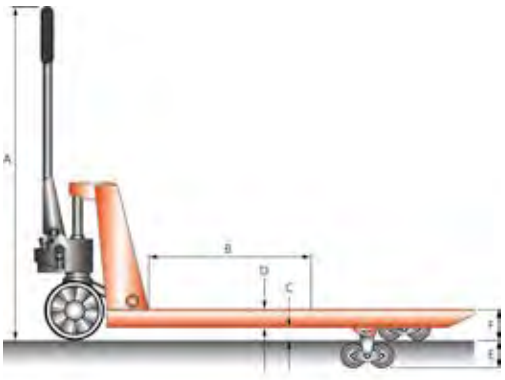

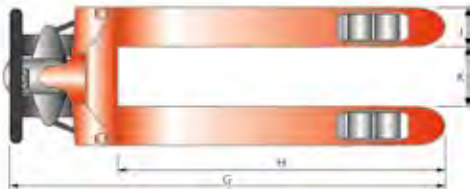

SCHEFER

1101072PTP11550

1101072NTN20050

Artikel		1101072PTP11535	1101072PTP20035	1101072PTP11550	1101072NTN20050
Tragfähigkeit, kg		3500	3500	5000	5000
Gabelhöhe min., mm	F	85	85	90	85
Hub, mm	E	115	115	110	105
Lenkräder, mm		180x50 P	180x50 P	175x60 P	195x50 N
Gabelrollen tandem, mm		80x70 P	80x70 P	80x70 P	80x75 N
Gabellänge, mm	H	1150	2000	1150	2000
Gabelbreite, mm	J	160	160	153	175
Gabelweite, mm	K	230	230	234	200
Gabeldicke, mm	D	55	50	55	60
Bodenfreiheit, mm	C	30	35	35	25
Deichselhöhe max., mm	A	1220	1220	1230	1245
Gesamtlänge, mm	G	1560	2400	1520	2420
Gewicht, kg		72	95	133	193
P=Polyurethan G=Gummi N=Nylon					

SEITENSTABILISIERUNGSTRAVERSE FÜR GABELHUBWAGEN

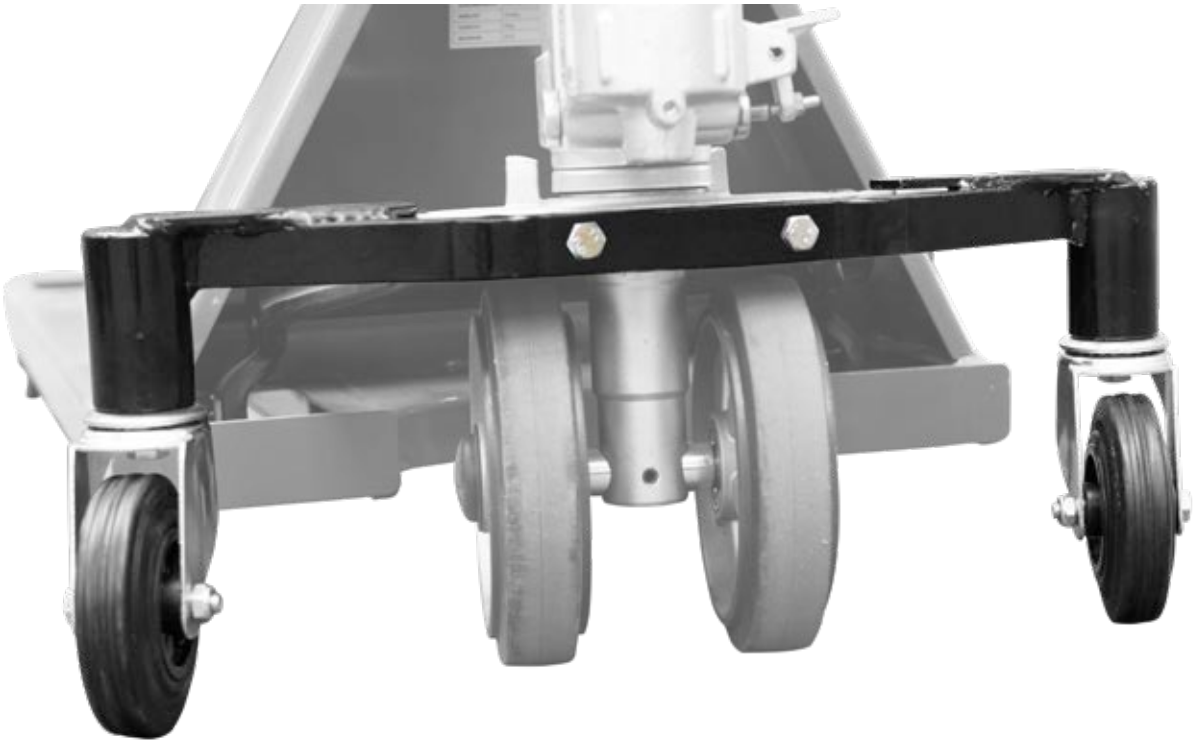

Für folgende Modelle der Schefer Gabelhubwagen kann eine Seitenstabilisierungstraverse optional gegen Aufpreis montiert werden.	
Modell	Artikel-Nr.:
Gabelhubwagen AC-P	1101019RTPACP
	1101019RTNACP
	1101019PTPACP
	1101019RSPACP
Gabelhubwagen Premium SP 27-115	1101027RSN
	1101027RSP
	1101027PSP
	1101027PTP
	1101027RTN
	1101027RTP
	1101027RTR
Gabelhubwagen Premium mit kurzer Gabel	1101042RTP600
	1101042RSN800
	1101042RTP800
	1101042RTP900
	1101042RTP100
Gabelhubwagen Premium mit langer Gabel	1101047PTP13025
	1101047PTP15020
	1101047PTP18020
	1101047PTP20020
Gabelhubwagen Premium Kühlhaus	1101010RTPKH
Gabelhubwagen Premium mit Schnellhub	1101060PSPQ
	1101062RTPQ
	1101062PTPQ
Gabelhubwagen Premium mit Schnellhub in Sonderlänge	1101063RTPQ80N

11010ET6SET

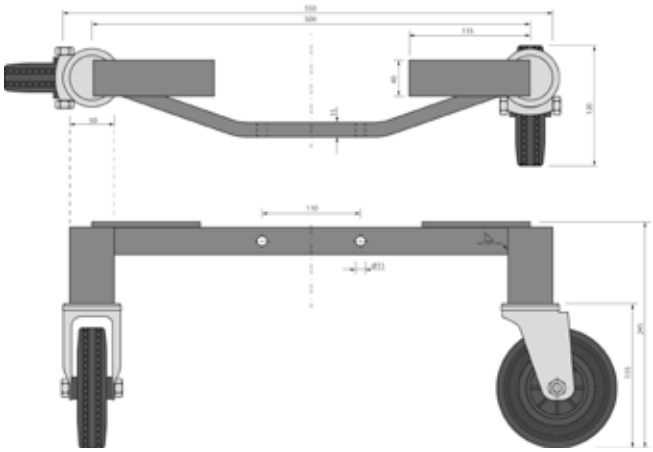

GABELHUBWAGEN
PREMIUM FÜR BREITE SONDERPALETTEN

Optimale Bewegungsfreiheit beim Transport von Sonderpaletten bietet Ihnen dieser Premium mit erweiterter Gabeltragbreite. Profitieren Sie von der komfortablen Einhandtechnik Heben-Senken-Fahren mit dem benutzerfreundlichen Deichselgriff.
Ein integriertes Überlastventil, kugelgelagerte Gummilenkrollen und Gabelrollen aus Polyurethan sorgen für Sicherheit und Laufruhe.

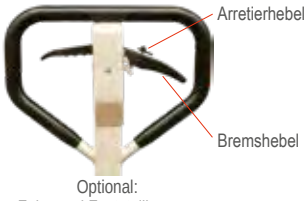

Optional:
Fahr- und Feststellbremse
Art.-Nr. 11010ET5SET

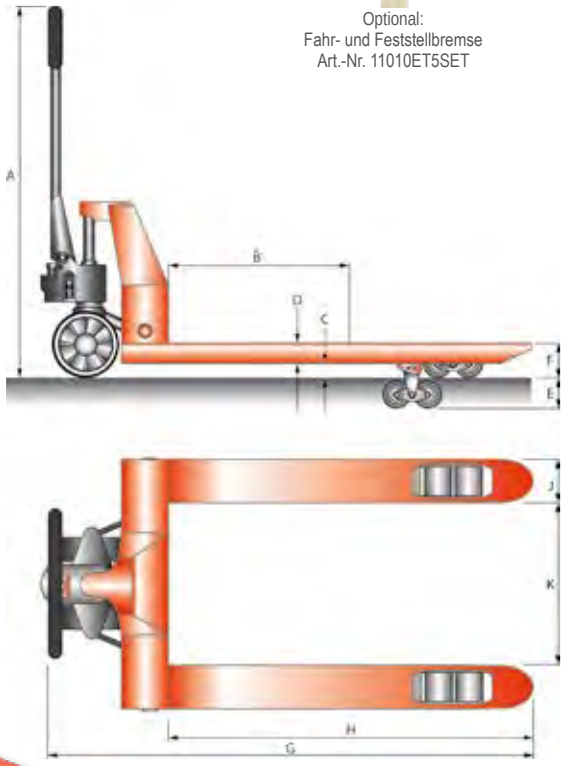

1101020RTP

Artikel		1101021RSP685	1101021RTP685	1101021PTP68518	1101020RTP	1101020RTP1000
Tragfähigkeit, kg		2500	2500	2000	2000	2000
Lastschwerpunkt, mm	B	600	600	900	600	600
Gabelhöhe min., mm	F	85	85	85	85	85
Hub, mm	E	115	115	115	115	115
Lenkräder, mm		200x50 G	200x50 G	200x50 P	200x50 G	200x50 G
Gabelrollen tandem, mm			80x70 P	80x70 P	80x70 P	80x70 P
Gabelrollen single, mm		80x93 P				
Gabellänge, mm	H	1200	1150	1800	1150	1150
Gabelbreite, mm	J	160	160	160	160	160
Gabelweite, mm	K	365	365	365	530	680
Gabeldicke, mm	D	50	50	50	60	60
Bodenfreiheit, mm	C	35	35	35	25	25
Deichselhöhe max., mm	A	1220	1220	1220	1200	1200
Gesamtlänge, mm	G	1600	1550	2200	1535	1535
Gewicht, kg		73	74	97	106	115
Fahr- und Feststellbremse möglich		Ja	Ja	Ja	Ja	Ja
P=Polyurethan G=Gummi N=Nylon						

GABELHUBWAGEN
PREMIUM FÜR NIEDERE SONDERPALETTEN

Geringe Einfahrhöhen und nicht genormte Warenbehälter rufen den Premium für niedere Sonderpaletten auf den Plan.
Das speziell flach gefertigte Gerät zeichnet sich durch Wendigkeit und geringe Gabelhöhe aus.

1101031PTN55

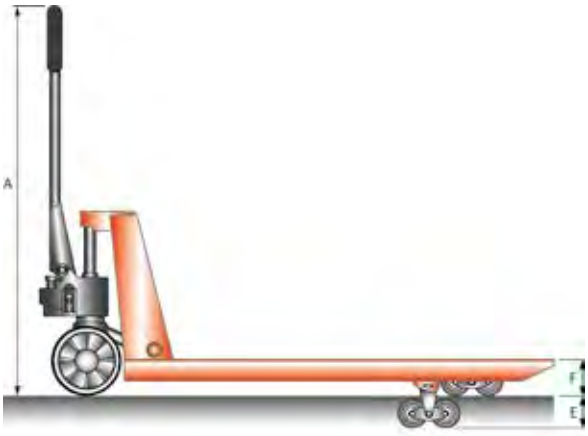

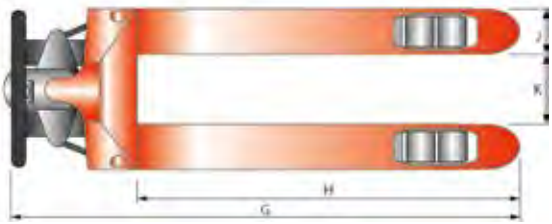

Artikel		1101030PTN35	1101031PTN55
Tragfähigkeit, kg		1000	1500
Gabelhöhe min., mm	F	35	55
Hub, mm	E	55	85
Lenkräder, mm		160x50 P	160x50 P
Gabelrollen tandem, mm		34x58 Stahl	50x70 N
Gabellänge, mm	H	1120	1150
Gabelbreite, mm	J	160	160
Gabelweite, mm	K	210	220
Gabeldicke, mm		30	43
Deichselhöhe max., mm	A	1150	1220
Gesamtlänge, mm	G	1520	1550
Gewicht, kg		105	62
P=Polyurethan G=Gummi N=Nylon			

SCHEFER

Extrem wandlungsfähig – der Premium Gabelhubwagen 4 Wege von Schefer.

Mit nur wenigen Handgriffen können schwere, sowie lange Lasten bis 2000 kg, quer bis 1500 kg, transportiert werden. Gerade bei geringen Rangiermöglichkeiten, in engen Gängen, auf Ladeflächen und in kleinen Magazinen, erweist sich dieser Gabelhubwagen als mobiles Transportwunder, denn er ist in vier Richtungen fahrbar.
Zudem sind Lenkräder, Gabel- und Querrollen aus langlebigem Polyurethan.

Ein geschweißter Profilstahlrahmen und die aus hochwertigem Stahl und Chrom gefertigte Hochleistungs-Hydraulikpumpe punkten mit Langlebigkeit und robuster Bauweise.
Die Hydraulikpumpe wird von einem Überlastventil vor zu hoher Belastung geschützt.

Die verstärkte Deichsel verfügt über einen ergonomisch geformten Deichselgriff, der für komfortables Handling sorgt. Um den Aktionsradius zu erweitern und die Querfahrt einzuleiten, einfach bei 180 mm angehobener Gabel die Deichsel um 90° drehen und mit dem eingebauten Sicherheitsstift fixieren. Durch die Querrollen an der Gabelspitze ist der Hubwagen jetzt seitlich zu bewegen. Die Tragfähigkeit in der Querbewegung beträgt maximal 1500 kg.

Der Gabelhubwagen Premium 4 Wege präsentiert sich als universell einsetzbares Transporttool mit ausgezeichnetem Preis-Leistungs-Verhältnis.

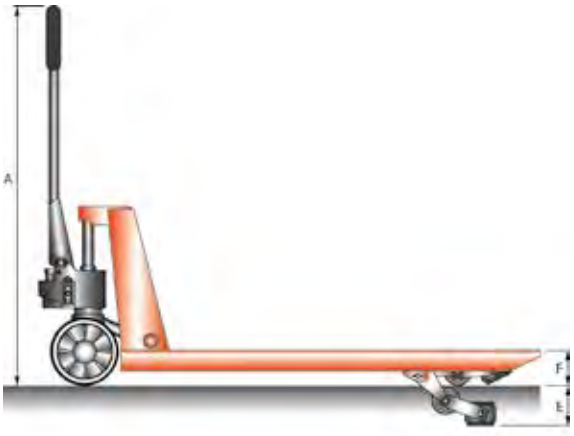

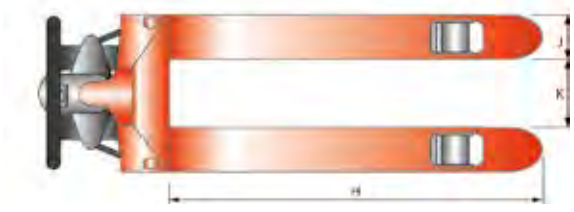

Artikel		1101055PTP4N
Tragfähigkeit, kg		1500/2000
Gabelhöhe min., mm	F	85
Hub, mm	E	115
Lenkräder, mm		200x50 P
Gabelrollen single, mm		80x70 P
Gabellänge, mm	H	1150
Gabelbreite, mm	J	160
Gabelweite, mm	K	220
Deichselhöhe max., mm	A	1220
Gewicht, kg		70
P=Polyurethan G=Gummi N=Nylon		

GABELHUBWAGEN SCHEFER-EASY

Konzipiert auf der Basis des bewährten Gabelhubwagens AC-P, liefert der Schefer-Easy eine perfekte Performance. Als eine der neusten Entwicklungen der Schefer Produktpalette, unterstützt dieser Gabelhubwagen den Anwender beim Transport schwerer Lasten bis 2500 kg.
Durch die Anfahrhilfe gestaltet sich das erste Anfahren/Ziehen der Last besonders benutzerfreundlich und kräfteschonend. Eine Belastungsreduzierung um 50 % spricht für sich.
Ob Rampen oder unebene Flächen, mit dem Schefer-Easy ziehen Sie Lasten bequem und effizient mit minimalem Kraftaufwand.
Das Material der Lenkräder besteht grundsätzlich aus Polyurethan.

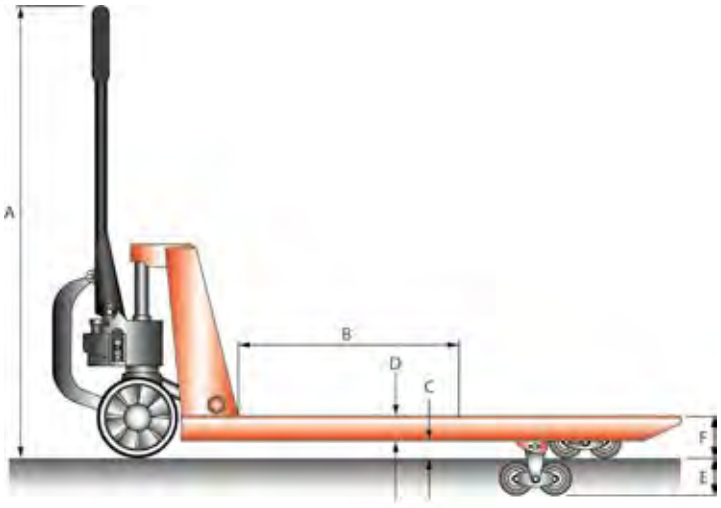

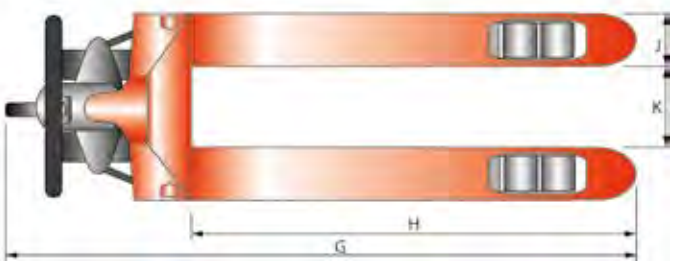

Artikel		1101013PTPSE1
Tragfähigkeit, kg		2500
Lastschwerpunkt, mm	B	600
Gabelhöhe min., mm	F	85
Hub, mm	E	115
Lenkräder, mm		200x50 P
Gabelrollen tandem, mm		80x70 P
Gabellänge, mm	H	1150
Gabelbreite, mm	J	160
Gabelweite, mm	K	230
Gabeldicke, mm	D	50
Bodenfreiheit, mm	C	35
Deichselhöhe max., mm	A	1230
Gesamtlänge, mm	G	1600
Gewicht, kg		87
P=Polyurethan G=Gummi N=Nylon		

Funktion der Anfahrhilfe:

Anfahrhilfe aktiviert! Hebel untere Stellung!
Die Rückwärtsfahrt des Hubwagens wird durch Pumpbewegungen unterstützt.
Funktionen wie Last heben und senken sind in dieser Hebelstellung deaktiviert.

Anfahrhilfe deaktiviert! Hebel obere Stellung!
Der Hubwagen kann wie gewohnt benutzt und verfahren werden.
Funktionen wie Last heben und senken sind in dieser Hebelstellung aktiviert.

stabile Deichsel mit:
Gummi-Kunststoffummantelung
Multifunktionshebel
Hebel Anfahrhilfe
Arretierhebel für Anfahrhilfe
(zum Lösen und Feststellen des Anfahrhilfehebels)

Übersetzungsbügel
(Antrieb der Anfahrhilfe)
Hochleistungs-Hydraulikpumpe

GABELHUBWAGEN
PREMIUM MIT VERSTELLBAREN GABELN

Der Gabelhubwagen Premium mit verstellbaren Gabeln zeichnet sich durch seine Bauart, die Verwendung hochwertiger Materialien, seine Vielseitigkeit und Langlebigkeit aus. Selbst sperrige Gegenstände mit nicht genormten Maßen bekommt dieser Gabelhubwagen unkompliziert verfahren.
Mit einer Traglast von 1000 kg bietet der praktische Gabelhubwagen die Lösung für komplexe, ständig wechselnde Handhabungsanforderungen. Der absolute Mehrwert dieses Gabelhubwagens liegt in der Flexibilität seiner Gabeltragbreiten. Diese sind von 360 mm bis 680 mm frei einstellbar. Dabei ist das Handling denkbar einfach. Mittels einer ausklappbaren Kurbel werden die Gabeln durch eine Spindel an die zu befördernde Last angepasst. Ein Stahlblechgehäuse schützt die Spindel vor Beschädigungen.
Die Konstruktion der Qualitäts-Hydraulikpumpe liefert konstant zuverlässig Druck und ist besonders verschleißarm. Sie ermöglicht das gleichmäßige Heben und Senken der Last, was sowohl für den Bedienungskomfort als auch für die Sicherheit des Betriebs entscheidend ist. Zusätzlich bieten die verstärkte Deichsel und Stützräder einen hohen Komfort und Kontrolle in der Bedienung. So kann der Anwender den Hubwagen sicher und stabil führen und die Handhabung bleibt auch bei schwierigen Arbeitsbedingungen präzise.
Der am Deichselkopf angebrachte Handhebel sorgt für eine feinfühlige Steuerung des Absenkprozesses und verhindert ein abruptes oder unkontrolliertes Fallen der Last.
Ergänzt wird das Gesamtkonzept durch die vollständige Bereifung aus Polyurethan. Sie sorgt für Laufruhe und widerstandsarmes Verfahren der Last.

Der Gabelhubwagen Premium mit verstellbaren Gabeln reduziert die Belastung für den Anwender und steigert gleichzeitig die Effizienz der Bewegungsprozesse – ein vielseitiges und langlebiges Handling Tool, das in jedem Betrieb seinen Platz haben sollte.

Artikel		**1101001PTPV**
Tragfähigkeit, kg		1000
Lastschwerpunkt, mm	B	600
Gabelhöhe min., mm	F	80
Hub, mm	E	110
Lenkräder, mm		180x50 P
Gabelrollen tandem, mm		74x70 P
Stützräder, mm		63x32 P
Gabellänge, mm	H	1150
Gabelbreite, mm	J	150
Gabelweite max., mm	K	380
Gabelweite min., mm		60
Gabeldicke, mm	D	50
Bodenfreiheit, mm	C	30
	C[1]	6
Deichselhöhe max., mm	A	1180
Gesamtlänge, mm	G	1700
Gesamtbreite, mm	L	730
Gewicht, kg		116
P=Polyurethan G=Gummi N=Nylon		

Gabelweite max.
380 mm

Gabelweite
min.
60 mm

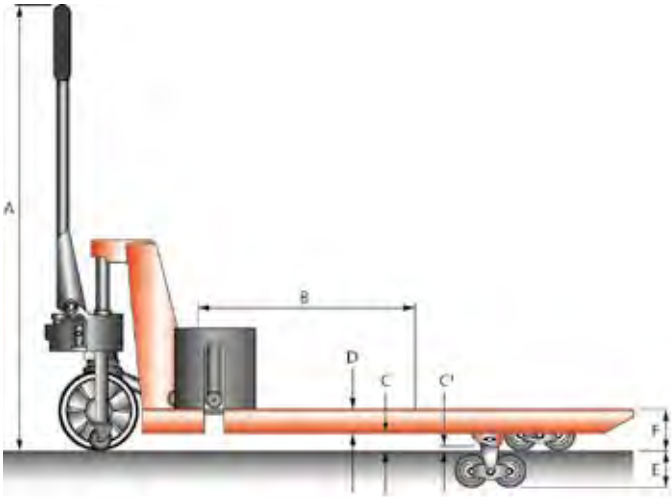
A
B
D
C
C'
F
E

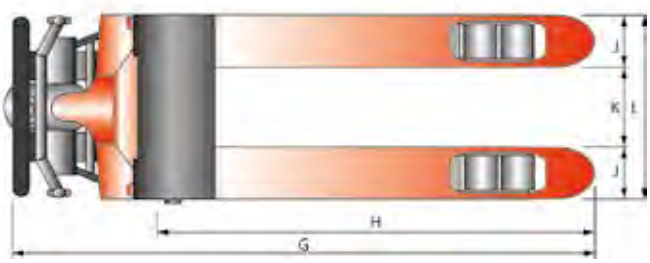
J
K
L
J
H
G

GABELHUBWAGEN
ROLLENHUBWAGEN RHW PREMIUM

Speziell für den Transport von Rollenware (Papierrollen, Spulen, Kabeltrommeln) wurde der Rollenhubwagen RHW Premium konzipiert. Die Gabelzinken sind so geformt, dass die Rollenware optimal aufgenommen werden kann. Mit einer Tragfähigkeit von bis zu 2000 kg können Rollen mit einem Durchmesser von 400 bis 1600 mm sicher transportiert werden.

Für Komfort bei der Handhabung sorgt eine ergonomisch gestaltete Deichsel mit Epoxydbeschichtung. Eine feine Steuerung der Senkgeschwindigkeit ermöglicht der an der Deichsel angebrachte Handhebel.

Durch das galvanisierte Gehäuse der Hydraulikpumpe und das Überlastventil präsentiert sich der RHW als langlebig und wartungsarm.

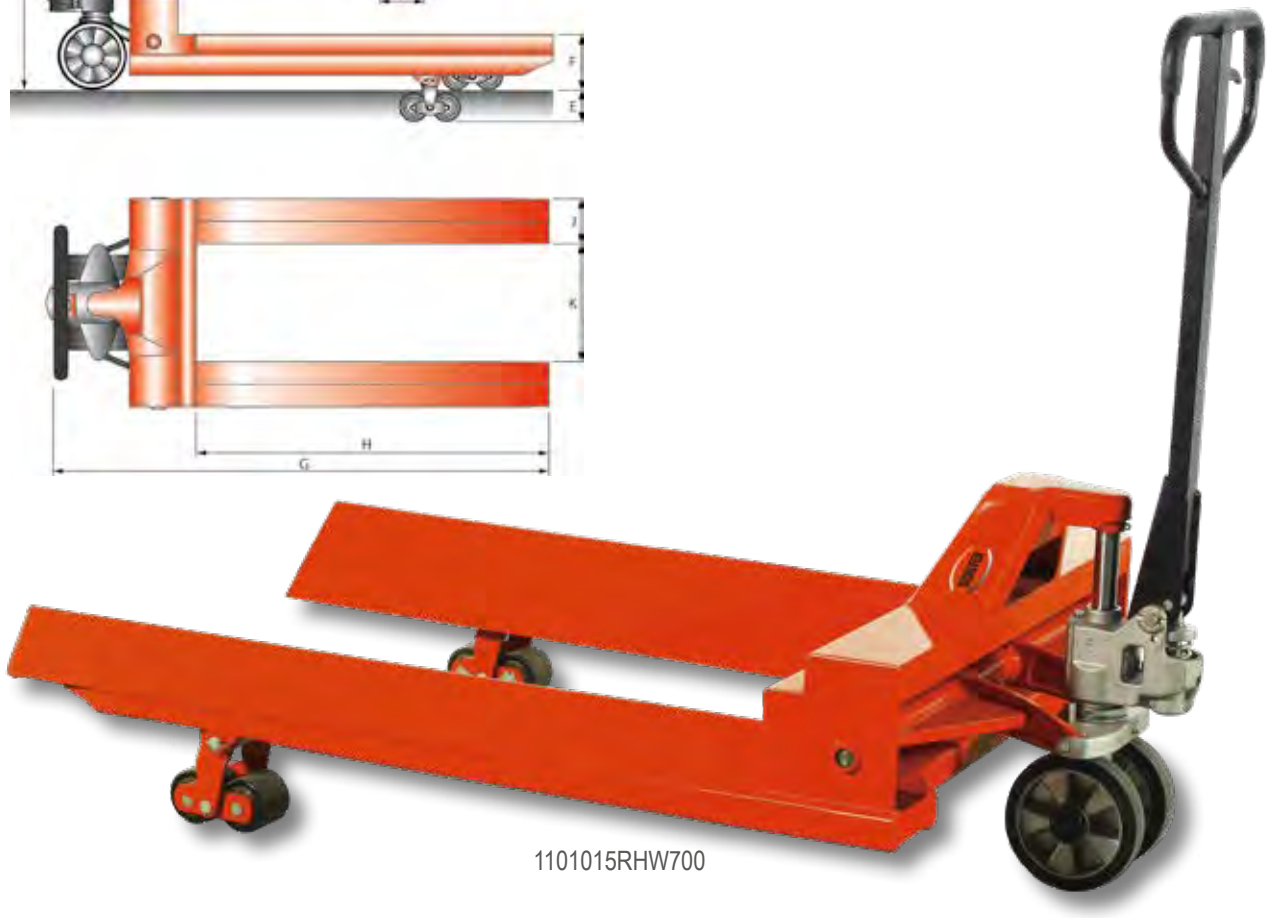

1101015RHW700

Artikel		1101015RHW500	1101015RHW700	1101015RHW1000N	1101015RHW1500
Tragfähigkeit, kg		2000	2000	2000	2000
für Rollendurchmesser, mm	D	400-600	600-800	900-1300	1200-1600
Gabelhöhe min., mm	F	175	175	190	187
Hub, mm	E	115	115	100	115
Lenkräder, mm		200x50 G	200x50 G	180x50 P	200x50 G
Gabelrollen tandem, mm		80x70 P	80x70 P	80x70 P	80x70 P
Gabellänge, mm	H	1150	1150	1220	1150
Gabelbreite, mm	J	200	200	245	190
Gabelweite, mm	K	360	450	550	770
Deichselhöhe max., mm	A	1233	1233	1230	1233
Gesamtlänge, mm	G	1600	1600	1600	1600
Gewicht, kg		144	149	140	190
P=Polyurethan G=Gummi N=Nylon					

GABELHUBWAGEN PREMIUM GALVANO

Höchste Qualität garantiert der Premium Galvano mit seinem feuerverzinkten Chassis und 2500 kg Tragfähigkeit. Der Hubkolben ist dreifach verchromt, die Deichsel ist galvanisch verzinkt. Tandemgabelrollen und Lenkräder aus äußerst beanspruchbarem Nylon sorgen für leichtes und sicheres Handling. Dieser Gabelhubwagen ist für den Einsatz im Außenbereich geeignet.

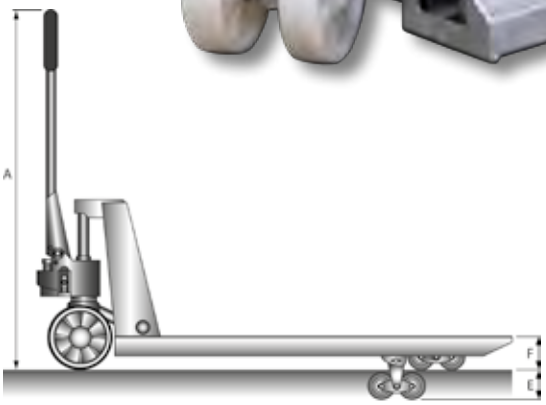

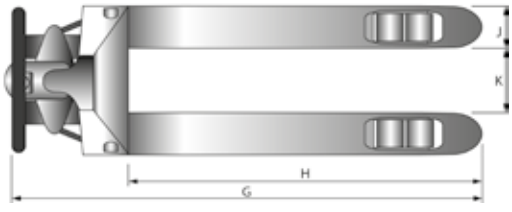

Artikel		1101077NTNG4
Tragfähigkeit, kg		2500
Gabelhöhe min., mm	F	85
Hub, mm	E	115
Lenkräder, mm		180x50 N
Gabelrollen tandem, mm		80x70 N
Gabellänge, mm	H	1150
Gabelbreite, mm	J	155
Gabelweite, mm	K	230
Deichselhöhe max., mm	A	1210
Gesamtlänge, mm	G	1510
Gewicht, kg		63
P=Polyurethan G=Gummi N=Nylon		

GABELHUBWAGEN
ECO PROFESSIONAL EDELSTAHL

EDELSTAHL – WENN HYGIENE IM VORDERGRUND STEHT!

Der Gabelhubwagen Eco Professional Edelstahl eignet sich vorwiegend für Bereiche, in denen in hohem Maße auf Hygiene geachtet werden muss oder spezielle Stoffe mit besonderen Anforderungen verarbeitet werden.
Gegen Wasser, Wasserdampf, Luftfeuchtigkeit, Speisesäuren sowie gegen schwache organische und anorganische Säuren ist der nicht rostende Stahl W Nr. 1.4301, AISI 304 (V2A) beständig. Bis zu einem Gewicht von 2500 kg können Lasten durch die Tandemlastrollen sowie durch die Lenkräder aus widerstandsfähigem Nylon bequem und einfach bewegt werden.
Nach jedem Einsatz wird die Reinigung des Edelstahl-Hubwagens Eco Professional mit klarem Wasser empfohlen. Der Hubwagen sollte nicht für den Transport von Gitterboxen, Eisenpaletten oder ähnlichem verwendet werden.

1101091NTNSS2

Artikel		1101091NTNSS2	1101091NTNSS80N
Tragfähigkeit, kg		2500	2500
Lastschwerpunkt, mm		600	400
Gabelhöhe min., mm	F	85	85
Hub, mm	E	115	115
Lenkräder, mm		180x50 N	180x50 N
Gabelrollen tandem, mm		80x70 N	80x70 N
Gabellänge, mm	H	1150	800
Gabelbreite, mm	J	153	153
Gabelweite, mm	K	234	234
Gabeldicke, mm		50	50
Bodenfreiheit, mm		35	35
Deichselhöhe max., mm	A	1210	1210
Gesamtlänge, mm	G	1510	1200
Gewicht, kg		64	57
Pharmabereich geeignet		ja	ja
P=Polyurethan G=Gummi N=Nylon			

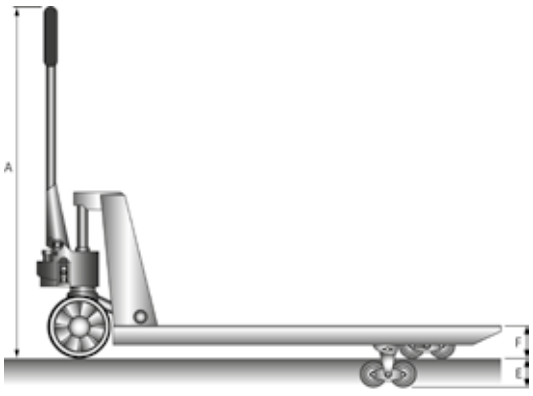

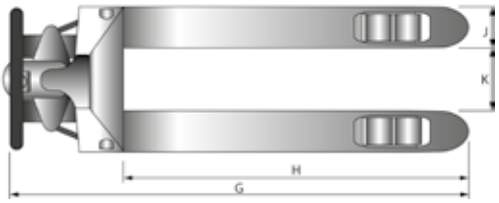

MANCHMAL MUSS ES EDELSTAHL SEIN!

Im Bereich der Lebensmittelindustrie erfüllt der Edelstahl-Gabelhubwagen die Hygienevorschriften nach EN1672-1 und EN1672-2.
Das spezielle Hydrauliköl NSF-H1 ist ebenfalls für den Lebensmittelbereich zertifiziert.
Der nicht rostende Stahl W Nr. 1.4301, AISI 304 (V2A) ist gegen Wasser, Wasserdampf, Luftfeuchtigkeit, Speisesäuren sowie schwache organische und anorganische Säuren beständig.
Die Tandemlastrollen und Lenkräder aus widerstandsfähigem Nylon bewegen Lasten bis 2000 kg zuverlässig und leichtgängig.
Es wird empfohlen, den Gabelhubwagen nach jedem Einsatz mit klarem Wasser abzuspülen.
Der Hubwagen sollte nicht für den Transport von Gitterboxen, Eisenpaletten oder ähnlichem verwendet werden.

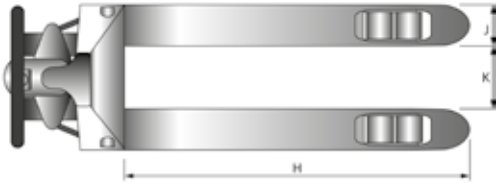

Artikel		1101088NTNSS1
Tragfähigkeit, kg		2000
Gabelhöhe min., mm	F	85
Hub, mm	E	115
Lenkräder, mm		200x50 N
Gabelrollen tandem, mm		82x69 N
Gabellänge, mm	H	1150
Gabelbreite, mm	J	165
Gabelweite, mm	K	190
Deichselhöhe max., mm	A	1215
Gewicht, kg		80
Pharmabereich geeignet		ja
Lebensmittelbereich geeignet		ja
P=Polyurethan G=Gummi N=Nylon		

GABELHUBWAGEN
PREMIUM EDELSTAHL EX

Einsätze unter extremen Bedingungen stellen erhöhte Anforderungen an Anwender und Material. Für den Gebrauch in explosionsgefährdeten Bereichen von gas-, öl- oder farbverarbeitenden Industriebetrieben oder auch in der Pharmaindustrie wurde der Gabelhubwagen Premium Edelstahl EX konzipiert. Aufgrund der speziellen Beschichtung, zugelassen nach Richtlinie ATEX 2014/34/EU und EN 1755:2015, eignet sich dieser Hubwagen für den Einsatz in den Zonen 1 (Gas), sowie 21 (Staub). Die griffige Deichsel sorgt, zusammen mit den leichtlaufenden Rädern, für eine unkomplizierte Handhabung. Der Schutz vor elektrostatischer Aufladung wird durch zwei elektrisch leitfähige Lenkräder und zwei antistatischen Bändern sichergestellt.
Der komplett aus Edelstahl AISI 304 (einschließlich Pumpe und hydraulischer Elemente) gefertigte Hubwagen lässt in puncto Hygiene, Sicherheit und Ergonomie keine Wünsche offen.

antistatisches Band

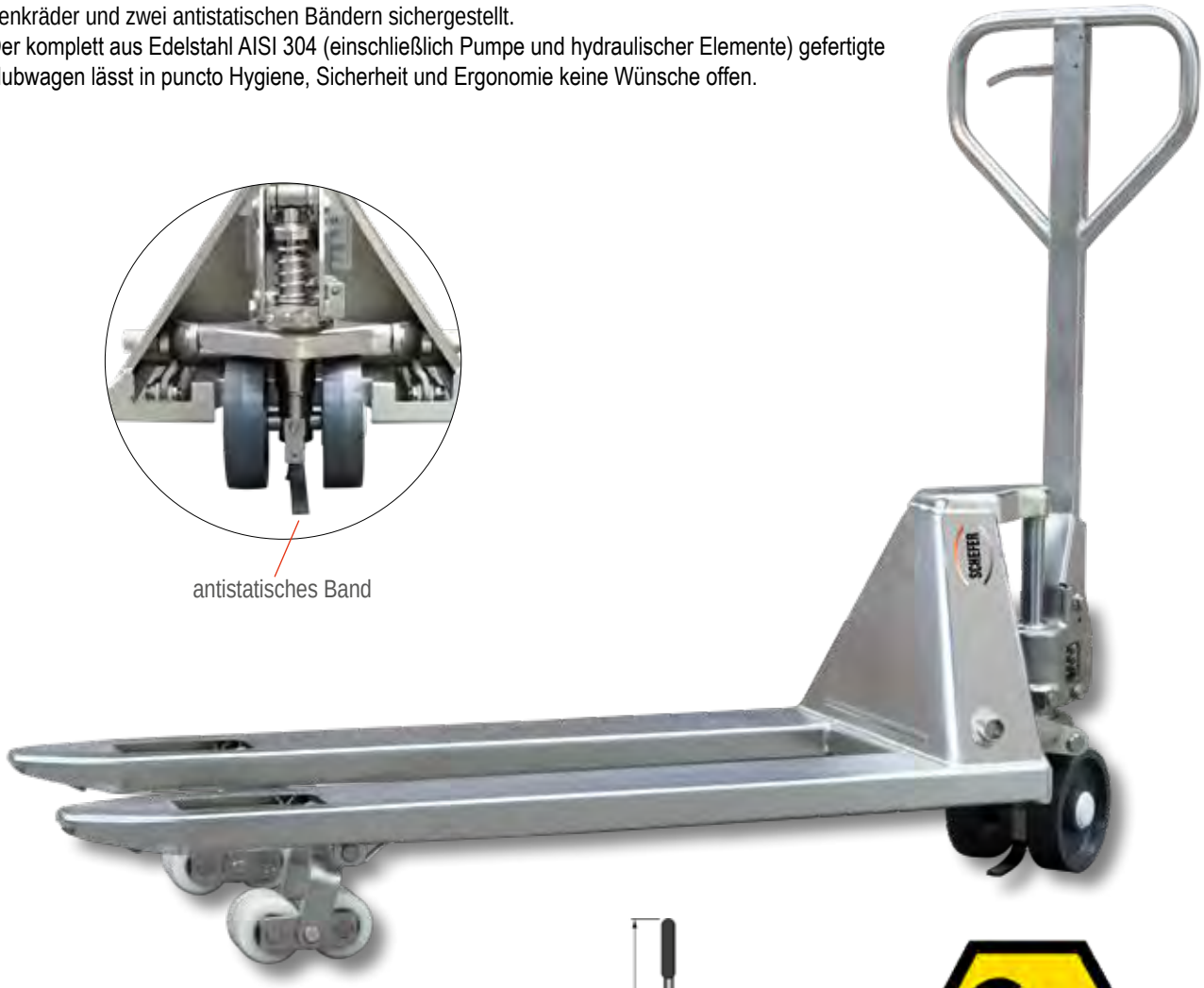

Kennzeichnung: II2GD IIB – IIIC

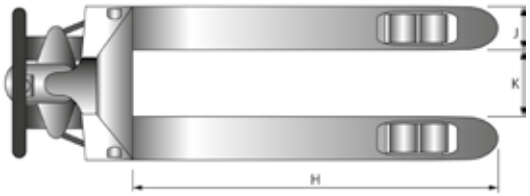

Artikel		1101079NTNSSEX2
Tragfähigkeit, kg		2500
Gabelhöhe min., mm	F	85
Hub, mm	E	115
Lenkräder, mm		180x50 N
Gabelrollen tandem, mm		80x70 N
Gabellänge, mm	H	1150
Gabelbreite, mm	J	153
Gabelweite, mm	K	234
Deichselhöhe max., mm	A	1210
Gewicht, kg		64
Pharmabereich geeignet		ja
P=Polyurethan G=Gummi N=Nylon		

HUBWAGEN
GGH GELÄNDEGÄNGIG

Überall dort, wo Böden uneben sind, das Gelände unwegsam wird, ob auf Baustellen oder in der Landwirtschaft – überall dort kommt der Hubwagen GGH Geländegängig zum Einsatz.
Das Anheben des Hubwagens erfolgt durch die Betätigung der Pumpstange, die direkt auf die Hydraulikeinheit einwirkt. Das Absenken der Last wird durch den ergonomisch platzierten Ablasshebel direkt an der Deichsel gesteuert. Das Verstellen der Gabelzinken erfolgt manuell in einem Gabeltragbereich von 212 mm bis zu 735 mm.
Dank Luftbereifung und verstellbarem Gabelabstand, passt sich der robuste, aus Stahl konstruierte Hubwagen den Gegebenheiten an und verfährt die Lasten sicher und zuverlässig.

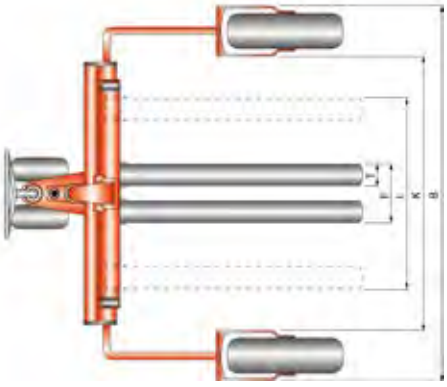

Artikel		1101092GGH
Tragfähigkeit, kg		1200
Gabelhöhe max., mm	E	223
Gabelhöhe min., mm	D	53
Hub, mm		170
Lenkräder, mm		265x80
Stützräder, mm		550x132
Gabellänge, mm	G	860
Gabelbreite, mm	T	100
Gabeltragbreite min./max., mm	F - I	212 - 735
Breite zwischen den Radarmen, mm	K	1277
Wenderadius, mm		1430
Gesamtlänge, mm	L	1375
Gesamtbreite, mm	B	1605
Deichselhöhe max., mm	H	1225
Gewicht, kg		235

FAHRBARE HUBEINHEIT

Für manche Aufgaben benötigt man unterschiedliche Geräte.
Doch nicht immer ist es wirtschaftlich sinnvoll, hierfür jeweils ein Gerät anzuschaffen.
Mitunter ist es deutlich günstiger, ein Multitool zu verwenden.
Die fahrbare Schefer Hubeinheit dient als Grundgerät für verschiedene Anwendungen, ist jedoch nicht als Ersatzteil-Set für Hubwagen geeignet.
Das Herzstück der Hubeinheit ist die wartungsfreie Hochleistungs-Hydraulikpumpe. Sie bietet eine Tragfähigkeit von bis zu 3000 kg. Gefertigt aus einem Stück, sorgt sie für einen leichtgängigen Hubvorgang. Das geschlossene Pumpengehäuse aus Vollmetall schützt den Hydrauliktank und lässt dennoch einen unkomplizierten Dichtungswechsel oder Austausch des Hydrauliköls zu. Der Zugang erfolgt über den Zentralverschluss.

Die Fahrbare Hubeinheit verfügt über eine verstärkte Deichsel. Diese ist, wie gewohnt, ergonomisch geformt und griff sympathisch. Mittels Handhebel erfolgt die Steuerung der Funktionen „Heben“, „Fahren“ sowie das fein dosierbare „Absenken“. Zusätzlich steht zum schnelleren Absenken der Fußablasshebel zur Verfügung.

Artikel	1101099FH25	1101099FH30
Tragfähigkeit, kg	2500	3000
Hub, mm	115	115
Lenkrollen, mm	200x50 P	200x50 P
Deichselhöhe max., mm	1240	1240
Gewicht, kg	21,5	21,5
P=Polyurethan G=Gummi N=Nylon		

NICHTS FÜR IHRE ANWENDUNG GEFUNDEN?
INDIVIDUALISIEREN SIE DOCH EINFACH IHREN GABELHUBWAGEN!

Je individueller der Einsatz, desto wichtiger ist es, einen erfahrenen Partner an seiner Seite zu haben, der professionell und unkompliziert auf spezielle Wünsche eingehen kann.

Gerne individualisieren wir Ihren Gabelhubwagen:
- Gabelverlängerung
- Gabelverkürzung
- Gabeltragbreite verringern
- Gabeltragbreite vergrößern

Manche Anwendung erfordert mehr...
Nicht immer findet man für eine Anwendung sofort das passende Gerät. Erst durch intensive Beratung und mit viel Erfahrung lässt sich eine kreative – und ganz neue – Lösung finden. Wir setzen Ihre Wünsche um und fertigen Sondermodelle, die sich am ganz speziellen Anwendungsbedarf orientieren.

Einzinkenausführung mit
Seitenstabilisierungsrädern
und mit Anti-Rutschbeschichtung

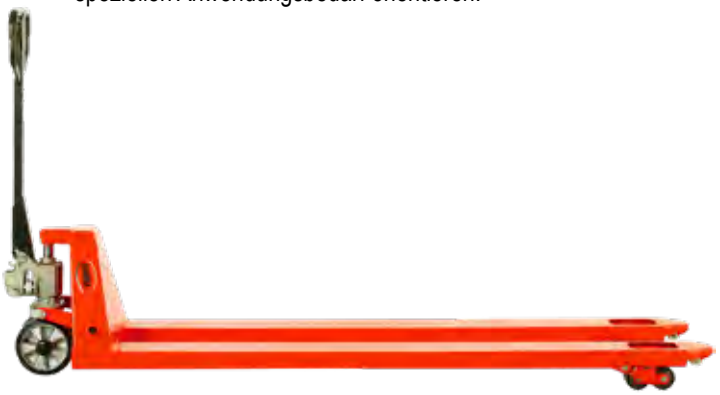

Schwere Ausführung mit verlängerten Gabelzinken

Gekürzte Gabelzinken mit breiter Gabeltragbreite

Gekürzte Gabelzinken und schmale Gabeltragbreite

Verlängerte Gabelzinken mit schmaler Gabeltragbreite
mit Auflageflächen und Seitenstabilisierungsrädern

Breite Ausführung mit
verlängerten Gabelzinken

GABELHUBWAGEN ECO MIT WAAGE

Unkomplizierte Gewichtskontrolle – der Gabelhubwagen Eco mit Waage macht´s möglich.

Mobiles Wiegen von Gütern spart Zeit und Ressourcen. Ob zur Kontrolle von Versandgewichten bei LKW-Transport oder zur Plausibilitäts- und Wareneingangskontrolle, dieser Wiegehubwagen von Schefer ist vielseitig und vor Ort einsetzbar.

Auf dem übersichtlichen Display wird das Gewicht in 200 g Schritten angezeigt. Die Waage verfügt über eine Tara-, Addier- und Summenfunktion und eignet sich für Wiegungen ab 400 g. Die Messtoleranz beträgt 0,3 % der Tragfähigkeit.
Der Gabelhubwagen in bewährter Schefer Qualität, nimmt Lasten bis zu 2000 kg auf. Die ergonomisch geformte Deichsel und die Polyurethanbereifung sorgen für einen wendigen und geräuscharmen Lastentransport.

Der Gabelhubwagen Eco mit Waage ist das ideale Einsteigermodell für alle Lastentransporte, die einfache Wiegevorgänge erfordern.

- Temperaturbereich von -10°C bis +40°C
- Schutzart IP54
- automatische Abschaltung im Ruhemodus
- Akku 3,7 V/4 Ah Lithium-Ionen
- Ladegerät extern 5 V/1 A

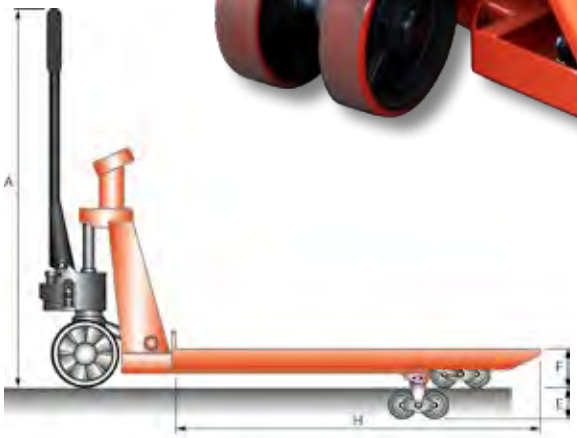

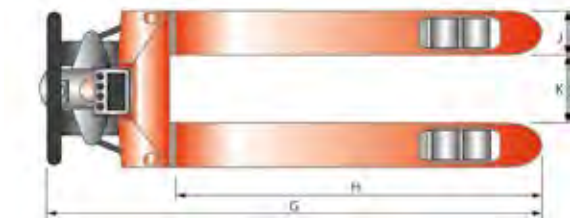

Artikel		1101086W3
Tragfähigkeit, kg		2000
Teilung, kg		0,2
Gabelhöhe min., mm	F	88
Hub, mm	E	112
Lenkräder, mm		180x50 P
Gabelrollen tandem, mm		74x70 P
Gabellänge, mm	H	1150
Gabelbreite, mm	J	180
Gabelweite, mm	K	210
Deichselhöhe max., mm	A	1210
Gesamtlänge, mm	G	1580
Gewicht, kg		95
P=Polyurethan G=Gummi N=Nylon		

SCHEFER

Display

Das hochwertige Display mit einer Ziffernhöhe von 25 mm kann vom Anwender aus nahezu jedem Blickwinkel abgelesen werden. Auch bei dunklen Lichtverhältnissen gut lesbar.

Funktionstasten

Werden die großen Funktionstasten gedrückt, so ist ein Klick-Impuls spürbar. Zudem ertönt ein Piep-Ton. Sogar beim Tragen von Handschuhen, ist der Anwender anhand dieses Impulses sicher, dass die Taste ordnungsgemäß bedient wurde.

Ein-Aus-Taster

Verriegelung

Gewicht bleibt im Display sichtbar.

Genauigkeit

Gewichtsanzeige ab 400 g Last in 200 g Schritten.

Ruhemodus

Geringer Stromverbrauch durch automatischen Ruhemodus.

Addierfunktion

Addiert das Gewicht mehrerer Paletten zu einem Gesamtgewicht. Wird weiteres Gewicht hinzugefügt, zeigt das Display das neue Gesamtgewicht, sowie die Anzahl des bereits gewogenen Stückgutes an.

Tara

Null-Stellung

Summenfunktion

Summiert alle gewogenen Lasten. (Addier- + Printtaste gleichzeitig drücken)

Akkustandanzeige

Zeigt den aktuellen Akkustand.

IP54 Norm

Hohe Betriebs- und Funktionssicherheit, geprüft nach IP54 Norm.

Hohe Präzision

(+/- 0,3 %) Vier in den Gabeln eingebaute Wiegezellen sorgen auch bei ungünstigen Lastenlagen oder Bodenverhältnissen für ein präzises Wiegen.

stabile Deichsel mit Gummi-Kunststoffummantelung

stabile Hubeinheit

externes Ladegerät

GABELHUBWAGEN PREMIUM MIT WAAGE

Eine perfekte Verbindung stellt der Premium mit Waage für Ihre Lagerlogistik dar. Das intelligente Wiegemodul zeigt im Display neben Einzel- und Gesamtgewicht auch die Stückgutanzahl an. Die Stromversorgung des Wiegemodules erfolgt über einen 6 V/4 Ah Akku und ein externes 7 V/1 A Ladegerät. Bis zu 2,5 t kommissioniert der Premium mit seinem stahlgefertigten Chassis. Tandemgabelrollen und Lenkrollen aus Polyurethan reduzieren die Punktbelastung und gewährleisten optimalen Einsatz auf unterschiedlichen Bodenbelägen.

4 präzise Sensoren

externes Ladegerät

1101085W1

Artikel		1101085W1	1101085W80	1101085WP1
Tragfähigkeit, kg		2500	2500	2500
Teilung, kg		0,5	0,5	0,5
Gabelhöhe min., mm	F	80	80	80
Hub, mm	E	120	120	120
Lenkräder, mm		180x50 P	180x50 P	180x50 P
Gabelrollen tandem, mm		70x70 P	70x70 P	70x70 P
Gabellänge, mm	H	1150	800	1150
Gabelbreite, mm	J	160	160	160
Gabelweite, mm	K	220	220	220
Deichselhöhe max., mm	A	1210	1210	1210
Gesamtlänge, mm	G	1563	1290	1563
Gewicht, kg		99	95	99
P=Polyurethan G=Gummi N=Nylon				

Funktionstasten

Werden die großen Funktionstasten gedrückt, so ist ein Klick-Impuls spürbar. Sogar beim Tragen von Handschuhen, ist der Anwender anhand dieses Impulses sicher, dass die Taste ordnungsgemäß bedient wurde.

Display

Das hochwertige Display mit einer Ziffernhöhe von 30 mm kann vom Anwender aus nahezu jedem Blickwinkel abgelesen werden. Auch bei dunklen Lichtverhältnissen gut lesbar.

Hohe Präzision

(+/- 0,1 %) Vier in den Gabeln eingebaute Wiegezellen sorgen auch bei ungünstigen Lastenlagen oder Bodenverhältnissen für ein präzises Wiegen.

Genauigkeit

Gewichtsanzeige ab 0 kg Last in 0,5 kg Schritten.

Summenfunktion

Addiert das Gewicht mehrerer Paletten zu einem Gesamtgewicht. Wird weiteres Gewicht hinzugefügt, zeigt das Display das neue Gesamtgewicht, sowie die Anzahl des bereits gewogenen Stückgutes an.

Ruhemodus

Geringer Stromverbrauch durch automatischen Ruhemodus.

IP54 Norm

Hohe Betriebs- und Funktionssicherheit, geprüft nach IP54 Norm.

Tara

Null-Stellung für Summenfunktion und für Brutto-Netto Wiegung.

für Gabellänge 1150 mm ist der Hubwagen optional mit Drucker Art.-Nr. 1101085WP1 erhältlich (Ausdruck ab 20 kg)

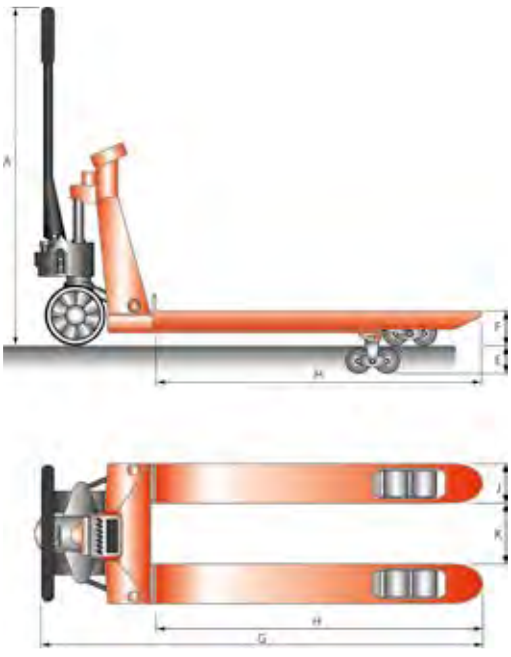

GABELHUBWAGEN
PREMIUM EDELSTAHL MIT WAAGE

Ein Hoch auf die Effizienz, denn der GHW Premium Edelstahl mit Waage von Schefer kann das Quäntchen mehr. Dieser Hubwagen verfügt über eine mit Edelstahl verkleidete Waage, die auch während des Lastentransportes hinzugefügte Waren auswiegt. So erfolgen Warenbewegung und Wiegevorgang in einem. Das Wiegesystem besteht aus vier Lastzellen, die unter den Gabeln angeordnet sind. Diese Verteilung sorgt für ein optimales Ergebnis beim Wiegen. Mit einem Chassis, komplett aus Edelstahl in der Ausführung Inox AISI VA 304 gefertigt, ist der GHW Premium ideal beim Einsatz in sensiblen Bereichen der Lebensmittelverarbeitung oder Chemieindustrie. Die ergonomisch geformte Deichsel erlaubt ein feinfühliges Transportieren der Güter, auch unter schwerer Last von bis zu 2000 kg. Tandemgabelrollen und Lenkrollen aus widerstandsfähigem Nylon sorgen zudem für leichtgängiges und zuverlässiges Verfahren Ihrer Lasten. Das Gerät verfügt über einen 6 V/4 Ah Akku und ein externes 7 V/1 A Ladegerät.

Wiegeeinheit

stabile Hebeeinheit
aus Edelstahl

Funktionstasten

Werden die großen Funktionstasten gedrückt, so ist ein Klick-Impuls spürbar. Sogar beim Tragen von Handschuhen, ist der Anwender anhand dieses Impulses sicher, dass die Taste ordnungsgemäß bedient wurde.

Display

Das hochwertige Kontrastdisplay kann vom Anwender aus nahezu jedem Blickwinkel abgelesen werden, benötigt keine Hintergrundbeleuchtung und passt sich den Lichtverhältnissen des Raumes außergewöhnlich gut an.

Hohe Präzision

(+/- 0,1 %) Vier in den Gabeln eingebaute Wiegezellen sorgen auch bei ungünstigen Lastenlagen oder Bodenverhältnissen für ein präzises Wiegen.

Genauigkeit

Gewichtsanzeige ab 0 kg
Last in 0,5 kg Schritten.

Summenfunktion

Addiert das Gewicht mehrerer Paletten zu einem Gesamtgewicht. Wird weiteres Gewicht hinzugefügt, zeigt das Display das neue Gesamtgewicht, sowie die Anzahl des bereits gewogenen Stückgutes an.

Ruhemodus

Geringer Stromverbrauch durch automatischen Ruhemodus.

IP65 Norm

Hohe Betriebs- und Funktionssicherheit, geprüft nach IP65 Norm.

Tara

Null-Stellung für Summenfunktion und für Brutto-Netto Wiegung.

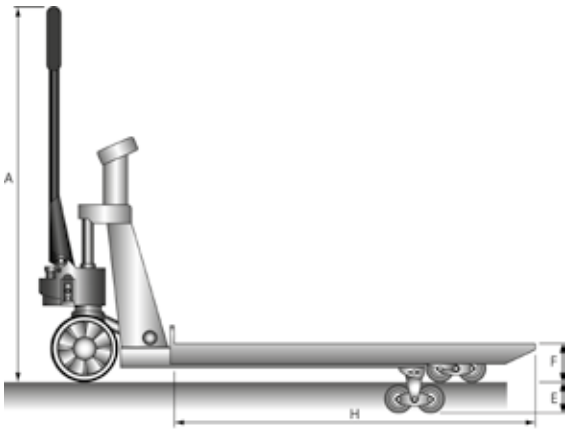

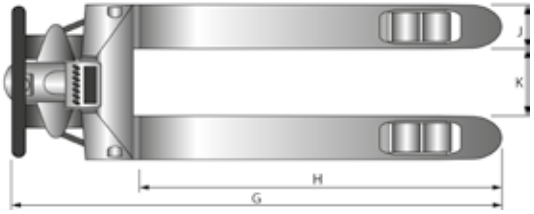

Artikel		1101082WSS
Tragfähigkeit, kg		2000
Teilung, kg		0,5
Gabelhöhe min., mm	F	85
Hub, mm	E	110
Lenkräder, mm		180x50 N
Gabelrollen tandem, mm		74x70 N
Gabellänge, mm	H	1150
Gabelbreite, mm	J	160
Gabelweite, mm	K	220
Deichselhöhe max., mm	A	1230
Gesamtlänge, mm	G	1565
Gewicht, kg		110
Pharmabereich geeignet		ja
Lebensmittelbereich geeignet		ja
P=Polyurethan G=Gummi N=Nylon		

GABELHUBWAGEN PRIMUS MIT WAAGE

Geeichte Ausführung.
Multifunktionalität und Mobilität sparen Zeit und Geld beim Kommissionieren von Gütern, dem Warenversand und in der Produktion. Wenn es um präzises Wiegen und kraftvolles Transportieren von Lasten bis 2,2 t geht, macht der Primus mit Waage seinen Namen zum Programm.
Die robuste Stahlkonstruktion lässt sich mittels Gummi-Lenkrollen und Tandemgabelrollen aus Polyurethan geräuscharm und leichtgängig fahren. Eine ergonomisch geformte Deichsel sorgt für eine leichte Handhabung.

Made in Europe

Hohe Präzision

(+/-0,1 %) Vier in den Gabeln eingebaute Wiegezellen mit DMS Sensoren sorgen auch bei ungünstigen Lastenlagen oder Bodenverhältnissen für ein präzises Wiegen. Automatische Selbsttestfunktion.

6 Volt Akku

Lange Betriebsdauer durch Stromversorgung mittels aufladbarem 6 V Akku.

Display

Gut lesbares Display.
Drei wählbare Varianten zur Hinterleuchtung und hohe Ziffern sorgen für gute Lesbarkeit aus jedem Winkel.
Anzeige in 1,0 kg Schritten.

Stahlgehäuse

Schutz durch widerstandsfähiges Ganzstahlgehäuse.

Vielfältige Anzeigenfunktion

z.B. für Gewicht, Nullstellung, Tarierung, Stabilität, Ladezustand, LOW-Bat Anzeige, 100 % tarierbar, Brutto-/Nettoumschaltung, Minusanzeige.

Sollgewichtskontrolle/ Grenzwertüberwachung

(HIGH – OK – LOW)
Zwei frei wählbare Gewichtswerte werden durch Signalton und Displayanzeige überwacht.

Bedienfreundliche Funktionstasten

Die staub- und wasserdichte Folientastatur verfügt über große Bedienelemente.

Geeichte Ausführung

Eichzulassung Klasse III und CE
Gerät muss alle 2 Jahre nachgeeicht werden.

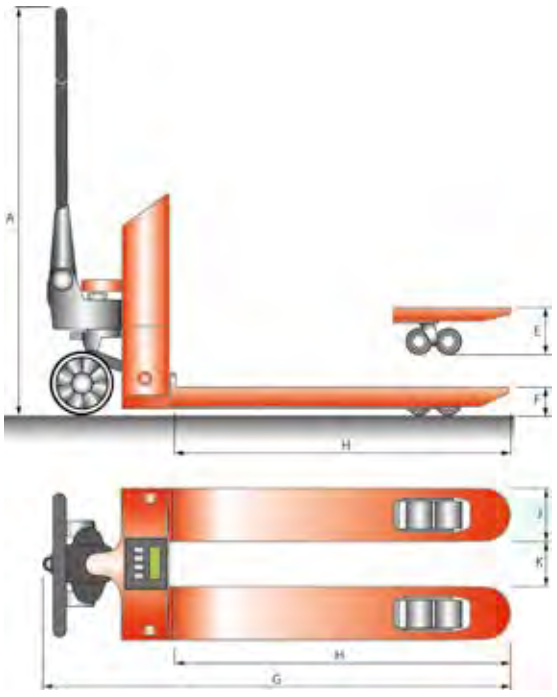

Artikel		1101087WE
Tragfähigkeit, kg		2200
Teilung, kg		1,0
Gabelhöhe min., mm	F	87
Hub, mm	E	120
Lenkräder, mm		200x40 G
Gabelrollen tandem, mm		80x70 P
Gabellänge, mm	H	1155
Gabelbreite, mm	J	170
Gabelweite, mm	K	220
Deichselhöhe max., mm	A	1225
Gesamtlänge, mm	G	1570
Gewicht, kg		142
P=Polyurethan G=Gummi N=Nylon		

DISPLAY-PALETTENHEBER DPH ECO

Vor allem bei beengten Raumverhältnissen eignet sich der Display-Palettenheber DPH Eco mit einfacher Handhabung. Der kleine Allrounder, mit einer Tragfähigkeit von bis zu 200 kg bei gerade einmal 23 kg Eigengewicht, verfährt Viertelpaletten, Verkaufsdisplays und Verkaufspaletten sicher und wendig.
Die Einsatzmöglichkeiten sind ebenso vielfältig wie die Einsatzorte - in Einkaufsmärkten, Tankstellen oder im Groß- und Einzelhandel.
Der DPH Eco bewegt sich aufgrund seiner speziellen PU-Bereifung besonders leise.
Die Feststellbremsen an den Lenkrollen sorgen für ein sicheres Abstellen.
Das Heben und Senken erfolgt rein mechanisch durch Betätigen des Fußpedals.
Der Display-Palettenheber DPH Eco ist wartungsfrei, da keine Hydraulik verbaut ist.
Kein Wechsel von Dichtungen, kein Einsatz von Schmiermitteln.

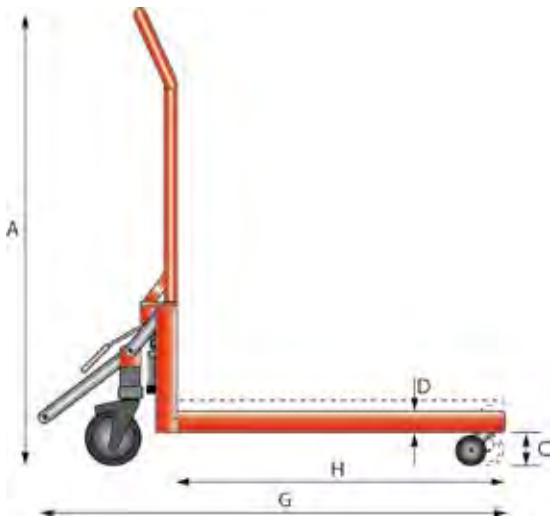

Artikel		1101067DPH02
Tragfähigkeit, kg		200
Gabelhöhe min./max., mm		95/125
Lenkräder, mm		125x31 P
Lastrollen, mm		75x30 P
Gabellänge, mm	H	580
Gabelbreite, mm		220
Gabeldicke, mm	D	50
Bodenfreiheit, mm	C	45
Deichselhöhe max., mm	A	1065
Gesamtlänge, mm	G	840
Gesamtbreite, mm		505
Gewicht, kg		23
P=Polyurethan G=Gummi N=Nylon		

DISPLAY-PALETTENHEBER DPH PREMIUM

Mit dem Display-Palettenheber DPH Premium ist das Anheben, Absetzen und Verfahren von Display-Paletten, CHEP- oder Viertelpaletten problemlos möglich. Der Hebevorgang wird bequem und kräftesparend durch Pumpen der Deichsel gesteuert.
Ein Überdruckventil verhindert dabei eine Überlastung des Gerätes.
Das Absenken der Last erfolgt feinfühlig über den Ablasshebel. Zwei schwenkbare Lenkrollen und eine Bockrolle aus Polyurethan lassen den DPH Premium wendig seine Last verfahren. Die an den Lenkrollen angebrachten Feststellbremsen bieten sicheren Halt im Ruhezustand.

Der DPH02L kann mit seiner Gabellänge von 1200 mm gleichzeitig zwei Viertelpaletten oder Displaypaletten aufnehmen.
Das spart besonders viel Zeit. Selbst wenn die Viertel- oder Displaypalette am anderen Ende der Europalette liegt, muss sie nicht extra gedreht werden. Die rundum Polyurethan Bereifung und die hohe Tragfähigkeit von 200 kg oder 500 kg machen den Schefer Display-Palettenheber zu einem idealen Begleiter in Verkaufsräumen mit Kundenverkehr.

1101066DPH05

1101066DPH02L

1101066DPH05N

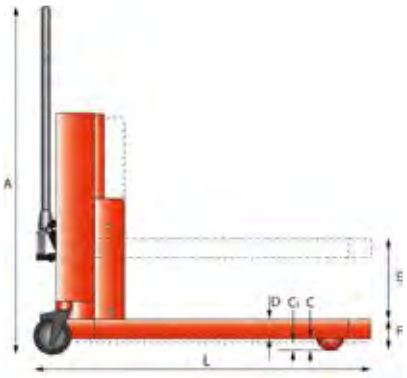

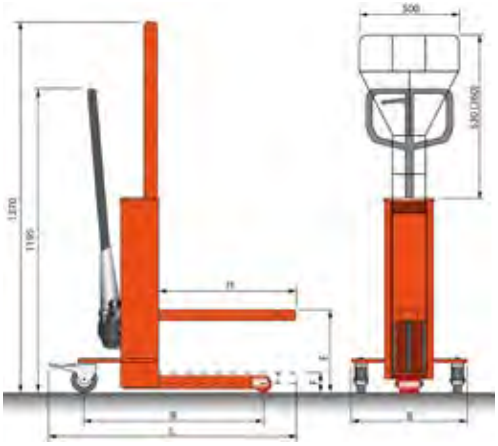

Artikel		1101066DPH05	1101066DPH05N	1101066DPH02L
Tragfähigkeit, kg		500	500	200
Gabelhöhe min., mm	F	90	90	90
Hub, mm	E	305	240	240
Lenkräder, mm		100x32 P	100x32 P	100x32 P
Lastrollen single, mm		80x60 P	74x93 P	74x93 P
Gabellänge, mm	H	595	600	1200
Gabelbreite, mm		165	200	200
Gabeldicke, mm	D	56	40	55
Bodenfreiheit, mm	C	35	25	25
	C[1]	24	22	22
Deichselhöhe max., mm	A	1200	1195	1195
Gesamtlänge, mm	L	970	940	1540
Gesamtbreite, mm	B	510	500	500
Radstand, mm	R	750	765	1140
Gewicht, kg		57	70	83

P=Polyurethan G=Gummi N=Nylon

SCHERENHUBWAGEN SHW PREMIUM

Der Scherenhubwagen verfährt und hebt manuell Lasten bis 1500 kg – und das sogar im Schnellhubmodus. Er bietet auch in komplett ausgefahrener Hubhöhe sicheren Halt und macht ihn damit zur praktischen Hebebühne.

Das Chassis wird von einer robusten Zylindereinheit angehoben.
Der Handablasshebel verfügt über 3 Modi: den Normalhub (in Mittelstellung), die fein dosierbare Absenkfunktion und den Schnellhubmodus. Durch Drücken des Handablasshebels nach unten, wird der Schnellhub aktiviert, danach kann der Scherenhubwagen mit nur wenigen Hubbewegungen auf die maximale Hubhöhe gepumpt werden. Das hochwertige Ablassventil ermöglicht ein gut dosierbares Senken des Scherenhubwagens.
Das robuste Gerät ermöglicht ein ergonomisches Arbeiten in allen Arbeitsbereichen. Dies wird durch die kugelgelagerte Lenkung noch erleichtert. Je nach Ausführung ist der Scherenhubwagen bis ca. 300, 400 bzw. 450 mm Gabelzinkenhöhe verfahrbar.

1102011SLTM3

Artikel		1102011SLTM3	1102011SLTM800	1102011SLTM1500	1102011SLTM1800	1102011SLTM15
Tragfähigkeit, kg		1000	1000	1000	1000	1500
Lastschwerpunkt, mm	B	600	400	750	900	600
Gabelhöhe min., mm	F	85	85	85	85	85
Hub, mm	E	715	515	715	715	715
Lenkräder, mm		180x50 P	180x50 P	180x50 P	180x50 P	180x50 P
Lastrollen, mm		75x50 P	75x50 P	75x50 P	75x50 P	75x50 P
Gabellänge, mm	H	1170	800	1500	1800	1170
Gabelbreite, mm	J	160	160	160	160	160
Gabelweite, mm	K	220	220	220	220	220
Gabeldicke, mm	D	49	49	49	49	49
Bodenfreiheit, mm	C	18	18	20	15	15
Deichselhöhe max., mm	A	1200	1200	1200	1200	1200
Gesamtlänge, mm	G	1650	1370	2080	2360	1650
Gewicht, kg		104	91	133	159	115
Pumpbewegungen Schnellhubmodus		22	18	26	24	24
Pumpbewegungen Normalhubmodus		77	61	104	80	80
verfahrbar bis ca. Gabelzinkenhöhe, mm		400	300	450	400	400

P=Polyurethan G=Gummi N=Nylon

Bedienhebel
- Oben: Senken
- Mitte: Normalhub
- Unten: Schnellhub

Multifunktionsgriff

1102011SLTM800

1102011SLTM3

Fußablasshebel

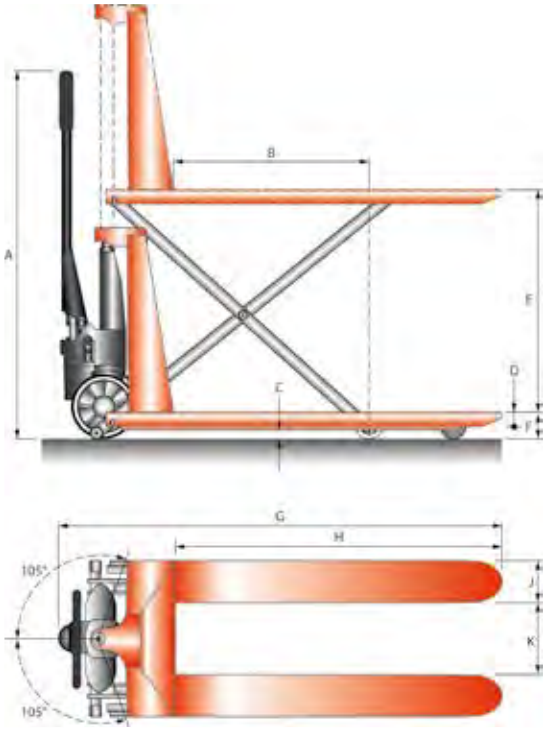

SCHERENHUBWAGEN
SHW PREMIUM 10 E

Tägliche und vielseitige Einsätze erfordern Qualität und durchdachte Features.
Lasten bis 1000 kg werden elektrisch angehoben.
Auf Knopfdruck sorgt ein 800 Watt starker Hubmotor für ein sicheres Anheben der Last. Automatische Seitenstabilisatoren geben zusätzlichen Halt.
Der Scherenhubwagen ist universell einsetzbar, ob als Werkbank, Herrichtungstisch oder Hubtisch. Mit dem einhändig zu bedienenden Ablasshebel passt sich der Premium 10 E bequem der nötigen Einsatzhöhe nach unten an. Dies sorgt für ergonomische Arbeitshöhen und optimale Arbeitsabläufe.
Dank der feinfühlig dosierbaren Absenkgeschwindigkeit werden Lasten schonend und sicher abgesetzt.
Das verstärkte Chassis kann durch die kugelgelagerte Lenkung leichtgängig verfahren werden.
Ein Schlüsselschalter schützt das Gerät vor unbefugtem Zugriff.
Das Aufladen der 12 V/65 Ah Batterie erfolgt unkompliziert mittels integriertem Ladegerät 12 V/6 A an jeder 230 V Steckdose.
Speziell für kürzere Arbeitszyklen bzw. mittelschweren Einsatz ausgelegt, bietet der Premium 10 E als manuell verfahrbare Hubeinheit zur Unterstützung am Arbeitsplatz eine wirtschaftliche Gesamtlösung.

1102035SLTE3

Artikel		1102035SLTE3	1102035SLTE680
Tragfähigkeit, kg		1000	1000
Lastschwerpunkt, mm	B	600	600
Gabelhöhe min., mm	F	85	85
Hub, mm	E	715	715
Hubzeit mit/ohne Last, s		20/15	20/15
Lenkräder, mm		180x50 P	180x50 P
Lastrollen, mm		75x50 P	75x50 P
Gabellänge, mm	H	1170	1170
Gabelbreite, mm	J	160	160
Gabelweite, mm	K	220	360
Bodenfreiheit, mm	C	11	11
Deichselhöhe max., mm	A	1270	1270
Gesamtlänge, mm	G	1730	1760
Gewicht, kg		130	134
P=Polyurethan G=Gummi N=Nylon			

Multifunktionsgriff (Rückseite)

Multifunktionsgriff (Vorderseite)

1102035SLTE680

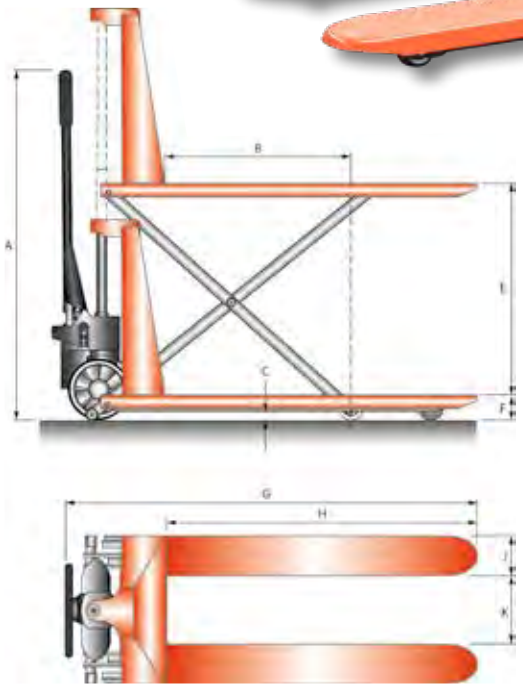

SCHERENHUBWAGEN
SHW PREMIUM 10 E MIT WAAGE

Der Scherenhubwagen Premium 10 E mit Waage brilliert als universell einsetzbares Tool.
Geeignet zur Be- und Entladung, Bestückung, Kommissionierung, Wareneingangs- und ausgangskontrolle. Verwendbar sowohl als Werkbank als auch entlang von Produktions- oder Montagelinien. Der Scherenhubwagen hebt Lasten bis 1000 kg elektrisch auf eine Hubhöhe von bis zu 800 mm an. Das Gerät ist ohne Last bis ca. 300 mm Gabelzinkenhöhe verfahrbar. Danach werden an der Schere angebrachte Stabilisatoren aktiviert und erhöhen die Standsicherheit.
Ein leistungsstarker, verschleißfreier 580 Watt Hubmotor ermöglicht eine stufenlose Höheneinstellung, sodass sich der SHW 10 E mit Waage immer der erforderlichen Arbeitshöhe anpasst und für ein Plus an Effizienz und Ergonomie am Arbeitsplatz sorgt.
Das stufenlose und feinfühlige Absenken der Last erfolgt manuell. Bei Bedarf kann der Hebevorgang mit ca. 70 Pumpbewegungen zusätzlich auch manuell erfolgen.
Mit dem SHW Premium 10 E mit Waage können mehrere Arbeitsschritte in einem Vorgang erledigt werden, denn die Waage besticht durch nützliche Features und hohe Präzision. So kann bereits bei der Palettenbestückung oder Kommissionierung das Gewicht kontrolliert werden. Auch die Warenentladung und Wareneingangskontrolle kann mit diesem Gerät, dank der Wiege- und Hubfunktion, in einem Arbeitsschritt erfolgen.
Der Scherenhubwagen verfügt über ein integriertes 12 V/6 A Ladegerät. Es kann an jede haushaltsübliche Steckdose angeschlossen werden und so die 12 V/65 Ah Batterie für den nächsten Arbeitszyklus aufladen. Das robuste Chassis lässt sich durch die kugelgelagerten Rollen leichtgängig verfahren. Die verschleißarmen Lenkräder und Lastrollen aus Polyurethan reduzieren den Rollwiderstand und das Abrollgeräusch. Der Scherenhubwagen SHW Premium 10 E mit Waage erweist sich durch seinen breiten Einsatzbereich als nachhaltige Investition für jedes Unternehmen.

präzise Wiegesensoren

SCHEFER

Funktionstasten

Werden die großen Funktionstasten gedrückt, so ist ein Klick-Impuls spürbar. Sogar beim Tragen von Handschuhen ist der Anwender anhand dieses Impulses sicher, dass die Taste ordnungsgemäß bedient wurde.

Display

Das hochwertige Display mit einer Ziffernhöhe von 20 mm kann vom Anwender aus nahezu jedem Blickwinkel abgelesen werden. Auch bei dunklen Lichtverhältnissen gut lesbar.

Hohe Präzision

(+/- 0,15 %) Vier in den Gabeln eingebaute Wiegezellen sorgen auch bei ungünstigen Lastenlagen oder Bodenverhältnissen für ein präzises Wiegen.

Genauigkeit

Gewichtsanzeige ab 0 kg Last in 0,1 kg Schritten.

Umschalten kg/lb

Null-Stellung

Ein-Aus-Taste

Ruhemodus

Geringer Stromverbrauch durch automatischen Ruhemodus.

Summenfunktion

Addiert das Gewicht mehrerer Paletten zu einem Gesamtgewicht (langes Drücken). Wird ein weiteres Gewicht hinzugefügt, zeigt das Display das neue Gesamtgewicht, sowie die Anzahl des bereits gewogenen Stückgutes an.

IP68 Norm

Hohe Betriebs- und Funktionssicherheit, geprüft nach IP68 Norm.

Tara

Null-Stellung für Summenfunktion und für Brutto-Netto Wiegung.

Artikel		1102045SLTEW
Tragfähigkeit, kg	G	1000
Lastschwerpunkt, mm	B	600
Gabelhöhe min., mm	F	90
Hub, mm	E	710
Hubzeit mit/ohne Last, s		29/25
Senkzeit mit/ohne Last, s		20
Lenkräder, mm		180x50 P
Lastrollen, mm		75x75 P
Gabellänge, mm	H	1190
Gabelbreite, mm	J	180
Gabelweite, mm	K	220
Bodenfreiheit, mm	C/C¹	33/15
Deichselhöhe max., mm	A	1290
Gesamtlänge, mm	G	1750
Hubmotor, kW		0,58
Batterie, V / Ah		12 / 65
Gewicht, kg		212
P=Polyurethan G=Gummi N=Nylon		

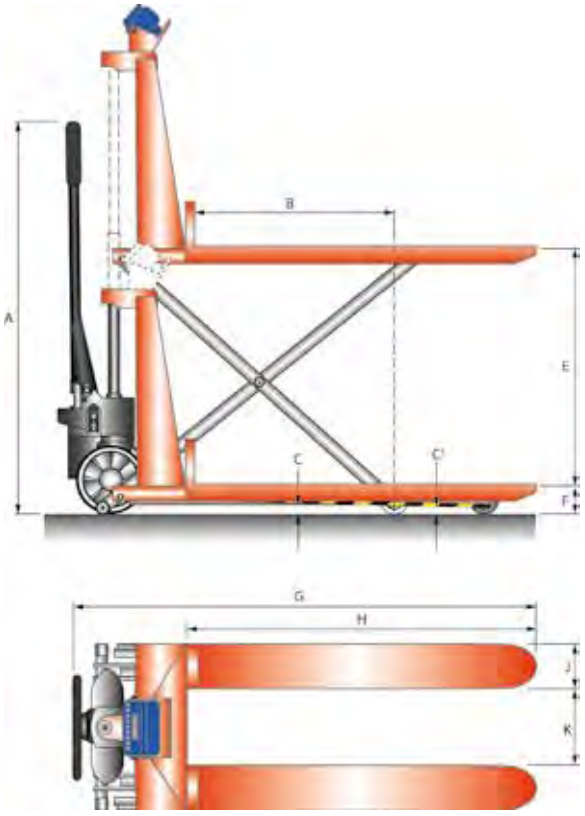

SCHERENHUBWAGEN
SHW PREMIUM 10 EF

Hohe Qualität und besondere Features zeichnen den SHW Premium 10 EF aus. Er hebt und verfährt Lasten bis 1000 kg elektrisch.

Auf Knopfdruck sorgt ein 800 Watt starker Hubmotor für ein sicheres Anheben der Last. Automatische Seitenstabilisatoren geben zusätzlichen Halt.
Als absolute Besonderheit verfügt der SHW Premium 10 EF außerdem über einen 750 Watt starken Antriebsmotor. Dieser zweite Motor ermöglicht das elektrische Verfahren bis zu 4 km/h.
Im Upright-Modus ist dies sogar möglich, wenn sich die Deichsel in vertikaler Position befindet. Die Handhabung in engen Räumen, wie z.B. in Aufzügen oder auf Ladeflächen, wird dadurch um ein Vielfaches erleichtert.

Sicherheit und Ergonomie stehen an erster Stelle.
Das verstärkte Chassis kann durch die kugelgelagerte Lenkung leichtgängig verfahren werden. Elektromagnetische Bremsen sorgen zusätzlich für Sicherheit. Ein PIN-Code schützt das Gerät vor unbefugtem Zugriff.

Mit den Tasten Heben/Senken passen Sie den Scherenhubwagen bequem der nötigen Einsatzhöhe an. Dies sorgt für ergonomisches Arbeiten, sowie optimale Arbeitsabläufe und macht das Gerät universell einsetzbar. Ob als Werkbank, Herrichtungstisch oder Hubtisch, zur Maschinenbestückung oder zur Materiallagerung.

Der SHW Premium 10 EF verfügt über verschleißarme Polyurethan Lenk- und Gabelrollen. Das Aufladen des verbauten 24 V/20 Ah Lithium-Ionen Akkus erfolgt unkompliziert mittels integriertem 30 V/5 A Ladegerät an jeder 230 V Steckdose.

Hochwertig, sicher, ergonomisch – der SHW Premium 10 EF, Vertreter einer neuen Generation der Flurfördergeräte.

1102036SLTE3F

SCHEFER

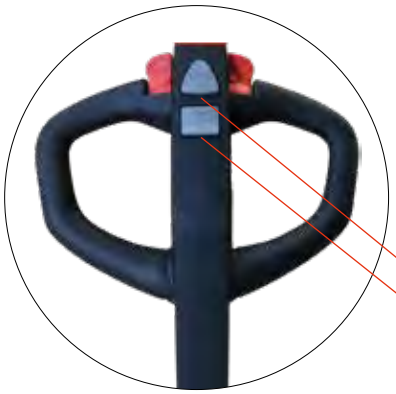

Signal-Taster
Heben/Senken

Multifunktionsgriff (Rückseite)

Not-Umkehr-Taster
Fahrschalter
Schildkröten-Taster
Pin-Eingabe
Ein-Aus-Schalter
Display Ladestandanzeige

Multifunktionsgriff (Vorderseite)

1102036SLTE3F20

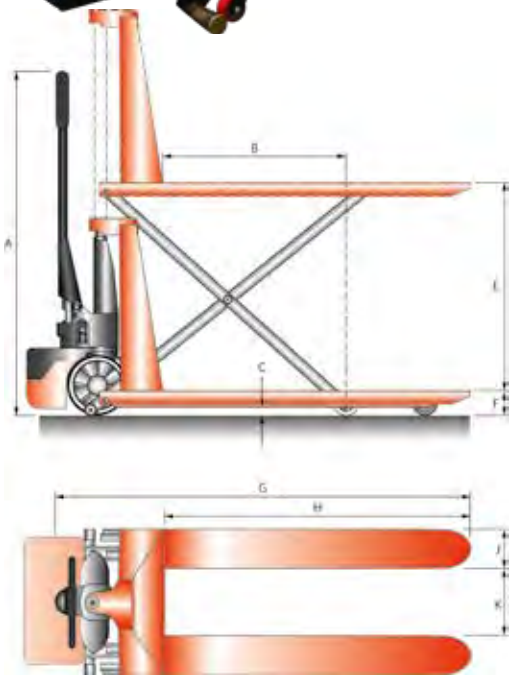

UPRIGHT-MODUS

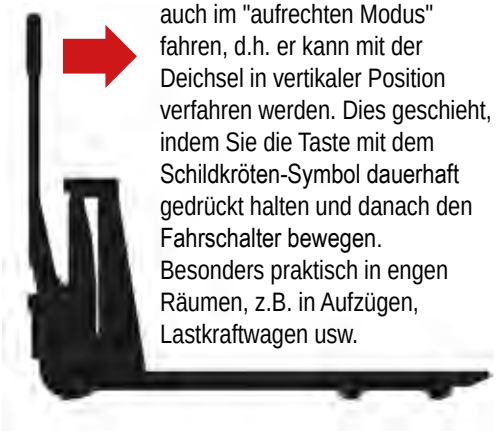

Der SHW Premium 10 EF kann auch im "aufrechten Modus" fahren, d.h. er kann mit der Deichsel in vertikaler Position verfahren werden. Dies geschieht, indem Sie die Taste mit dem Schildkröten-Symbol dauerhaft gedrückt halten und danach den Fahrschalter bewegen. Besonders praktisch in engen Räumen, z.B. in Aufzügen, Lastkraftwagen usw.

Artikel		1102036SLTE3F	1102036SLTE3F20
Tragfähigkeit, kg		1000	1000
Lastschwerpunkt, mm	B	600	1000
Gabelhöhe min., mm	F	85	85
Hub, mm	E	715	715
Hubzeit mit/ohne Last, s		25/35	25/35
Antriebsrad, mm		220x75 P	220x75 P
Lastrollen, mm		75x50 P	75x50 P
Stützräder, mm		50x27 P	50x27 P
Gabellänge, mm	H	1140	2000
Gabelbreite, mm	J	160	160
Gabelweite, mm	K	240	240
Bodenfreiheit, mm	C	21	21
Deichselhöhe max., mm	A	1320	1320
Gesamtlänge, mm	G	1794	2649
Gewicht, kg		172	190
Wenderadius, mm		1635	2465
Fahrgeschwindigkeit, km/h		4	4
Bremse		elektromagnetisch	elektromagnetisch
Antriebsmotor, kW		0,75	0,75
Hubmotor, kw		0,8	0,8
Batterie, V/Ah		24/20 Lithium	24/20 Lithium
Batteriegewicht +/- 5%, kg		10,8	10,8
P=Polyurethan G=Gummi N=Nylon			

SCHEFER

SCHERENHUBWAGEN
SHW PRIMUS 15 E

Als erstklassige Kombination aus handlichem Gabelhubwagen und elektrischem Hebemodul präsentiert sich der SHW Primus 15 E. Aufgenommene Paletten werden an die gewünschte Stelle verfahren und per Knopfdruck mit rekordverdächtiger Hubgeschwindigkeit auf die gewünschte Arbeitshöhe gebracht.
Der SHW Primus 15 E kann beispielsweise als Werkbank fungieren, auf welcher ein Werkstück bearbeitet und anschließend zur nächsten Arbeitsstation verfahren werden kann.
In der Höhe angepasst, wird der Scherenhubwagen zum praktischen Bereitstelltisch oder, vergrößert als Hubtisch, eine Maschinenauflagefläche.
Bei Lasteinsätzen bis 1500 kg und Höhen bis 0,8 m versorgt die 12 V/60 Ah Batterie, vor Stößen in einem Stahlrahmen geschützt, den leistungsstarken 1200 Watt Hubmotor.
Die Handhabung erweist sich als unkompliziert, denn am Deichselgriff sind die Bedienelemente sowie der Schlüsselschalter angebracht.
Automatische Seitenstabilisatoren garantieren einen sicheren Stand. Mittels externem 12 V/10 A Ladegerät kann die wartungsfreie Batterie an jeder handelsüblichen Steckdose geladen werden.
Eine robuste Konstruktion und Bereifung aus Nylon runden das Gesamtkonzept ab.
Erhältlich in zwei verschiedenen Gabellängen bietet der SHW Primus 15 E effiziente und sichere Arbeitsabläufe, flexible Einsatzmöglichkeiten und Ergonomie am Arbeitsplatz.

1102040SLTE1

Multifunktionsdeichsel

Taste: elektr. Heben/Senken

Schlüsselschalter (Deichselrückseite)

Not-Aus-Knopf

LED Ladestandanzeige

Anwenderfoto

1102040SLTE1

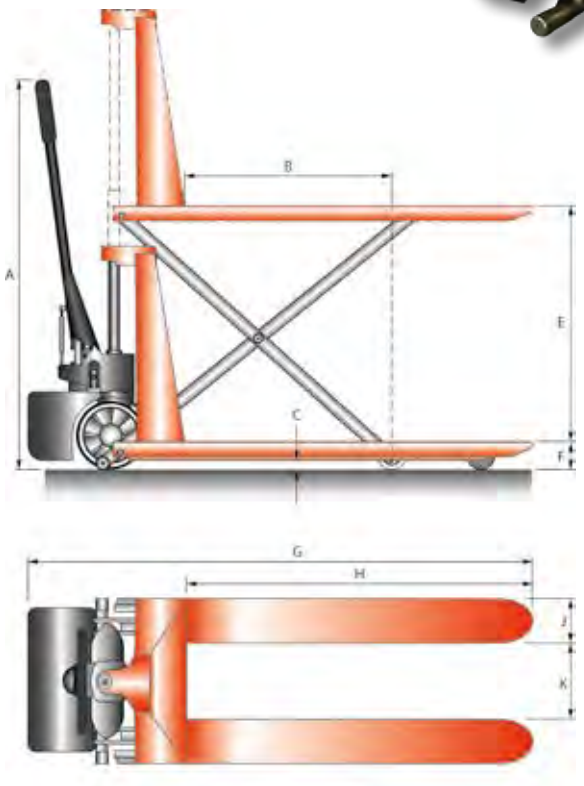

Artikel		1102040SLTE1	1102040SLTE150P
Tragfähigkeit, kg		1500	1500
Lastschwerpunkt, mm	B	600	750
Gabelhöhe min., mm	F	85	85
Hub, mm	E	715	715
Hubzeit mit/ohne Last, s		21/10	25/15
Senkzeit mit/ohne Last, s		12/22	12/22
Lenkräder, mm		150x50 N	150x50 N
Lastrollen, mm		75x50 N	75x50 N
Gabellänge, mm	H	1170	1500
Gabelbreite, mm	J	162	162
Gabelweite, mm	K	196	196
Bodenfreiheit, mm	C	35	35
Deichselhöhe max., mm	A	1200	1200
Gesamtlänge, mm	G	1600	2000
Gewicht, kg		134	160
P=Polyurethan G=Gummi N=Nylon			

SCHERENHUBWAGEN
SHW PRIMUS 15 E MIT POSITIONSENDKONTROLLE

Als erstklassige Kombination aus handlichem Gabelhubwagen und elektrischem Hebemodul präsentiert sich der Scherenhubwagen SHW Primus 15 E mit sensorgesteuerter Positionsendkontrolle.
Bei Lasteinsätzen bis 1500 kg und Höhen bis 0,8 m versorgt die 12 V/60 Ah Batterie den leistungsstarken 1200 Watt Motor für rekordverdächtige Hubgeschwindigkeiten und Ergonomie am Arbeitsplatz.
Zudem verfügt das Gerät über ein internes 12 V/6 A Ladegerät.
Durch die Positionsendkontrolle des SHW Primus 15 E wird dem Anwender eine konstante Arbeitshöhe und somit eine ergonomisch korrekte Haltung garantiert.
Die Arbeitshöhe kann individuell und einfach von 690 bis 1090 mm manuell eingestellt werden. Ein Sensor hält den Scherenhubwagen stets auf der eingestellten Arbeitshöhe. Dies bedeutet, dass die Gabeln sich senken, wenn die Palette beladen wird. Beim Entladen der Palette heben sich die Gabeln entsprechend an. Der SHW Primus 15 E verbindet das Verfahren von Gütern mit einer ergonomisch optimalen Arbeitshaltung beim Be- und Entladen. Mit diesem Scherenhubwagen optimieren Sie Arbeitsabläufe und schützen gleichzeitig die Gesundheit Ihrer Mitarbeiter mit optimaler Ergonomie.

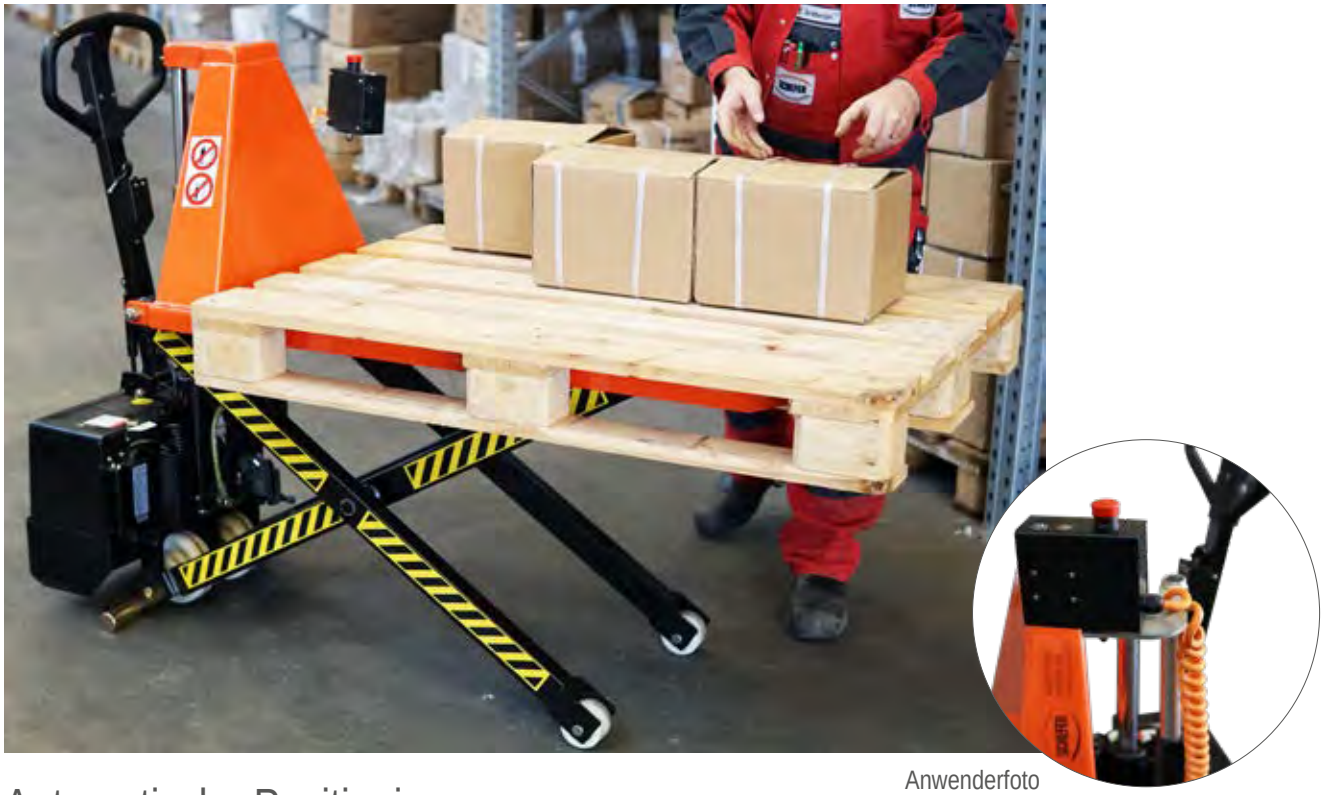

Anwenderfoto

Automatische Positionierung

Die Höhe des Positionssensors kann über eine Teleskopstange eingestellt werden.
Der Positionssensor kann über verschiedene Tastenkombinationen dem Arbeitsplatz angepasst werden.

Kombination 1
Im vollautomatischen Modus sind beide Tasten nicht gedrückt.
Die Positionskontrolle passt die Hubhöhe entsprechend an und hält so die gewünschte Arbeitshöhe.

Kombination 2
Die Positionskontrolle ist deaktiviert, wenn beide Tasten nach unten gedrückt sind.

Kombination 3
Durch das Drücken der hinteren Taste erfolgt nur eine automatische Absenkung.
Diese Kombination eignet sich gut für Beladevorgänge.

Kombination 4
Durch das Drücken der vorderen Taste erfolgt nur eine automatische Anhebung.
Diese Kombination eignet sich gut für Entladevorgänge.

Artikel		1102041SLTE1H
Tragfähigkeit, kg		1500
Lastschwerpunkt, mm	B	600
Gabelhöhe min., mm	F	85
Hub, mm	E	715
Hubzeit mit/ohne Last, s		18/12
Senkzeit mit/ohne Last, s		12/22
Lenkräder, mm		150x50 N
Lastrollen, mm		75x50 N
Gabellänge, mm	H	1100
Gabelbreite, mm	J	162
Gabelweite, mm	K	196
Hubmotorleistung, kW		1,2
Ladegerät		intern
Bodenfreiheit, mm	C	20
Deichselhöhe max., mm	A	1300
Gesamtlänge, mm	G	1600
Gewicht, kg		142
P=Polyurethan G=Gummi N=Nylon		

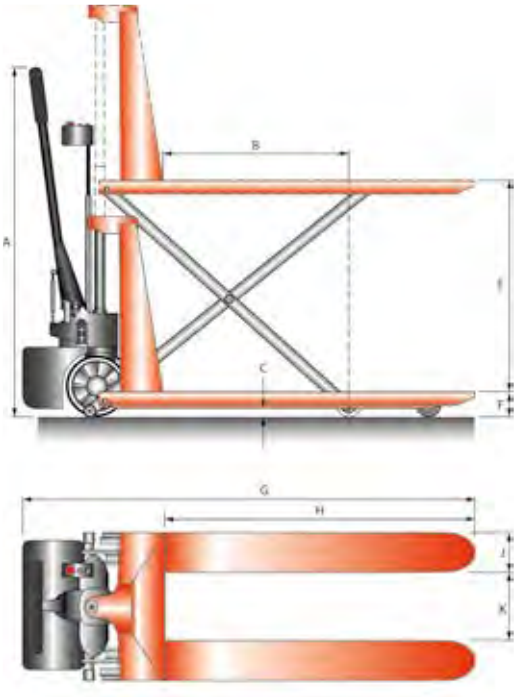

SCHERENHUBWAGEN
SHW PREMIUM EDELSTAHL

Der Scherenhubwagen SHW Premium ist aus Edelstahl AISI 304 gefertigt und für den Einsatz unter besonders hohen Hygieneanforderungen geeignet. Mit dem SLTMSS verfahren und heben Sie problemlos Lasten bis 1000 kg.
Der Scherenhubwagen bietet auf 800 mm Höhe sicheren Halt und macht den Premium SLTMSS damit zur praktischen Hebebühne. Das Chassis wird von einer robusten Zylindereinheit angehoben.
Das hochwertige Ablassventil ermöglicht ein gut dosierbares Senken des Scherenhubwagens. Der robuste SLTMSS schafft ein ergonomisches Arbeiten in allen Arbeitsbereichen. Es wird empfohlen, den Scherenhubwagen nach jedem Einsatz mit klarem Wasser abzuspülen. Der Scherenhubwagen sollte nicht für das Anheben oder den Transport von Gitterboxen, Eisenpaletten oder ähnlichem verwendet werden.

Artikel		1102015SLTMSS
Tragfähigkeit, kg		1000
Lastschwerpunkt, mm	B	600
Gabelhöhe min., mm	F	85
Hub, mm	E	715
Lenkräder, mm		180x50 N
Lastrollen, mm		80x50 N
Gabellänge, mm	H	1150
Gabelbreite, mm	J	160
Gabelweite, mm	K	220
Gabeldicke, mm	D	45
Bodenfreiheit, mm	C	18
Deichselhöhe max., mm	A	1222
Gesamtlänge, mm	G	1700
Gewicht, kg		110
Pharmabereich geeignet		ja
Lebensmittelbereich geeignet		ja
P=Polyurethan G=Gummi N=Nylon		

Deichselgriff

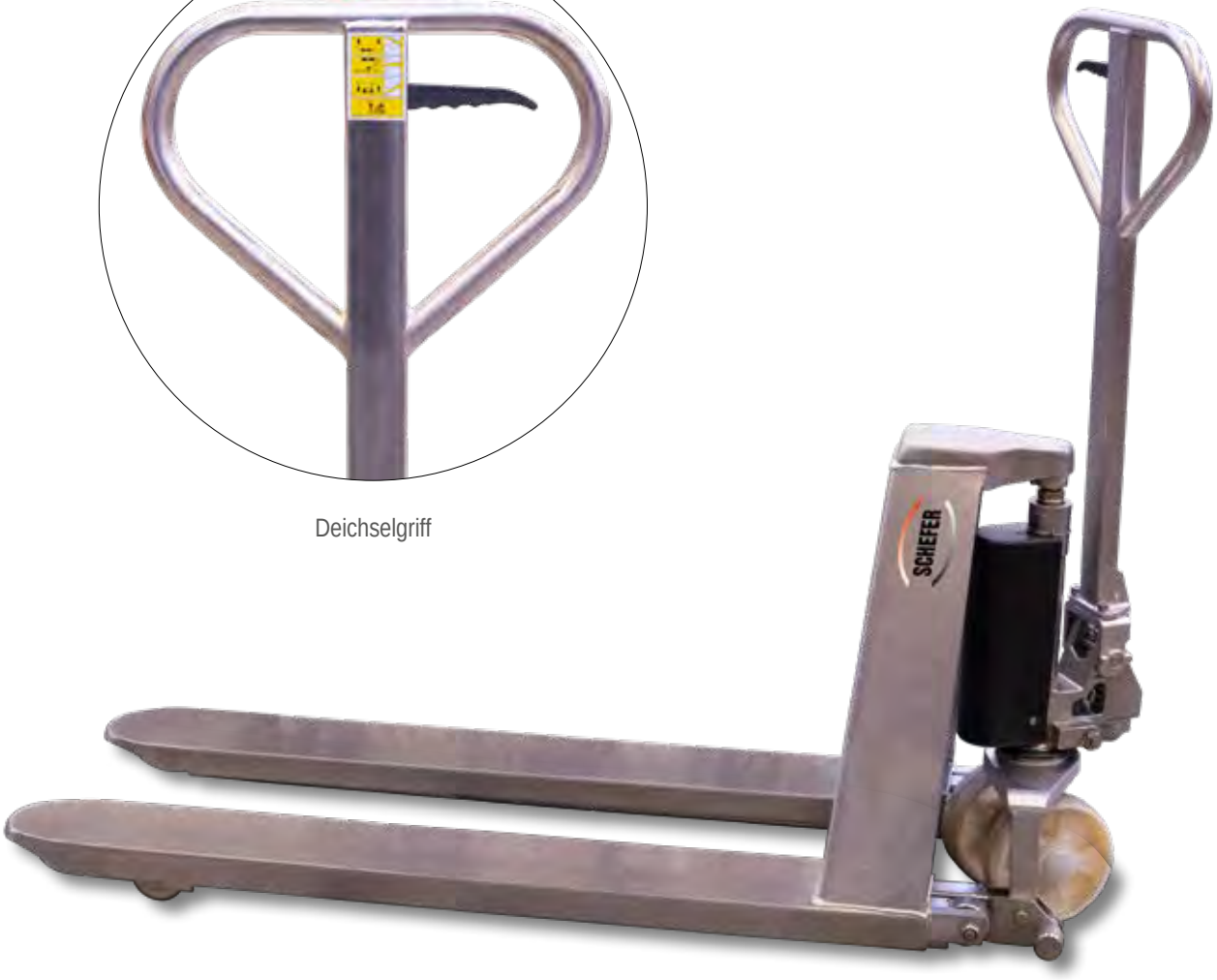

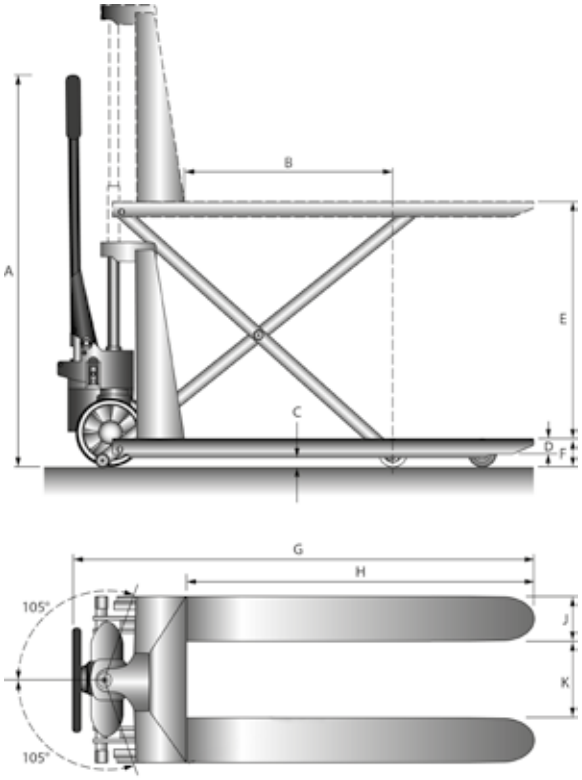

SCHERENHUBWAGEN
SHW PREMIUM 10 E EDELSTAHL

Dieser Scherenhubwagen ist aus Edelstahl AISI 304 gefertigt und ist besonders geeignet, wenn hohe Hygieneanforderungen, wie beispielsweise in medizinischen Einrichtungen oder in der Lebensmittelindustrie, zu erfüllen sind.
Das korrosionsbeständige und robuste Chassis des SHW Premium 10 E verfährt bis zu 1000 kg leichtgängig und problemlos.

Für ein Plus an Entlastung am Arbeitsplatz, sorgt auf Knopfdruck ein starker Hubmotor, der die Last sicher anhebt. Auf 800 mm Höhe bietet der SHW Premium 10 E stabilen Halt und wird so zur praktischen Hebebühne.
Der leistungsstarke Motor kann mit einem externen Ladegerät 12 V/10 A an jeder handelsüblichen Steckdose zügig aufgeladen werden.

Um die Hygienesicherheit zu gewährleisten, wird empfohlen, den Scherenhubwagen nach jedem Einsatz mit klarem Wasser abzuspülen. Der Scherenhubwagen sollte nicht für den Transport oder das Anheben von Gitterboxen, Eisenpaletten oder Ähnlichem verwendet werden, um Kratzer und Abrieb am Edelstahl zu vermeiden.

Artikel		1102046SLTESS
Tragfähigkeit, kg		1000
Lastschwerpunkt, mm	B	600
Gabelhöhe min., mm	F	85
Hub, mm	E	715
Hubzeit mit/ohne Last, s		20/15
Lenkräder, mm		180x50 N
Lastrollen, mm		80x70 N
Gabellänge, mm	H	1150
Gabelbreite, mm	J	160
Gabelweite, mm	K	220
Bodenfreiheit, mm	C	12
Deichselhöhe max., mm	A	1220
Gesamtlänge, mm	G	1700
Hubmotor, kW		0,8
Batterie, V/Ah		12/65
Gewicht, kg		160
Lebensmittelbereich geeignet		ja
Pharmabereich geeignet		ja
P=Polyurethan G=Gummi N=Nylon		

Bedienhebel
- Oben: Senken
- Mitte: Schieben
  Ziehen
- Unten: Heben

Hauptschalter

Taste: elektr. Heben

Multifunktionsgriff (Rückseite)

Multifunktionsgriff (Vorderseite)

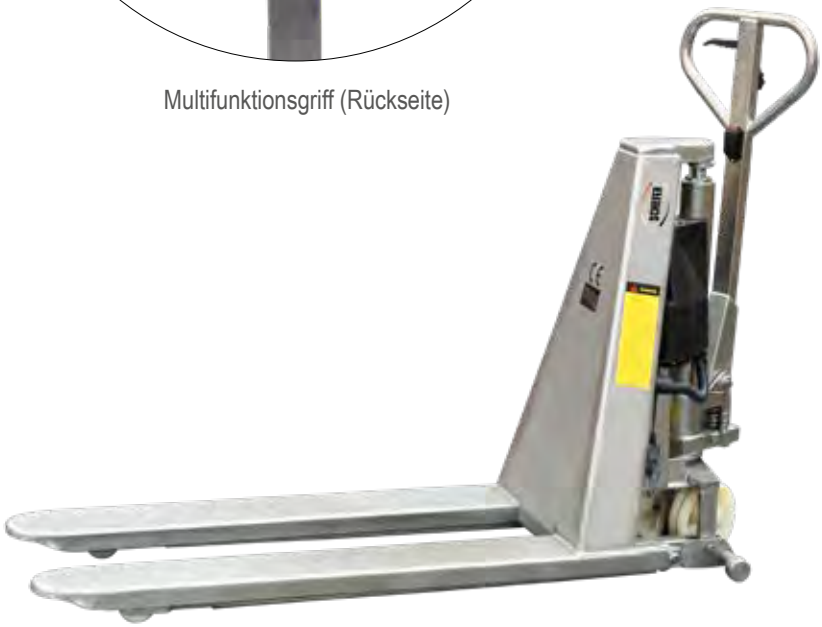

Batterieentladeanzeige

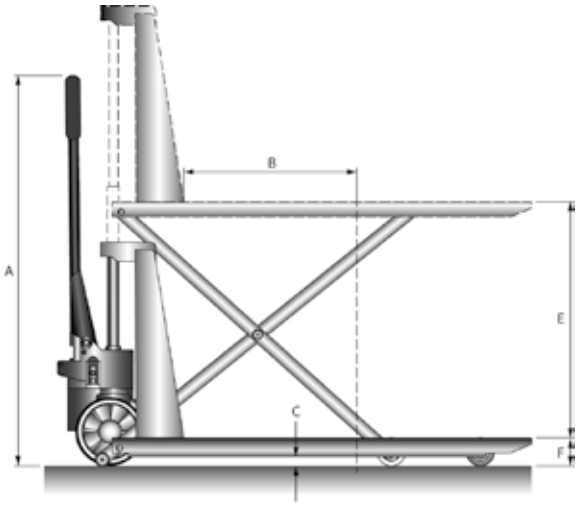

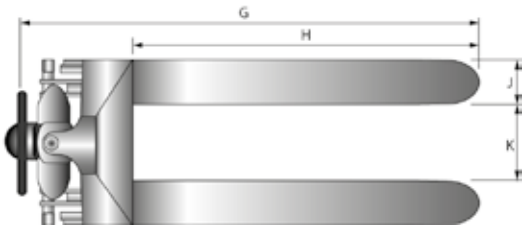

SCHERENHUBWAGEN
PLATTFORMWAGEN PHM PREMIUM

Eine ideale Kombination aus Gabelhubwagen und Plattformwagen ist der PHM Premium. Seine verwindungsfreie, aus Profilstahl geschweißte Gesamtkonstruktion ermöglicht das Verfahren von Lasten in angehobenem Zustand. So befinden sich die Güter jederzeit in der ergonomisch erforderlichen Höhe am richtigen Standort. Die serienmäßig mitgelieferte Plattform aus Stahlblech ist 1115 mm lang und hat eine Breite von 538 mm. Sie lässt sich mit wenigen Handgriffen abnehmen. Dadurch entsteht die Möglichkeit, palettierte Güter anzuheben und zu verfahren. Hier sorgen die gefederte Zugdeichsel und der stabile Rohrschiebebügel für komfortable Handhabung. Ergonomisch und kräftesparend erfolgt das Anheben durch Pumpen mittels Fußpedal. Das Absenken erfolgt, fein dosierbar, über den Ablasshebel am Schiebebügel.
Ein hart verchromter Kolben und ein Überlastventil sorgen für Langlebigkeit der Hydraulikpumpe. Durch Lenk- und Lastrollen aus Polyurethan lässt sich der PHM Premium einfach bewegen. Für zusätzliche Sicherheit sorgen ein Fußschutz an den Lenkrädern, sowie ein Radfeststeller. Der PHM Premium präsentiert sich als ideale Lösung in der ergonomischen Gestaltung von Arbeitsabläufen bei der Bewegung von Lasten.

Artikel		1102050PHM10PL
Tragfähigkeit, kg		1000
Lastenschwerpunkt, mm	B	560
Gabelhöhe max., mm	E	860
Gabelhöhe min., mm	F	90
Plattform		ja
Funktion		manuell
Lenkräder, mm		150x40 P
Lastrollen, mm		70x68 P
Gabellänge, mm	H	1080
Gabelbreite, mm		160
Gabeldicke, mm	D	65
Gabeltragbreite, mm	Q	525
Anzahl Pumpbewegungen		75
Bodenfreiheit, mm		17
Gesamtlänge, mm		1640
Gesamtbreite, mm	N	720
Gesamthöhe, mm	T	1300
Gewicht, kg		145
P=Polyurethan G=Gummi N=Nylon		

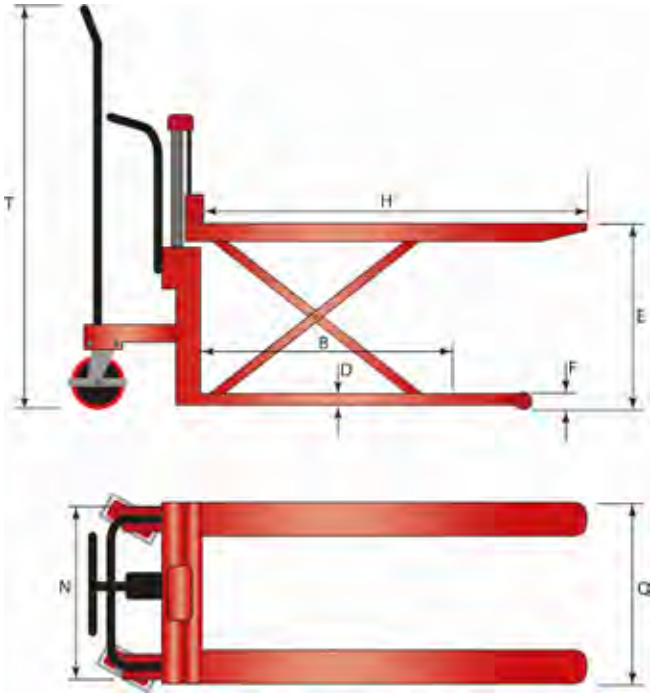

SCHERENHUBWAGEN
PLATTFORMWAGEN PHE PREMIUM

Eine ideale Kombination aus Gabelhubwagen und Plattformwagen ist der PHE Premium.
Seine verwindungsfreie, aus Profilstahl geschweißte Gesamtkonstruktion ermöglicht das Verfahren von Lasten in angehobenem Zustand. So befinden sich die Güter jederzeit in der ergonomisch erforderlichen Höhe am richtigen Standort. Die serienmäßig mitgelieferte Plattform aus Stahlblech ist 1115 mm lang und hat eine Breite von 538 mm. Sie lässt sich mit wenigen Handgriffen abnehmen. Dadurch entsteht die Möglichkeit, palettierte Güter anzuheben und zu verfahren. Hier sorgen die gefederte Zugdeichsel und der stabile Rohrschiebebügel für komfortable Handhabung. Mittels eingebauter 1,6 kW starker Elektropumpe und der 12 V/90 Ah Batterie, schafft der Premium PHE viele Hubvorgänge ohne besondere Kraftanstrengung elektrisch. Gefahren wird der Plattformwagen manuell über Deichsel oder Schiebegriff. Durch Lenk- und Lastrollen aus Polyurethan lässt sich der PHE Premium einfach bewegen.
Für zusätzliche Sicherheit sorgen ein Fußschutz an den Lenkrädern, sowie ein Radfeststeller.
Ein echter Allrounder mit Gabeln, abnehmbarer Plattform und elektrischem Hub.

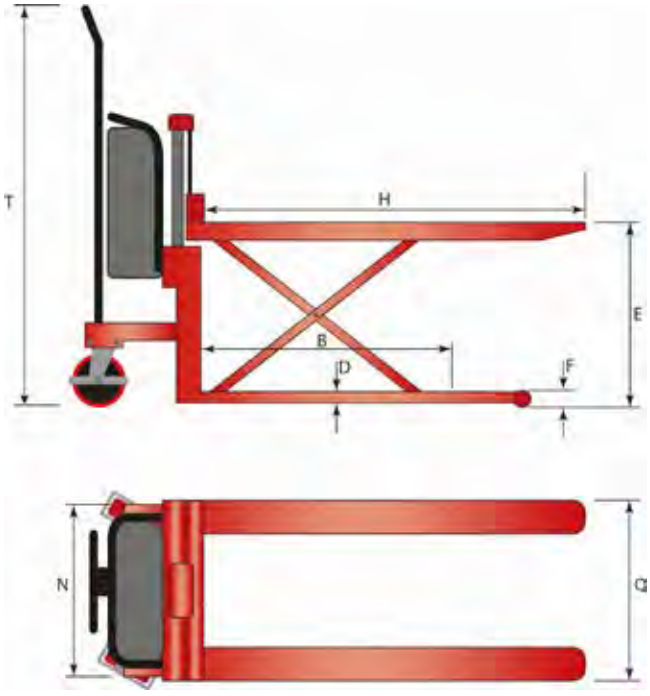

Artikel		1102055PHE10PL
Tragfähigkeit, kg		1000
Lastenschwerpunkt, mm	B	560
Gabelhöhe max., mm	E	860
Gabelhöhe min., mm	F	90
Plattform		ja
Funktion		elektrisch
Lenkräder, mm		150x40 P
Lastrollen, mm		70x68 P
Gabellänge, mm	H	1080
Gabelbreite, mm		160
Gabeldicke, mm	D	65
Gabeltragbreite, mm	Q	525
Motorleistung, kW		1,6
Batterie, V /Ah		12/90
Bodenfreiheit, mm		17
Gesamtlänge, mm		1810
Gesamtbreite, mm	N	660
Gesamthöhe, mm	T	1310
Gewicht, kg		180
P=Polyurethan G=Gummi N=Nylon		

HOCHHUBWAGEN
HS ECO PROFESSIONAL M

Hochhubwagen sind ausgesprochen vielseitig. Der HS Eco Professional M ist eine Mischung aus Gabelstapler und Hubwagen.
Dieser Hochhubwagen eignet sich hervorragend für den Transport palettierter Waren und erleichtert als Mitgänger-Gerät die Aufnahme, das Verfahren und das sichere Absetzen von Lasten auf verschiedene Ablageebenen. Daneben fungiert er als Zwischenablagefläche oder als Hilfsmittel in Übernahmezonen. Zu schwach oder zu niedrig gibt es nicht mehr, denn mit Tragfähigkeiten bis zu 1000 kg und Hubhöhen bis zu 1200 mm, passt sich der HS Eco Professional M den unterschiedlichsten Anforderungen an.
Manchmal erfordern beengte Platzverhältnisse, beispielsweise bei der Beladung von LKWs oder beim Warentransport in schmalen Magazinen, einen kleinen, wendigeren Rangierkreis.
Der HS Eco Professional M passt sich auch diesen Anforderungen an und kann mit einer Gabellänge von 800 mm gegen Aufpreis bestellt werden.

1104011HS1010

1104011HS1010

Traglastdiagramm für HS 1,0 t		
Hubhöhe, mm	**Traglast, kg**	**Traglast, kg**
bis 1200	1000	750
Lastschwerpunkt, mm	600	700

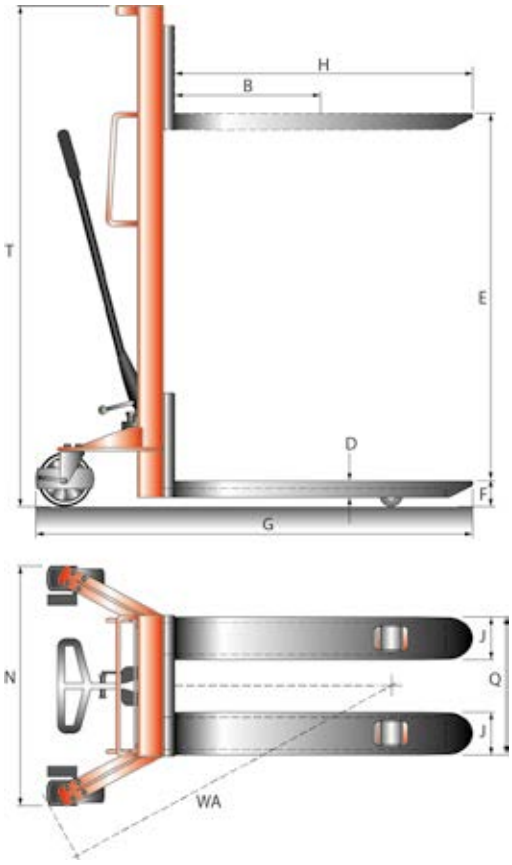

Artikel		1104011HS1010	1104011HS1012
Antrieb		manuell	manuell
Tragfähigkeit, kg		1000	1000
Lastschwerpunkt, mm	B	600	600
Radtyp		Nylon	Nylon
Lenkräder, mm	X	147x40	147x40
Lastrollen, mm	Y	80x70	80x70
Räderanzahl		2xX, 2xY	2xX, 2xY
Gabeltragbreite, mm	Q	570	570
Gabelhöhe min., mm	F	90	90
Gesamthub, mm	E	910	1110
Gabellänge, mm	H	1150	1150
Gesamthöhe min., mm	T	1490	1720
Gesamtbreite, mm	N	755	755
Wenderadius, mm	WA	1380	1380
Gabeldicke, mm	D	61	61
Gabelbreite, mm	J	180	180
Gesamthöhe max., mm		1490	1720
Gesamtlänge, mm	G	1655	1655
Gangbreite, mm		1945	1945
Gewicht, kg		190	198
P=Polyurethan G=Gummi N=Nylon			

HOCHHUBWAGEN PREMIUM 1009

Vielfältig in seinen Einsatzmöglichkeiten und bestechend durch außerordentliche Standfestigkeit debütiert der Hochhubwagen Premium 1009. Die geringe Masthöhe macht das Be- und Entladen von PKW-Kombis und Leichttransportern besonders einfach. Ein Highlight ist der automatische Schnellhub bis 100 kg. Das geringe Eigengewicht und die kettengeführte Zwangslenkung sorgen für leichtes Rangieren und Verfahren.
Lasten bis 1000 kg bleiben während des gesamten Hubvorganges, dank der durchdachten Grundkonstruktion, stabil in Position. Die an der ergonomisch geformten Griffkomponente angebrachte Einhandbedienung ermöglicht einen feinregulierbaren Senkvorgang und sorgt damit für noch mehr Sicherheit und Komfort.

1104003HHW09

Artikel		1104003HHW09
Antrieb		manuell
Tragfähigkeit, kg		1000
Lastschwerpunkt, mm	B	600
Gabelhöhe min., mm	F	90
Gesamthub, mm	E	810
Schnellhub pro Pumpbewegung bis 100 kg, mm		50
Lasthub pro Pumpbewegung ab 100 kg, mm		17
Radtyp		PU/PU
Lenkräder, mm	X	180x50
Lastrollen, mm	Y	80x55
Räderanzahl		2xX, 2xY
Antrieb		manuell
Gabellänge, mm	H	1150
Gabeldicke, mm	D	50
Gabelbreite, mm	J	150
Gabeltragbreite, mm	Q	520
Gesamthöhe, mm	T	1300
Gesamtbreite, mm	N	765
Wenderadius, mm		1425
Gesamtlänge, mm		1670
Gangbreite, mm		
Gewicht, kg		185
P=Polyurethan G=Gummi N=Nylon		

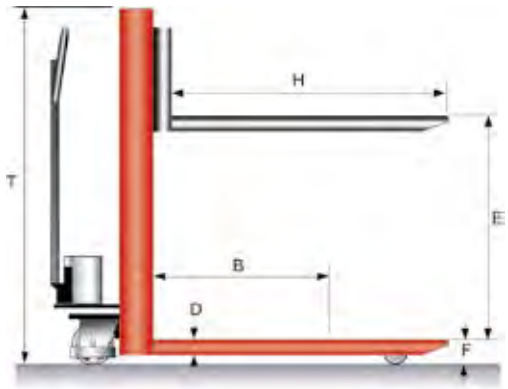

Der HHWS ist mit seiner Gabellänge von 1150 mm bestens für die Längseinfahrt von palletierten Gütern und Behältern geeignet. Mittels Pumpbewegung an der Deichsel können Lasten bis zu 800 kg kräftesparend in eine ergonomische Arbeitshöhe gebracht werden. Dort angekommen, ist es möglich, die Gabeln um 20° auf jede Seite zu neigen. Dieser Vorgang wird durch die Verstellung der Spindel exakt durchgeführt. Danach bleiben die Gabeln in der gewünschten Position stehen. Die Traglast in voller Schräglage beträgt, bedingt durch die stabile Rahmenkonstruktion, dann immer noch beachtliche 400 kg. Die zur Spindelverstellung benötigte Kurbel ist am Gerät fest angebracht und somit immer zur Hand. Auch die Rückwärtsbewegung der Neigefunktion erfolgt durch die Verstellung der Spindel. Das Ablassen der Last wird durch den an der Deichsel befindlichen Ablasshebel ausgelöst.
Serienmäßig ein an den Lenkrädern angebrachter Fußschutz und Radfeststeller, sorgen für zusätzlichen Schutz.
Durch die beiden seitlich angebrachten Handläufe ist der HHWS Premium einfach zu verfahren.

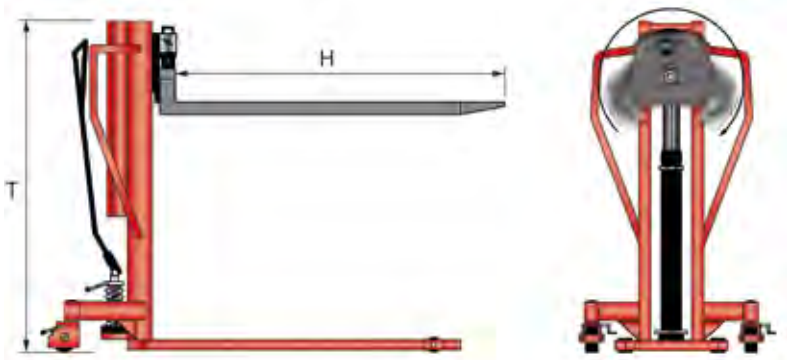

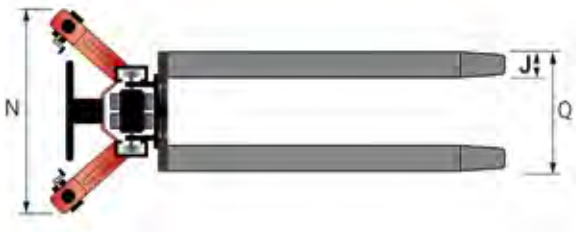

Artikel		1104004HHWS
Tragfähigkeit, kg		800
Neigung		20° links/rechts
Gabelhöhe max., mm		900
Gabelhöhe min., mm		90
Gabellänge, mm	H	1150
Gabelbreite, mm	J	150
Gabeltragbreite, mm	Q	540
Gesamthöhe, mm	T	1325
Gesamtbreite, mm	N	750
Gesamtlänge, mm		1640
Lenkräder, mm	X	150x50 P
Lastrollen, mm	Y	80x70 P
Räderanzahl		2xX, 2xY
Gewicht, kg		192
Funktion		manuell
P=Polyurethan G=Gummi N=Nylon		

HOCHHUBWAGEN
VARIABEL HHWV PREMIUM

Der Hochhubwagen Variabel HHWV Premium brilliert als echter Allrounder bei der Bewegung von Lasten bis zu 500 kg, die auf unterschiedlichen Paletten gelagert sind.
Dank der an den Gabeln angebrachten Griffe lässt sich der Gabelabstand unkompliziert an die jeweilige Palette anpassen - und zwar ohne Aushängen der Gabeln. Der Anwender muss hierzu nicht einmal seine Position wechseln.
Ganz egal ob CHEP Halb- oder Viertelpaletten, der HHWV Premium bekommt sie alle verfahren.
Displaypaletten können sowohl frontal als auch seitlich angefahren und angehoben werden.
Sogar das Stapeln von Paletten innerhalb eines Rollbehälters ist möglich, sofern dieser nicht breiter als 60 cm ist.
Die robuste Stahlkonstruktion verfügt über eine leistungsstarke, wartungsfreie Hydraulikpumpe, sowie leichtgängige Nylonräder.
Der variable Hochhubwagen HHWV Premium besticht durch vielseitige Einsatzmöglichkeiten und sein ausgezeichnetes Preis-Leistungs-Verhältnis.

Anwenderfoto

Artikel		1104006HHWV
Funktion		manuell
Tragfähigkeit, kg		500
Gabelhöhe min., mm		85
Hub, mm		315
Hub pro Pumpbewegung, mm		10
Lenkräder, mm	X	100x45 N
Lastrollen, mm	Y	74x32 N
Räderanzahl		2xX, 2xY
Gabellänge, mm		700
Gabelverlängerung, mm		920
Gabeldicke, mm		60
Gabelbreite, mm		30
Gabeltragbreite, mm		200 - 560
Gesamthöhe, mm		1130
Gesamtbreite, mm		760
Gesamtlänge, mm		1280
Gewicht, kg		101
P=Polyurethan G=Gummi N=Nylon		

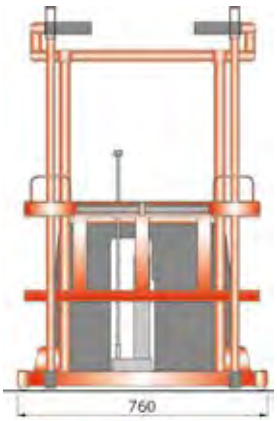

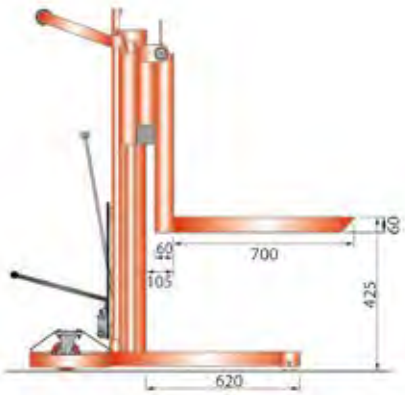

ELEKTROHUBWAGEN
EHW 20 ECO SEMI

Als robustes Kraftpaket schafft der EHW 20 Eco Semi perfekt den Spagat zwischen Handgabelhubwagen und Elektrohubwagen. Durch die Hochleistungs-Hydraulikpumpe ist das manuelle Anheben von Lasten beim EHW 20 Eco Semi bis 2,0 t besonders einfach.
Leicht und wendig durch die kompakten Abmessungen und das geringe Eigengewicht rangiert der EHW 20 Eco Semi auch unter Volllast mühelos. Dafür sorgt der 48 V/1,0 kW starke, bürstenfreie Antriebsmotor, welcher bequem vom ergonomisch geformten Handgriff aus bedient wird.
Die Geschwindigkeit ist zweistufig einstellbar. Der kraftvolle Motor ist ebenso wie der Lithium-Ionen Akku wartungsfrei. Das Aufladen des Akkus erfolgt durch ein externes Ladegerät 48 V/2 A das – besonders praktisch – an jeder 230 Volt Steckdose anzuschließen ist.
Serienmäßig ist der EHW 20 Eco Semi mit Entladeanzeiger und Deichselanschlagsdämpfer ausgestattet. Energiesparend durch die automatische Umschaltung in den Stand-by-Modus.

Dieses gelungene Gesamtkonzept wird durch das bemerkenswerte Preis-Leistungs-Verhältnis abgerundet.

Temperaturbereich: 0°C - +45°C
Akku: +5°C - +40°C

1103096SE20

Artikel		1103096SE20	1103096SE20B685
Tragfähigkeit, kg		2000	2000
Lastschwerpunkt, mm	B	600	600
Einschlagwinkel Deichsel		85°	85°
Gewicht (mit Batterie), kg		113	123
Gabelbreite, mm	J	160	160
Gabellänge, mm	H	1150	1220
Radtyp		Polyurethan	Polyurethan
Antriebsrad X, mm		140x55	140x55
Gabelrollen tandem Y, mm		80x70	80x70
Räderanzahl		1X 4Y	1X 4Y
Hub, mm	E	115	115
Gabelweite, mm	K	230	365
Deichselhöhe, mm	A	1310	1310
Gabelhöhe min., mm	F	85	85
Gesamtlänge, mm	G	1650	1640
Gesamtbreite, mm		550	685
Gabeltragbreite, mm	Q	550	685
Bodenfreiheit, mm	C	35	35
	C[1]	10	7
Gangbreite mit EURO-Palette, mm		1687	2257
Wenderadius, mm		1353	1426
Geschwindigkeit beladen, km/h		4,0	4,0
Schildkrötenmodus beladen, km/h		2,0	2,0
Steigfähigkeit beladen, %		5	5
Bremse		elektromagnetisch	elektromagnetisch
Antriebsmotor, kW		1,0	1,0
Batterie, V/Ah		48/10 Lithium	48/10 Lithium
Batteriegewicht ± 5%, kg		5	5
Gabeldicke, mm	D	59-73	50-75
Ladegerät		extern	extern

Schildkrötenmodus:
Deichsel in Fahrposition bringen.
Hupe betätigen und gleichzeitig den Fahrschalter 2x schnell nach vorne bewegen.

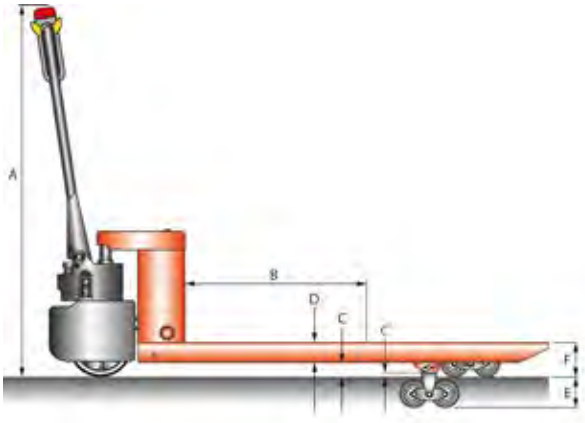

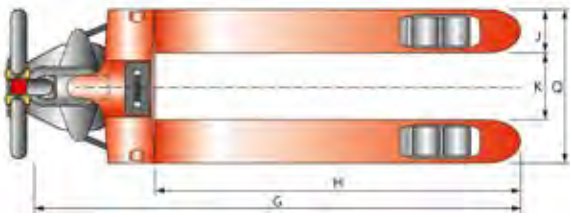

ELEKTROHUBWAGEN
EHW 20 ECO SEMI

stabile Motoreneinheit

Schutzblech

Not-Aus-Schalter

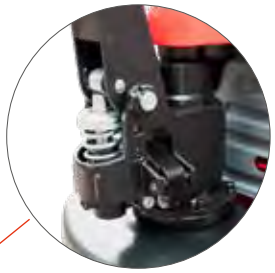
Hydraulikpumpe

Magnetbremse

Batterie-Pack

externes Ladegerät

Multifunktionsgriff

PU Tandem Rollen

1103096SE20B685

ELEKTROHUBWAGEN
EHW 15 ECO PLUS

Der Elektrohubwagen EHW 15 Eco Plus reduziert Arbeits- und Zeitaufwand durch elektrisches Fahren und Heben. Das geringe Eigengewicht und die kompakten Abmessungen machen den EHW 15 Eco Plus äußerst wendig.
Dennoch muss man auf einen Elektroantrieb zum Bewegen schwererer Lasten oder zum Bewältigen längerer Strecken nicht verzichten.
Mit einem 0,75 kW starken, bürstenlosen 48 V Antriebsmotor kann im voll beladenen Zustand bis zu 4,0 km/h verfahren werden.
Durch den 48 V/10 Ah Lithium-Ionen Akku erreicht der EHW 15 Eco Plus hohe Einsatzzeiten.
Das Gerät ist serienmäßig mit Not-Aus-Schalter, Entladeanzeige und einer Elektromagnetbremse ausgestattet.
Mit dem dazugehörigen 48 V/2 A starken, externen Ladegerät mit Ladeanzeige kann der Elektrohubwagen an jeder beliebigen 230 V Haushaltssteckdose aufgeladen werden.
Durch den elektrisch betriebenen Hubmotor ist das Anheben von Lasten besonders komfortabel.
Sollten dem kleinen Kraftpaket dennoch die Antriebskräfte ausgehen, so kann der nur 5 kg schwere Akku in wenigen Sekunden durch einen Ersatzakku ersetzt werden.
Der EHW 15 Eco Plus überzeugt durch sein hervorragendes Preis-Leistungs-Verhältnis.

Temperaturbereich: 0°C - +45°C
Akku: +5°C - +40°C

- Not-Umkehrtaster
- Hupe
- Fahrschalter
- Heben / Senken
- LCD-Bildschirm
  - Batterieanzeige mit Betriebsstundenzähler
  - Fehlercode-Anzeige
  - Alarm zum Aufladen

Multifunktionsgriff

Schildkrötenmodus:
Deichsel in Fahrposition bringen.
Hupe betätigen und gleichzeitig den Fahrschalter 2x schnell nach vorne bewegen.

SCHEFER

ELEKTROHUBWAGEN
EHW 15 ECO PLUS

48 V bürstenloser Motor

elektrisches Heben/Senken

kompakter Lithium-Ionen Akku
mit 48 V/10 Ah

externes Ladegerät

Tandem PU Gabelrollen

Schutzabdeckung

Not-Aus-Knopf

6 % Steigfähigkeit
bei Volllast

Artikel		1103043EHW15N2
Tragfähigkeit, kg		1500
Lastschwerpunkt, mm	B	600
Einschlagwinkel Deichsel, °		90
Radabstand vorne/hinten, mm		1197
Gewicht (mit Batterie), kg		115
Gabelbreite, mm	J	160
Gabellänge, mm	H	1150
Gabeldicke, mm	D	52
Antriebsrad X, mm		140x55 P
Gabelrollen tandem Y, mm		80x70 P
Räderanzahl		1X 4Y
Hub, mm	E	115
Gabelweite, mm	K	230
Deichselhöhe, mm	A	1276
Gabelhöhe min., mm	F	82 (+/- 2)
Gesamtlänge, mm	G	1552
Gesamtbreite, mm		550
Gabeltragbreite, mm	Q	550
Bodenfreiheit, mm	C	30
Gangbreite mit EURO-Palette, mm		1687
Wenderadius, mm		1353
Geschwindigkeit beladen, km/h		4,0
Steigfähigkeit beladen, %		6,0
Antriebsmotor, kW		0,75
Hubmotor, kW		0,5
Batterie, V/Ah		48/10 Lithium
Batteriegewicht ± 5%, kg		5
P=Polyurethan G= Gummi N=Nylon		

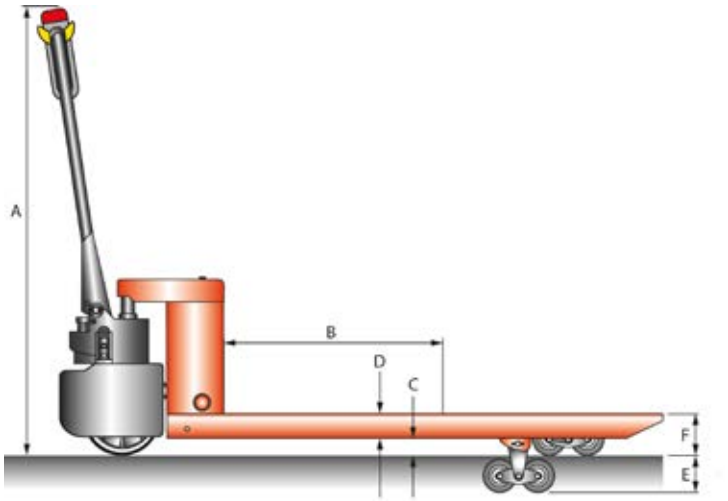

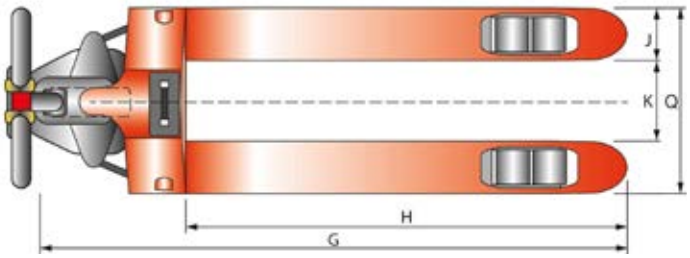

SCHEFER

ELEKTROHUBWAGEN
EHW 20 ECO PLUS

Der Elektrohubwagen EHW 20 Eco Plus reduziert Arbeits- und Zeitaufwand durch elektrisches Fahren und Heben. Das geringe Eigengewicht und die kompakten Abmessungen machen den EHW 20 Eco Plus äußerst wendig.
Dennoch muss man auf einen Elektroantrieb zum Bewegen schwererer Lasten oder zum Bewältigen längerer Strecken nicht verzichten.
Mit einem 1,0 kW starken, bürstenlosen 48 V Antriebsmotor kann im voll beladenen Zustand bis zu 4,0 km/h verfahren werden.
Durch den 48 V/10 Ah Lithium-Ionen Akku erreicht der EHW 20 Eco Plus hohe Einsatzzeiten.
Das Gerät ist serienmäßig mit Not-Aus-Schalter, Entladeanzeige und einer Elektromagnetbremse ausgestattet.
Mit dem dazugehörigen 48 V/2 A starken, externen Ladegerät mit Ladeanzeige kann der Elektrohubwagen an jeder beliebigen 230 V Haushaltssteckdose aufgeladen werden.
Durch den elektrisch betriebenen Hubmotor ist das Anheben von Lasten besonders komfortabel.
Sollten dem kleinen Kraftpaket dennoch die Antriebskräfte ausgehen, so kann der nur 5 kg schwere Akku in wenigen Sekunden durch einen Ersatzakku ersetzt werden.
Der EHW 20 Eco Plus überzeugt durch sein hervorragendes Preis-Leistungs-Verhältnis.

Temperaturbereich: 0°C - +45°C
Akku: +5°C - +40°C

- Not-Umkehrtaster
- Hupe
- Fahrschalter
- Heben / Senken
- LCD-Bildschirm
  - Batterieanzeige mit Betriebsstundenzähler
  - Fehlercode-Anzeige
  - Alarm zum Aufladen

Multifunktionsgriff

Schildkrötenmodus:
Deichsel in Fahrposition bringen.
Hupe betätigen und gleichzeitig den Fahrschalter 2x schnell nach vorne bewegen.

SCHEFER

48 V bürstenloser Motor

elektrisches Heben/Senken

kompakter Lithium-Ionen Akku
mit 48 V/10 Ah

externes Ladegerät

Tandem PU Gabelrollen

Schutzabdeckung

Not-Aus-Knopf

6 % Steigfähigkeit
bei Volllast

Artikel		1103022EHW20N3
Tragfähigkeit, kg		2000
Lastschwerpunkt, mm	B	600
Einschlagwinkel Deichsel, °		90
Radabstand vorne/hinten, mm		1197
Gewicht (mit Batterie), kg		117
Gabelbreite, mm	J	160
Gabellänge, mm	H	1150
Gabeldicke, mm	D	55
Antriebsrad X, mm		140x55 P
Gabelrollen tandem Y, mm		80x70 P
Räderanzahl		1X 4Y
Hub, mm	E	105
Gabelweite, mm	K	230
Deichselhöhe, mm	A	1310
Gabelhöhe min., mm	F	85 (+/- 2)
Gesamtlänge, mm	G	1560
Gesamtbreite, mm		550
Gabeltragbreite, mm	Q	550
Bodenfreiheit, mm	C	30
Gangbreite mit EURO-Palette, mm		1687
Wenderadius, mm		1353
Geschwindigkeit beladen, km/h		4,0
Steigfähigkeit beladen, %		6,0
Antriebsmotor, kW		1,0
Hubmotor, kW		0,8
Batterie, V/Ah		48/10 Lithium
Batteriegewicht ± 5%, kg		5
P=Polyurethan G= Gummi N=Nylon		

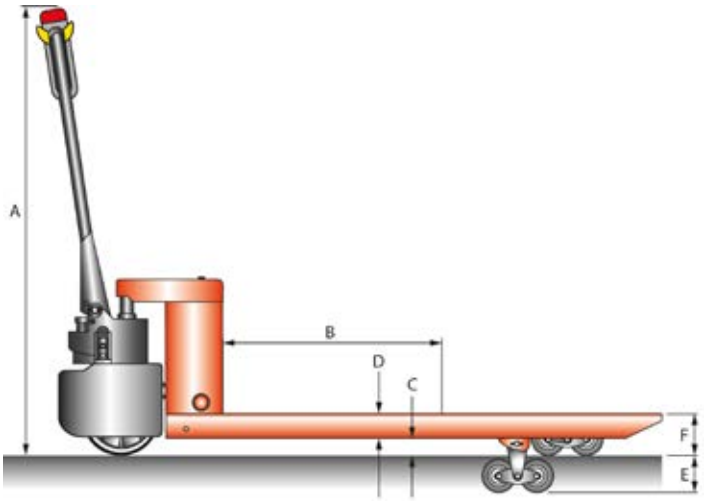

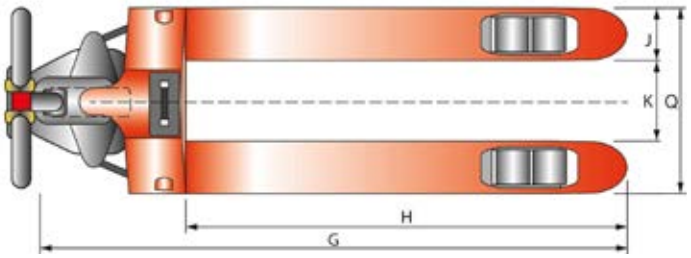

ELEKTROHUBWAGEN
EHW ECO PLUS SONDERLÄNGE

Not-Umkehrtaster
Fahrschalter
Schildkrötenschalter und Upright-Taste
Hupe
Code Eingabe
Heben/Senken
Entladeanzeige

Multifunktionsgriff (Vorderseite)

Multifunktionsgriff (Rückseite)

Überragende Wendigkeit bei höchster Leistung – der EHW Eco Plus Sonderlänge ist durch seine kompakte Bauform und die leistungsstarken Elektromotoren die perfekte Lösung bei beengten Raumverhältnissen.
Die geringe Gesamtbreite von nur 580 mm erleichtert in engen Bereichen, wie z.B. in schmalen Lagergängen oder auf LKW-Laderäumen die Fahrbarkeit des EHW Eco Plus enorm im betrieblichen Alltag.
Dabei profitiert die hohe Lenkfreudigkeit vom Upright-Modus, welcher durch die vertikale Positionierung der Deichsel ein bequemes Verfahren des Hubwagens ermöglicht. Mit dem externen 48 V/6 A Ladegerät beträgt die Dauer eines Ladevorgangs ca. 3 Stunden.
Der Antriebs- sowie der Hubmotor, mit einer Leistung von 850 bzw. 500 Watt, zeigen sich nahezu wartungsfrei und machen den EHW Eco Plus überall dort zum wahren Kraftpaket, wo eine hohe logistische Leistungsbereitschaft gefordert wird.

Hauptschalter Ein/Aus für Akku
Hauptschalter betätigen, dann ist der Hubwagen einsatzbereit. Wenn das Gerät ca. 30 Min. nicht benutzt wird, schaltet sich der Akku in den Ruhemodus.
Um den Akku wieder zu aktivieren, muss der Hauptschalter 2x gedrückt werden.

1103044EHW14200

Temperaturbereich: 0°C - +45°C
Akku: +5°C - +40°C

SCHEFER

UPRIGHT-MODUS

Der EHW Eco Plus kann auch im "aufrechten Modus" fahren, d.h. er kann mit der Deichsel in vertikaler Position verfahren werden. Dies geschieht, indem Sie die Taste mit dem Schildkröten-Symbol dauerhaft gedrückt halten und danach den Fahrschalter bewegen. Besonders praktisch in engen Räumen, z.B. in Aufzügen, Lastkraftwagen usw.

Gabellänge. 1500 mm - 1103044EHW15150

Gabellänge. 1800 mm - 1103044EHW15180

Gabellänge. 2000 mm - 1103044EHW14200

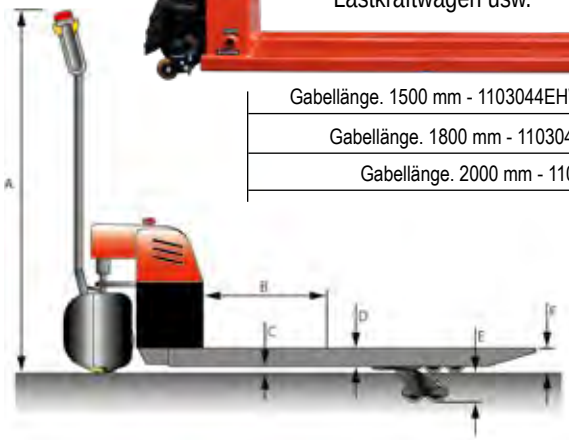

Batterie-Pack

Hydraulikpumpe

stabile Motoreneinheit

Schutzblech

Artikel		1103044EHW14200	1103044EHW15150	1103044EHW15180
Tragfähigkeit, kg		1400	1500	1500
Lastschwerpunkt, mm	B	600	800	900
Einschlagwinkel Deichsel,°		90	90	90
Radabstand vorne/hinten, mm		2070	1540	1840
Gewicht (mit Batterie), kg		160	145	161
Gabelbreite, mm	J	160	160	160
Gabellänge, mm	H	2000	1500	1800
Gabeldicke, mm	D	50	50	50
Antriebsrad, X, mm		190x70 P	190x70 P	190x70 P
Gabelrollen Y, mm		80x70 P	80x70 P	80x70 P
Stützräder Z, mm		70x35 P	70x35 P	70x35 P
Räderanzahl		1X, 4Y, 2Z	1X, 4Y, 2Z	1X, 4Y, 2Z
Hub, mm	E	105	105	105
Gabelweite, mm	K	240	240	240
Deichselhöhe, mm	A	1200	1200	1200
Gabelhöhe min., mm	F	85	85	85
Gesamtlänge, mm	G	2390	1910	2200
Gesamtbreite, mm		580	580	580
Gabeltragbreite, mm	Q	560	560	560
Bodenfreiheit, mm	C	30	30	30
Gangbreite mit Europalette, mm		2850	2312	2500
Wenderadius, mm		2200	1700	2000
Geschwindigkeit, beladen, km/h		4,5	4,5	4,2
Steigfähigkeit beladen, %		6	6	6
Bremse		elektromagnetisch	elektromagnetisch	elektromagnetisch
Antriebsmotor, kW		0,85	0,85	0,85
Hubmotor, kW		0,5	0,5	0,6
Batterie, V/Ah		48/15 Lithium	48/15 Lithium	48/15 Lithium
Batteriegewicht +/- 5%, kg		6	6	6
P=Polyurethan G=Gummi N=Nylon				

ELEKTROHUBWAGEN
EHW 20 ECO PLUS MIT WAAGE

Multifunktionsgriff (Vorderseite)

Multifunktionsgriff (Rückseite)

Überragende Wendigkeit bei höchster Leistung – der EHW 20 Eco Plus mit Waage ist durch seine kompakte Bauform und die leistungsstarken Elektromotoren die perfekte Lösung bei beengten Raumverhältnissen. Die geringe Gesamtbreite von nur 570 mm erleichtert in engen Bereichen, wie z. B. in schmalen Lagergängen oder auf LKW-Laderäumen die Fahrbarkeit des Eco Plus mit Waage enorm im betrieblichen Alltag. Dabei profitiert die hohe Lenkfreudigkeit vom Upright-Modus, welcher durch die vertikale Positionierung der Deichsel ein bequemes Verfahren des Hubwagens ermöglicht. Die integrierte Waage hilft beim Kommissionieren von Gütern, dem Warenversand und in der Produktion. Wenn es um präzises Wiegen und kraftvolles Transportieren von Lasten bis 2,0 t geht, macht der 20 Eco Plus mit Waage seinen Namen zum Programm. Mit dem externen 48 V/6 A Ladegerät beträgt die Dauer eines Ladevorgangs ca. 3 Stunden. Der Antriebs- sowie der Hubmotor mit einer Leistung von 850 bzw. 600 Watt zeigen sich nahezu wartungsfrei und machen den EHW Eco Plus überall dort zum wahren Kraftpaket, wo eine hohe logistische Leistungsbereitschaft gefordert wird.

Optional mit Drucker
Art.-Nr. 1103045EHW20WP
erhältlich (Ausdruck ab 0,2 kg)

Hauptschalter Ein/Aus für Akku (nicht Wiegeeinheit)

Hauptschalter betätigen, dann ist der Hubwagen einsatzbereit. Wenn das Gerät ca. 30 Min. nicht benutzt wird (Wiegen ausgenommen), schaltet sich der Akku in den Ruhemodus. Um den Akku wieder zu aktivieren, muss der Hauptschalter 2x gedrückt werden.

Temperaturbereich: 0°C - +45°C
Akku: +5°C - +40°C

Schildkrötenmodus:

Die Schildkrötentaste drücken - im Display erscheint das Schildkrötensymbol. Dann die Deichsel in Fahrposition bringen und den Fahrschalter betätigen. Wird die Schildkrötentaste nochmals gedrückt, fährt der EHW Eco Plus in seiner normalen Geschwindigkeit.

SCHEFER

Funktionstasten

Werden die großen Funktionstasten gedrückt, so ist ein Klick-Impuls spürbar. Sogar beim Tragen von Handschuhen, ist der Anwender anhand dieses Impulses sicher, dass die Taste ordnungsgemäß bedient wurde.

Display

Das hochwertige Display mit einer Ziffernhöhe von 40 mm kann vom Anwender aus nahezu jedem Blickwinkel abgelesen werden. Auch bei dunklen Lichtverhältnissen gut lesbar.

Hohe Präzision

(+/- 0,1 % vom gewogenen Gewicht) Vier in den Gabeln eingebaute Wiegezellen sorgen auch bei ungünstigen Lastenlagen oder Bodenverhältnissen für ein präzises Wiegen.

Genauigkeit

Gewichtsanzeige ab 0 kg
Last in 0,5 kg Schritten

Ein-Aus-Taste

Ein- und Aus-Taste mit integrierter Umstellung Pfund (lb) und Kilogramm (kg)

Summenfunktion

Addiert das Gewicht mehrerer Paletten zu einem Gesamtgewicht. Wird weiteres Gewicht hinzugefügt, zeigt das Display das neue Gesamtgewicht, sowie die Anzahl des bereits gewogenen Stückgutes an.

Beleuchtung

Durch Drücken der Tasten wird die Hintergrundbeleuchtung aktiviert.

IP65 Norm

Hohe Betriebs- und Funktionssicherheit, geprüft nach IP65 Norm.

Tara

Null-Stellung für Summenfunktion und für Brutto-Netto Wiegung

UPRIGHT-MODUS

Der EHW Eco Plus kann auch im „aufrechten Modus“ fahren, d.h. er kann mit der Deichsel in vertikaler Position verfahren werden. Dies geschieht, indem Sie die Taste mit dem Schildkröten-Symbol dauerhaft gedrückt halten und danach den Fahrschalter bewegen. Besonders praktisch in engen Räumen, z.B. in Aufzügen, Lastkraftwagen usw.

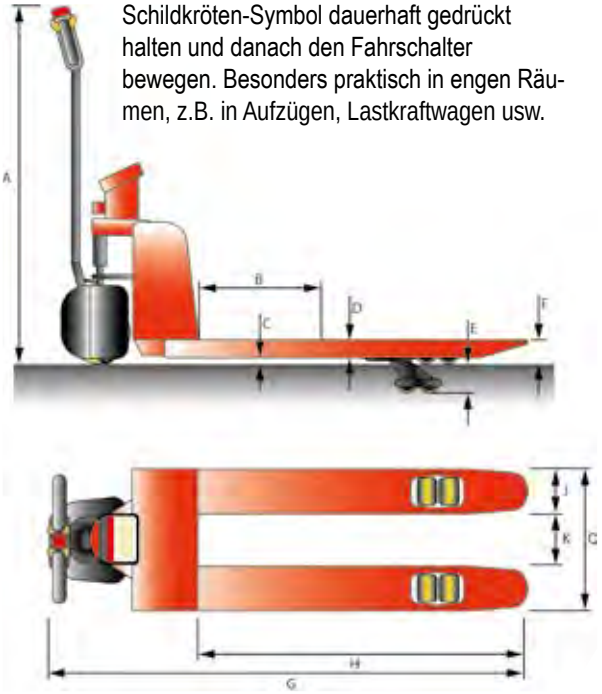

Artikel		1103045EHW20W	1103045EHW20WP
Tragfähigkeit, kg		2000	2000
Lastschwerpunkt, mm	B	600	600
Einschlagwinkel Deichsel,°		90	90
Radabstand vorne/hinten, mm		1220	1220
Gewicht (mit Batterie), kg		170	170
Gabelbreite, mm	J	180	180
Gabellänge, mm	H	1150	1150
Gabeldicke, mm	D	50	50
Antriebsrad, mm	X	190x70 P	190x70 P
Gabelrollen tandem, mm	Y	80x70 P	80x70 P
Räderanzahl		1X, 4Y	1X, 4Y
Hub, mm	E	95	95
Gabelweite, mm	K	210	210
Deichselhöhe, mm	A	1220	1220
Gabelhöhe min., mm	F	85	85
Gesamtlänge, mm	G	1630	1630
Gesamtbreite, mm		570	570
Gabeltragbreite, mm	Q	570	570
Bodenfreiheit, mm	C	25	25
Gangbreite mit Europalette, mm		1700	1700
Wenderadius, mm		1350	1350
Geschwindigkeit, beladen, km/h		4,5	4,5
Hubgeschwindigkeit, beladen, mm/s		19	19
Steigfähigkeit beladen, %		6	6
Bremse		elektromagnetisch	elektromagnetisch
Antriebsmotor, kW		0,85	0,85
Hubmotor, kW		0,6	0,6
Batterie, V/Ah		48/15 Lithium	48/15 Lithium
Batteriegewicht +/- 5%, kg		6	6
Ladegerät, V/A		48/6	48/6
P=Polyurethan G=Gummi N=Nylon			

ELEKTROHUBWAGEN EHW 15 PREMIUM

Der Elektrohubwagen EHW 15 Premium reduziert Arbeits- und Zeitaufwand durch elektrisches Fahren und Heben. Das geringe Eigengewicht und die kompakten Abmessungen machen den EHW 15 Premium äußerst wendig.
Dennoch muss man auf einen Elektroantrieb zum Bewegen schwerer Lasten oder zum Bewältigen längerer Strecken nicht verzichten. Mit einem 0,75 kW starken, bürstenlosen Antriebsmotor kann im voll beladenen Zustand bis zu 4,2 km/h verfahren werden.
Durch den Lithium-Ionen Akku erreicht der EHW 15 Premium hohe Einsatzzeiten.
Das Gerät ist serienmäßig mit Not-Aus-Schalter, Entladeanzeiger und einer Elektromagnetbremse ausgestattet. Mit dem dazugehörigen, externen Ladegerät 24 V/15 A mit Ladeanzeige kann der Elektrohubwagen an jeder beliebigen 230 V Haushaltssteckdose aufgeladen werden.
Sollten dem kleinen Kraftpaket dennoch die Antriebskräfte ausgehen, kann der Akku in wenigen Sekunden durch einen Ersatzakku getauscht werden.
Durch den elektrisch betriebenen Hubmotor ist das Anheben von Lasten besonders komfortabel.
Der EHW 15 Premium überzeugt durch sein hervorragendes Preis-Leistungs-Verhältnis.

Temperaturbereich: 0 - 45°C
Akku: +5°C - +40°C

Schildkrötenmodus:
Deichsel in Fahrposition bringen und den Schildkröten-Taster dauerhaft gedrückt halten.

Multifunktionsgriff
(Vorderseite)

Multifunktionsgriff
(Rückseite)

SCHEFER

Sensor zur Fahrfreigabe

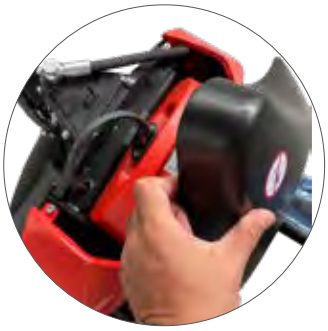

leichte Akku Entnahme

kompakter Lithium-Ionen Akku

externes Ladegerät

Tandem PU Gabelrollen

Schutzabdeckung

Batterieladestand- und Betriebsstundenanzeige mit Not-Aus-Knopf

5 % Steigfähigkeit bei Volllast

Artikel		1103026EHW15P8
Tragfähigkeit, kg		1500
Lastschwerpunkt, mm	B	400
Einschlagwinkel Deichsel,°		180
Radabstand vorne/hinten, mm		840
Gewicht (mit Batterie), kg		126
Gabelbreite, mm	J	150
Gabellänge, mm	H	800
Gabeldicke, mm	D	50
Antriebsrad, mm	X	210x70 P
Gabelrollen tandem, mm	Y	80x60 P
Stützräder Z, mm		50x30 N
Räderanzahl		1X, 4Y, 2Z
Hub, mm	E	115
Gabelweite, mm	K	250
Deichselhöhe, mm	A	1220
Gabelhöhe min., mm	F	85
Gesamtlänge, mm	G	1220
Gesamtbreite, mm		550
Gabeltragbreite, mm	Q	550
Bodenfreiheit, mm	C	35
Gangbreite mit Europalette, mm		1600
Wenderadius, mm		995
Geschwindigkeit, beladen, km/h		4,2
Schildkrötenmodus beladen, km/h		2,0
Steigfähigkeit beladen, %		5
Bremse		elektromagnetisch
Antriebsmotor, kW		0,75
Hubmotor, kW		0,8
Batterie, V/Ah		24/30 Lithium
Batteriegewicht +/- 5%, kg		7
P=Polyurethan G=Gummi N=Nylon		

UPRIGHT-MODUS

Der EHW 15 Premium kann auch im „aufrechten Modus“ fahren, d.h. er kann mit der Deichsel in vertikaler Position verfahren werden. Dies geschieht, indem Sie die Taste mit dem Schildkröten-Symbol dauerhaft gedrückt halten und danach den Fahrschalter bewegen.
Besonders praktisch in engen Räumen, z.B. in Aufzügen, Lastkraftwagen usw.

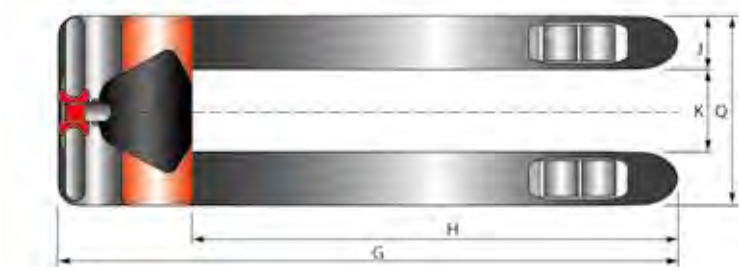

ELEKTROHUBWAGEN EHW 15 PREMIUM

Der Elektrohubwagen EHW 15 Premium reduziert Arbeits- und Zeitaufwand durch elektrisches Fahren und Heben. Das geringe Eigengewicht und die kompakten Abmessungen machen den EHW 15 Premium äußerst wendig.
Dennoch muss man auf einen Elektroantrieb zum Bewegen schwererer Lasten oder zum Bewältigen längerer Strecken nicht verzichten.
Mit einem 0,75 kW starken, bürstenlosen Antriebsmotor kann im voll beladenen Zustand bis zu 4,5 km/h verfahren werden.
Durch den 24 V/30 Ah Lithium-Ionen Akku erreicht der EHW 15 Premium hohe Einsatzzeiten.
Das Gerät ist serienmäßig mit Not-Aus-Knopf, Entladeanzeige und einer elektromagnetischen Bremse ausgestattet. Mit dem dazugehörigen 24 V/10 A starken, externen Ladegerät mit Ladeanzeige kann der Elektrohubwagen an jeder beliebigen 230 V Haushaltssteckdose aufgeladen werden. Sollten dem kleinen Kraftpaket dennoch die Antriebskräfte ausgehen, kann der nur 6,5 kg schwere Akku in wenigen Sekunden durch einen Ersatzakku getauscht werden.
Durch den elektrisch betriebenen Hubmotor ist das Anheben von Lasten besonders komfortabel.
Der EHW 15 Premium überzeugt durch sein hervorragendes Preis-Leistungs-Verhältnis.

Temperaturbereich: 0 - 45°C
Akku: +5°C - +40°C

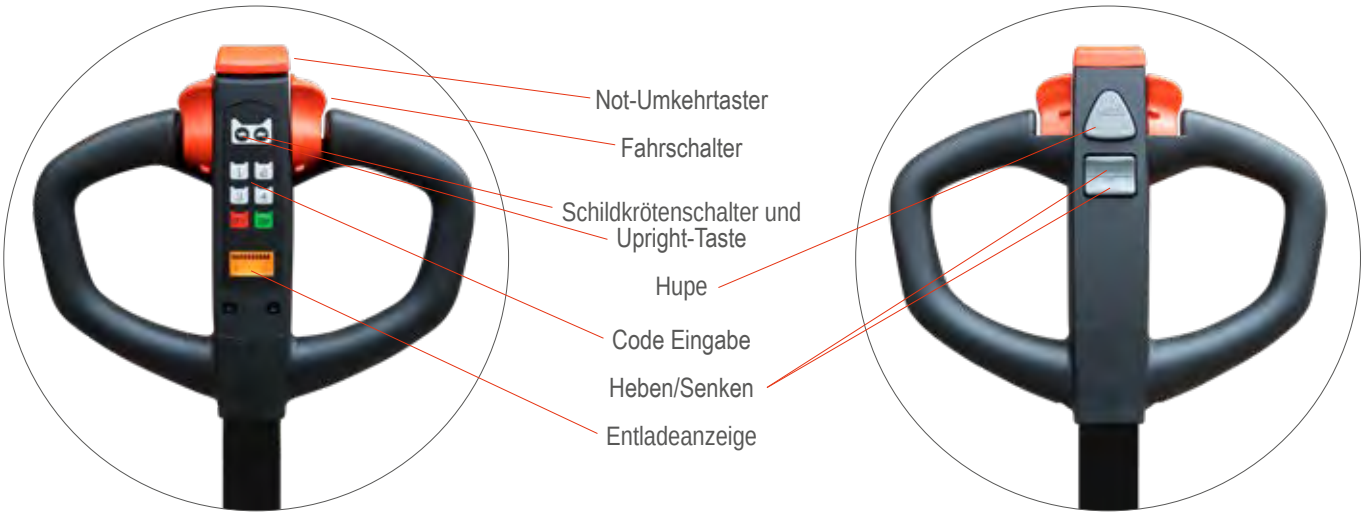

Multifunktionsgriff
(Vorderseite)

Multifunktionsgriff
(Rückseite)

SCHEFER

Sensor zur Fahrfreigabe

leichte Akku Entnahme

kompakter Lithium-Ionen Akku mit Einschaltknopf

externes Ladegerät

Tandem PU Gabelrollen

Stützräder

Akkuanschluss mit Not-Aus-Knopf

6% Steigfähigkeit bei Volllast

Artikel		1103029EHW15P2
Tragfähigkeit, kg		1500
Lastschwerpunkt, mm	B	600
Einschlagwinkel Deichsel,°		180
Radabstand vorne/hinten, mm		1270
Gewicht (mit Batterie), kg		142
Gabelbreite, mm	J	160
Gabellänge, mm	H	1150
Gabeldicke, mm	D	50
Antriebsrad X, mm		210x75 P
Gabelrollen tandem Y, mm		80x70 P
Stützräder Z, mm		70x35 N
Räderanzahl		1X, 4Y, 2Z
Hub, mm	E	115
Gabelweite, mm	K	230
Deichselhöhe, mm	A	1290
Gabelhöhe min., mm	F	85
Gesamtlänge, mm	G	1680
Gesamtbreite, mm		550
Gabeltragbreite, mm	Q	550
Bodenfreiheit, mm	C	35
Gangbreite mit Europalette, mm		1870
Wenderadius, mm		1380
Geschwindigkeit, beladen, km/h		4,5
Schildkrötenmodus beladen, km/h		2,25
Steigfähigkeit beladen, %		6
Bremse		elektromagnetisch
Antriebsmotor, kW		0,75
Hubmotor, kW		0,5
Batterie, V/Ah		24/30 Lithium Ionen
Batteriegewicht +/- 5%, kg		6,5
P=Polyurethan G=Gummi N=Nylon		

SCHILDKRÖTENMODUS

Deichsel in Fahrposition bringen und den Schildkröten-Taster dauerhaft gedrückt halten.

UPRIGHT-MODUS

Der EHW 15 Premium kann auch im „aufrechten Modus“ fahren, d.h. er kann mit der Deichsel in vertikaler Position verfahren werden. Dies geschieht, indem Sie die Taste mit dem Schildkröten-Symbol dauerhaft gedrückt halten und danach den Fahrschalter bewegen. Besonders praktisch in engen Räumen, z.B. in Aufzügen, Lastkraftwagen usw.

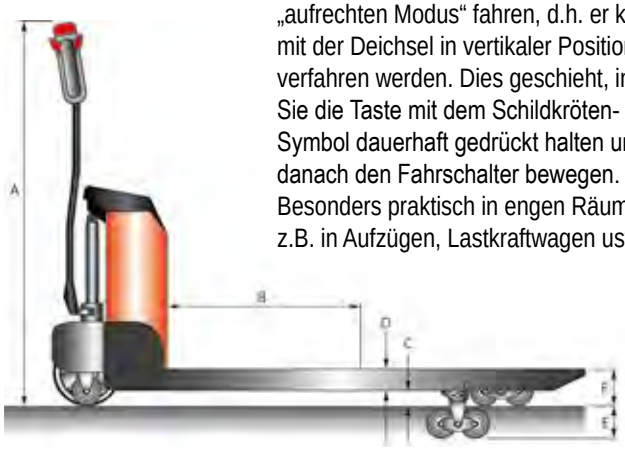

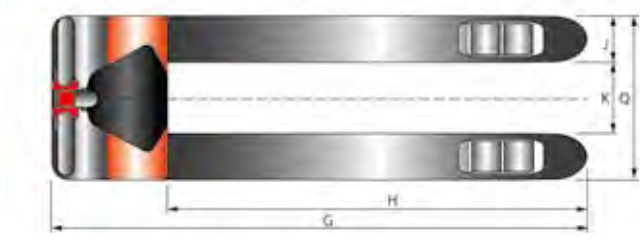

ELEKTROHUBWAGEN
EHW 20 PREMIUM

Der Elektrohubwagen EHW 20 Premium reduziert Arbeits- und Zeitaufwand durch elektrisches Fahren und Heben. Das geringe Eigengewicht und die kompakten Abmessungen machen den EHW 20 Premium äußerst wendig.
Dennoch muss man auf einen Elektroantrieb zum Bewegen schwererer Lasten oder zum Bewältigen längerer Strecken nicht verzichten.
Mit einem 0,9 kW starken, bürstenlosen Antriebsmotor kann im voll beladenen Zustand bis zu 4,5 km/h verfahren werden.
Durch den 48 V/20 Ah Lithium-Ionen Akku erreicht der EHW 20 Premium hohe Einsatzzeiten.
Das Gerät ist serienmäßig mit Not-Aus-Knopf, Entladeanzeige und einer elektromagnetischen Bremse ausgestattet. Mit dem dazugehörigen 48 V/6 A starken, externen Ladegerät mit Ladeanzeige kann der Elektrohubwagen an jeder beliebigen 230 V Haushaltssteckdose aufgeladen werden. Sollten dem kleinen Kraftpaket dennoch die Antriebskräfte ausgehen, kann der nur 8,5 kg schwere Akku in wenigen Sekunden durch einen Ersatzakku getauscht werden.
Durch den elektrisch betriebenen Hubmotor ist das Anheben von Lasten besonders komfortabel.
Der EHW 20 Premium überzeugt durch sein hervorragendes Preis-Leistungs-Verhältnis.

Temperaturbereich: 0 - 45°C
Akku: +5°C - +40°C

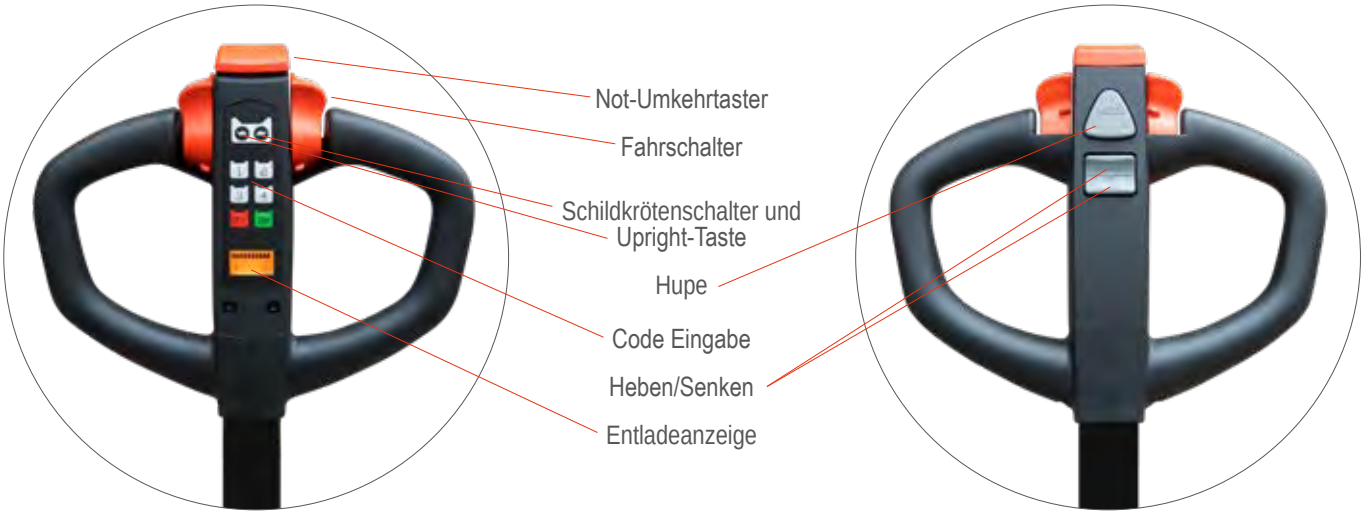

Multifunktionsgriff
(Vorderseite)

Multifunktionsgriff
(Rückseite)

SCHEFER

Sensor zur Fahrfreigabe

leichte Akku Entnahme

kompakter Lithium-Ionen Akku mit Einschaltknopf

externes Ladegerät

Tandem PU Gabelrollen

Stützräder

Akkuanschluss mit Not-Aus-Knopf

6% Steigfähigkeit bei Volllast

Artikel		1103028EHW20P1
Tragfähigkeit, kg		2000
Lastschwerpunkt, mm	B	600
Einschlagwinkel Deichsel,°		180
Radabstand vorne/hinten, mm		1270
Gewicht (mit Batterie), kg		145
Gabelbreite, mm	J	160
Gabellänge, mm	H	1150
Gabeldicke, mm	D	50
Antriebsrad X, mm		210x75 P
Gabelrollen tandem Y, mm		80x70 P
Stützräder Z, mm		70x35 N
Räderanzahl		1X, 4Y, 2Z
Hub, mm	E	115
Gabelweite, mm	K	230
Deichselhöhe, mm	A	1290
Gabelhöhe min., mm	F	85
Gesamtlänge, mm	G	1680
Gesamtbreite, mm		550
Gabeltragbreite, mm	Q	550
Bodenfreiheit, mm	C	35
Gangbreite mit Europalette, mm		1870
Wenderadius, mm		1380
Geschwindigkeit, beladen, km/h		4,5
Schildkrötenmodus beladen, km/h		2,25
Steigfähigkeit beladen, %		6
Bremse		elektromagnetisch
Antriebsmotor, kW		0,9
Hubmotor, kW		0,5
Batterie, V/Ah		48/20 Lithium Ionen
Batteriegewicht +/- 5%, kg		8,5
P=Polyurethan G=Gummi N=Nylon		

SCHILDKRÖTENMODUS

Deichsel in Fahrposition bringen und den Schildkröten-Taster dauerhaft gedrückt halten.

UPRIGHT-MODUS

Der EHW 20 Premium kann auch im „aufrechten Modus“ fahren, d.h. er kann mit der Deichsel in vertikaler Position verfahren werden. Dies geschieht, indem Sie die Taste mit dem Schildkröten-Symbol dauerhaft gedrückt halten und danach den Fahrschalter bewegen. Besonders praktisch in engen Räumen, z.B. in Aufzügen, Lastkraftwagen usw.

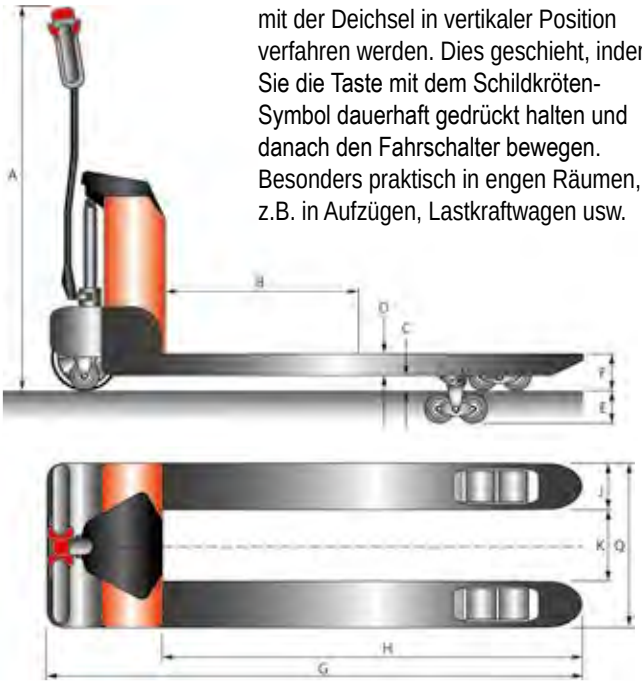

SCHEFER

ELEKTROHUBWAGEN EHW 15 PRIMUS

Überragende Wendigkeit bei höchster Leistung – der EHW Primus ist durch seine kompakte Bauform und den leistungsstarken Elektromotoren die perfekte Lösung bei beengten Raumverhältnissen.

Die geringe Gesamtbreite von nur 560 mm erleichtert in engen Bereichen, wie z. B. in schmalen Lagergängen oder auf LKW-Laderäumen, die Fahrbarkeit des Primus enorm im betrieblichen Alltag. Dabei profitiert die hohe Lenkfreudigkeit vom Upright-Modus, welcher durch die vertikale Positionierung der Deichsel ein bequemes Verfahren des Hubwagens ermöglicht. Mit dem integrierten 24 V/10 A Ladegerät beträgt die Dauer eines Ladevorgangs ca. 8 Stunden.

Der Antriebs- sowie der Hubmotor mit einer Leistung von 750 bzw. 800 Watt zeigen sich nahezu wartungsfrei und machen den EHW Primus überall dort zum wahren Kraftpaket, wo eine hohe logistische Leistungsbereitschaft gefordert wird.

Besonders zur Mitnahme auf LKWs geeignet.

UPRIGHT-MODUS

Der EHW Primus kann auch im "aufrechten Modus" fahren, d.h. er kann mit der Deichsel in vertikaler Position verfahren werden. Dies geschieht, indem Sie die Taste mit dem Schildkröten-Symbol dauerhaft gedrückt halten und danach den Fahrschalter bewegen. Besonders praktisch in engen Räumen, z.B. in Aufzügen, Lastkraftwagen usw.

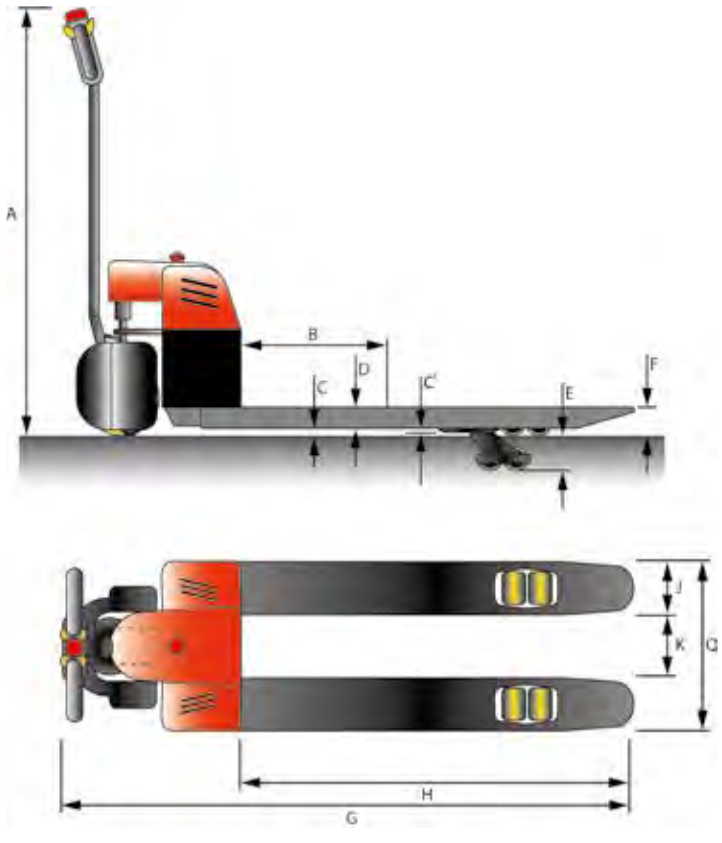

Artikel		1103011K15N1
Tragfähigkeit, kg		1500
Lastschwerpunkt, mm	B	600
Einschlagwinkel Deichsel,°		90
Radabstand vorne/hinten, mm		1280
Gewicht (mit Batterie), kg		190
Gabelbreite, mm	J	150
Gabellänge, mm	H	1150
Gabeldicke, mm	D	52
Antriebsrad X, mm		210x70 P
Gabelrollen tandem Y, mm		80x60 P
Räderanzahl		1X, 4Y
Hub, mm	E	105
Gabelweite, mm	K	260
Deichselhöhe, mm	A	1220
Gabelhöhe min., mm	F	90
Gesamtlänge, mm	G	1760
Gesamtbreite, mm		560
Gabeltragbreite, mm	Q	560
Bodenfreiheit, mm	C	35
	C¹	8
Gangbreite mit Europalette, mm		1890
Wenderadius, mm		1434
Geschwindigkeit, beladen, km/h		4,2
Steigfähigkeit beladen, %		6
Bremse		elektromagnetisch
Antriebsmotor, kW		0,75
Hubmotor, kW		0,8
Batterie, V/Ah		2x12/75
Batteriegewicht +/- 5%, kg		40
P=Polyurethan G=Gummi N=Nylon		

Multifunktionsgriff (Vorderseite)

Multifunktionsgriff (Rückseite)

Entladeanzeige

integriertes Ladegerät

Tandem Gabelrollen

Not-Aus-Schalter

Stützräder

ELEKTROHUBWAGEN EHW 30 PRIMUS

Überragende Wendigkeit bei höchster Leistung – der EHW 30 Primus ist durch seine kompakte Bauform und den leistungsstarken Elektromotoren die perfekte Lösung bei beengten Raumverhältnissen.

Die geringe Gesamtbreite von nur 650 mm erleichtert in engen Bereichen, wie z. B. in schmalen Lagergängen oder auf LKW-Laderäumen, die Fahrbarkeit des Primus enorm im betrieblichen Alltag. Dabei profitiert die hohe Lenkfreudigkeit vom Upright-Modus, welcher durch die vertikale Positionierung der Deichsel ein bequemes Verfahren des Hubwagens ermöglicht. Mit dem integrierten 48 V/10 A Ladegerät beträgt die Dauer eines Ladevorgangs ca. 7 Stunden.

Der Antriebs- sowie der Hubmotor mit einer Leistung von 1200 bzw. 800 Watt zeigen sich nahezu wartungsfrei und machen den EHW 30 Primus überall dort zum wahren Kraftpaket, wo eine hohe logistische Leistungsbereitschaft gefordert wird.

Besonders zur Mitnahme auf LKWs geeignet.

UPRIGHT-MODUS

Der EHW Primus kann auch im "aufrechten Modus" fahren, d.h. er kann mit der Deichsel in vertikaler Position verfahren werden. Dies geschieht, indem Sie die Taste mit dem Schildkröten-Symbol dauerhaft gedrückt halten und danach den Fahrschalter bewegen. Besonders praktisch in engen Räumen, z.B. in Aufzügen, Lastkraftwagen usw.

Schildkrötenmodus:
Deichsel in Fahrposition bringen und den Schildkröten-Taster dauerhaft gedrückt halten.

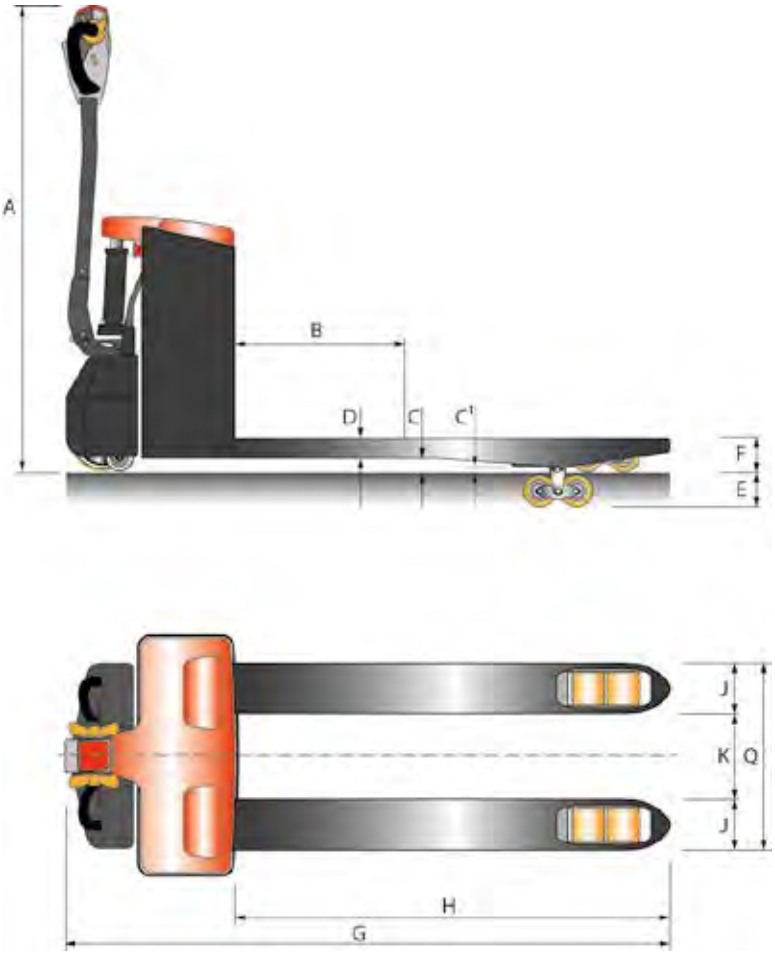

Artikel		1103090EHW30P
Tragfähigkeit, kg		3000
Lastschwerpunkt, mm	B	600
Einschlagwinkel Deichsel,°		90
Radabstand vorne/hinten, mm		1320
Gewicht (mit Batterie), kg		280
Gabelbreite, mm	J	160
Gabellänge, mm	H	1150
Gabeldicke, mm	D	55
Antriebsrad X, mm		210x70 P
Gabelrollen tandem Y, mm		80x70 P
Stützräder Z, mm		50x30 P
Räderanzahl		1X, 4Y, 2Z
Hub, mm	E	110
Gabelweite, mm	K	230
Deichselhöhe, mm	A	1240
Gabelhöhe min., mm	F	85
Gesamtlänge, mm	G	1650
Gesamtbreite, mm		650
Gabeltragbreite, mm	Q	550
Bodenfreiheit, mm	C	30
	C¹	6
Gangbreite mit Europalette, mm		2125
Wenderadius, mm		1465
Geschwindigkeit, beladen, km/h		4,2
Hubgeschwindigkeit, beladen, mm/s		21
Steigfähigkeit beladen, %		6
Bremse		elektromagnetisch
Antriebsmotor, kW		1,2
Hubmotor, kW		0,8
Batterie, V/Ah		4x 12/65
Batteriegewicht +/- 5%, kg		66
P=Polyurethan G=Gummi N=Nylon		

Multifunktionsgriff (Vorderseite)

Multifunktionsgriff (Rückseite)

integriertes Ladegerät

Tandem Gabelrollen

Not-Aus-Schalter

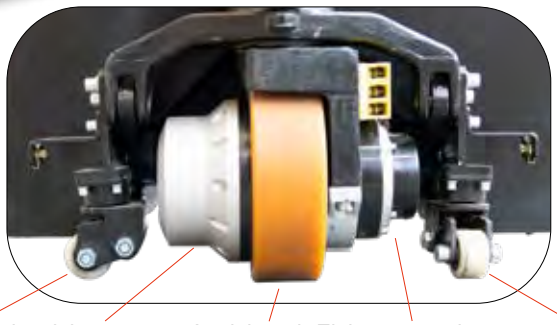

Stützrad Elektromotor Antriebsrad Elektromagnetbremse Stützrad

SCHEFER

HUBKARREN
HK PREMIUM

Mit seiner robusten Konstruktion aus Stahlprofil nimmt der Hubkarren HK Premium Lasten bis 120 kg auf.
Die verstellbare Aufnahmeplatte und die Kippfunktion beim Verfahren der Last, sorgen für mehr Ergonomie bei Ver- und Umladevorgängen. Gleichzeitig bringt der Hubkarren das Material nicht nur an den Arbeitsplatz, sondern auch noch auf die richtige Arbeitshöhe.
Dank seiner geringen Bauhöhe unterfährt der HK Premium beispielsweise Tische, Regale, Paletten, Werkbänke oder Gitterboxen.
Die großen Lenkräder werden mit dem Radfeststellsystem gesichert.
Mit der selbsthemmenden Winde wird die Aufnahmeplattform auf die richtige Höhe gebracht. Hier reicht die Range von sagenhaften 90 bis 1000 mm. Nun kann die Last direkt verschoben oder bequem umgelagert werden. Ist die Ware gesichert, kann der Hubkarren mit abgesenkten Gabeln sowohl im aufrechten Modus, als auch im Kippmodus verfahren werden.
In der aufrechten Position sorgen wendige Lastrollen für eine komfortable Handhabung. In abgekippter Position gewährleisten die großen Lenkräder einen sicheren und bequemen Transport.
Die selbsthemmende Winde bewegt das hochwertige, wartungsfreie Gurtsystem und die angebrachte Plattform. Mit wenigen Handgriffen lässt sich die Plattform abnehmen und die Lastenaufnahme kann mit 2 Gabeln erfolgen.
Der Hubkarren HK Premium präsentiert sich in seiner Anwendung vielseitig und praktisch und eignet sich, aufgrund seines geringen Eigengewichts, hervorragend als Mitnahme Tool in LKWs, sowie Service- und Montagefahrzeugen.

Artikel		1104016HK120
Funktion		manuell
Tragfähigkeit, kg		120
Lastschwerpunkt, mm		240
Hub je Kurbelumdrehung, mm		30 (heben + senken)
Plattformhöhe min., mm		90
Plattformhöhe max., mm		1000
Plattform LxB, mm		450x480
Gabellänge, mm		420
Gabelbreite, mm		50
Gesamthöhe, mm		1385
Gesamtbreite, mm		475/480
Gesamtlänge, mm		800/830
Gabeltragbreite, mm		340 - 480
Lenkräder, mm	X	200x50 G
Lastrollen, mm	Y	50x20 P
Räderanzahl		2xX, 4xY
Gewicht		39
P=Polyurethan G=Gummi N=Nylon		

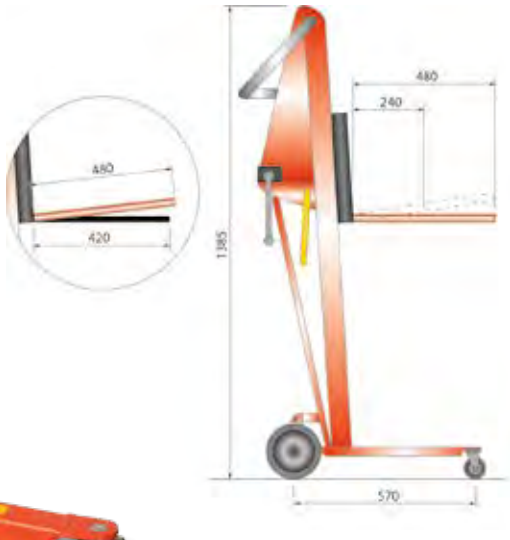

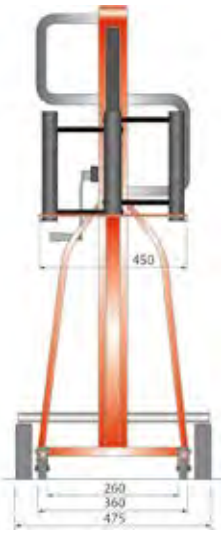

SCHEFER

Der Materialheber mit Winde MHW Premium ist einfach in der Handhabung, bietet vielseitige Verwendungsmöglichkeiten und ist auch bei beengten Platzverhältnissen sehr wendig.
Er eignet sich perfekt für die Verwendung in Kleinteilelagern, Archiven und Magazinen. Auch als Beistellmodul in der Herrichtung oder Kleinteilmontage ist der MHW Premium ein überaus praktisches Tool.
Die Höhenverstellung der aus Kunststoff gefertigten Plattform erfolgt durch die selbsthemmende Sicherheitswinde und die handliche Kurbel. Dadurch ist das Gerät praktisch wartungsfrei und verschleißarm. Bis zu stattliche 200 kg können angehoben und verfahren werden. Dank der rollengelagerten Lenkräder lässt sich die pulverbeschichtete Schweißkonstruktion aus Stahlrohr und Stahlprofil trotz massiver Bauweise sicher und wendig verfahren.
An den Rädern angebrachte Feststeller sorgen für sicheren Stand.

Der Materialheber mit Winde MHW Premium bietet eine umweltfreundliche und kostengünstige Alternative in vielen Einsatzbereichen und besticht als Allrounder.

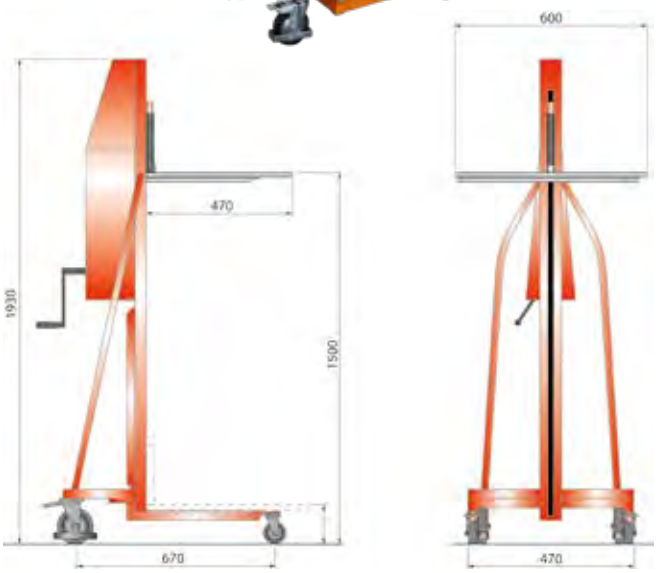

Artikel		1104014MHW200
Funktion		manuell
Tragfähigkeit, kg		200
Lastschwerpunkt, mm		235
Hub je Kurbelumdrehung, mm		25 (heben + senken)
Kurbeldruck bei Volllast, N		10
Plattformhöhe min., mm		130
Plattformhöhe max., mm		1500
Plattform LxB, mm		470x600
Gesamthöhe, mm		1930
Gesamtbreite ohne Plattform, mm		470
Gesamtlänge, mm		910
Lichte Weite Fahrgestellholme, mm		375
Lenkräder, mm	X	125x32 P
Lastrollen, mm	Y	75x32 P
Räderanzahl		2xX, 2xY
Bodenfreiheit, mm		70
Gewicht, kg		60
P=Polyurethan G=Gummi N=Nylon		

HANDWINDENSTAPLER HWS PREMIUM

Der Handwindenstapler HWS Premium von Schefer ist eine umweltfreundliche Alternative bei der Lastenbewegung und Maschinenbestückung in Produktion, Handel, Lager und fungiert sogar als Montagehilfe.
Gerade bei beengten Platzverhältnissen zeigt der HWS Premium seine Stärken.
Trotz der stabilen, pulverbeschichteten Profilstahlkonstruktion ist der Handwindenstapler aufgrund seines niedrigen Eigengewichts leichtgängig zu verfahren. Hierfür sorgt auch die Polyurethan Bereifung. Die beiden Lenkräder verfügen über Sicherheitsfeststeller.
Die Lastenaufnahme, je nach Modell bis zu 500 kg, erfolgt mit in der Breite verstellbaren Gabeln. Dies ist besonders praktisch, wenn Halb- oder Spezialpaletten aufgenommen und verfahren werden sollen. Dieses Feature schafft vielseitige Einsatzmöglichkeiten.
Durch Kurbeln bewegt eine selbsthemmende Sicherheitswinde die Last millimetergenau nach oben und unten. Die Kraftübertragung erfolgt durch ein Stahlseil. Pro Kurbeldrehung beträgt der Hub 35 mm.
Da weder Dichtungen noch Hydraulik oder Akkus verbaut sind und somit kein Ölwechsel erforderlich ist, präsentiert sich dieser Stapler als wartungsarm, verschleißfrei und umweltfreundlich.
Der Handwindenstapler HWS Premium zeichnet sich durch seine anwenderfreundliche und kompakte Bauart und ein hervorragendes Preis-Leistungs-Verhältnis aus.

1104017HWS250

stabile
Handkurbel

Lenkräder mit Feststellbremse

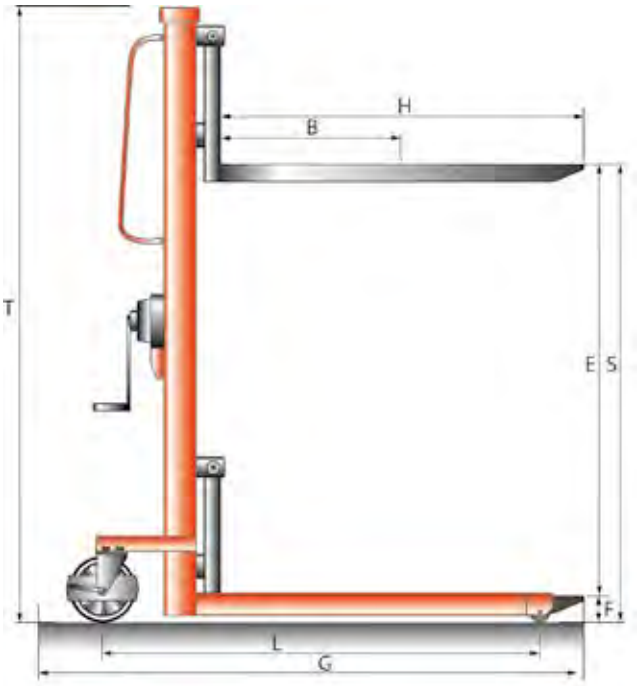

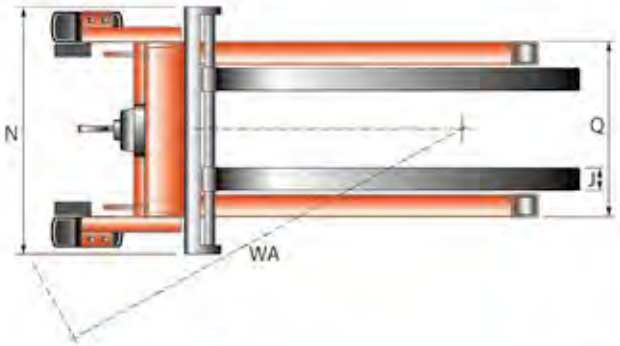

Artikel		1104017HWS250	1104017HWS500
Antrieb		manuell	manuell
Tragfähigkeit, kg		250	500
Lastschwerpunkt, mm	B	400	500
Lenkräder, mm	X	160x50 P	160x50 P
Lastrollen, mm	Y	80x47 P	80x47 P
Räderanzahl		2xX, 2xY	2xX, 2xY
Gabeltragbreite, mm	R	150-690	150-690
Gabelhöhe min., mm	F	50	50
Höhe Fahrgestellholme, mm		90	90
Außenmaß Fahrgestellholme, mm	Q	515	515
Lichte Weite Fahrgestellholme, mm		355	355
Gesamthub, mm	E	1500	1500
Hub je Kurbelumdrehung, mm		35	35
Gabelhöhe max., mm	S	1550	1550
Gabellänge, mm	H	800	1000
Gabelbreite, mm	J	70	80
Gesamthöhe min., mm	T	2030	2030
Gesamtlänge, mm	G	1390	1580
Gesamtbreite, mm	N	725	725
Wenderadius, mm	WA	1075	1075
Gabeldicke, mm		40	50
Gewicht, kg		130	151
P=Polyurethan G=Gummi N=Nylon			

STAPLER
HS ECO PROFESSIONAL M

Der Stapler HS Eco Professional M ist eine praktische Mischung aus Gabelstapler und Hubwagen. Er eignet sich hervorragend für den Transport palettierter Waren und erleichtert die Aufnahme, das Verfahren und das sichere Absetzen von Lasten auf verschiedene Ablageebenen. Daneben fungiert er als Zwischenablagefläche oder als Hilfsmittel in Übernahmezonen.
Zu schwach oder zu niedrig gibt es nicht mehr, denn mit Tragfähigkeiten bis zu 1500 kg und Hubhöhen bis zu 3000 mm, passt sich der HS Eco Professional M den unterschiedlichsten Anforderungen an. Manchmal erfordern beengte Platzverhältnisse, beispielsweise bei der Beladung von LKWs oder beim Warentransport in schmalen Magazinen, einen kleinen, wendigeren Rangierkreis.
Der HS Eco Professional M passt sich auch diesen Anforderungen an und kann mit einer Gabellänge von 800 mm gegen Aufpreis bestellt werden.

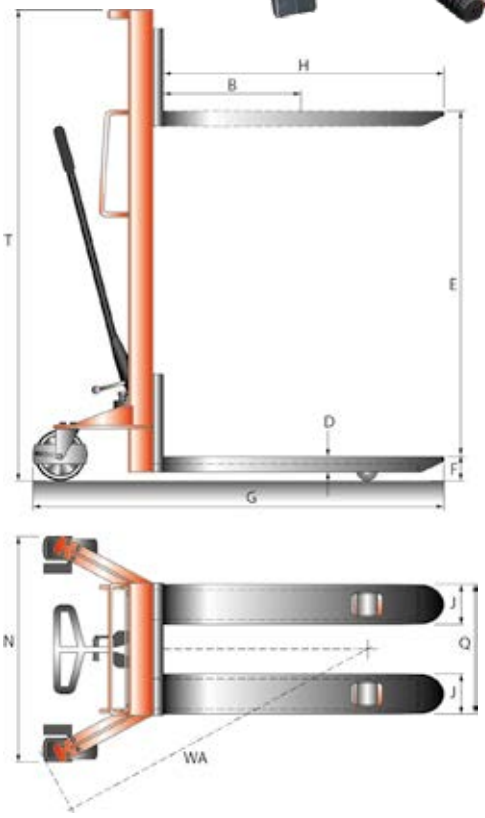

Traglastdiagramm für HS 1,0 t		
Hubhöhe, mm	**Traglast, kg**	**Traglast, kg**
bis 1000	1000	750
bis 1200	1000	750
bis 1600	1000	750
bis 2500	1000	750
bis 3000	600	540
Lastschwerpunkt, mm	600	700

Traglastdiagramm für HS 1,5 t		
Hubhöhe, mm	**Traglast, kg**	**Traglast, kg**
bis 1600	1500	1200
Lastschwerpunkt, mm	400	600

1104011HS1025

Artikel		1104011HS1010	1104011HS1012	1104011HS1016	1104011HS1025	1104011HS1030	1104011HS1516
Antrieb		manuell	manuell	manuell	manuell	manuell	manuell
Tragfähigkeit, kg		1000	1000	1000	1000	1000	1500
Lastschwerpunkt, mm	B	600	600	600	600	600	400
Radtyp		Nylon	Nylon	Nylon	Nylon	Nylon	Nylon
Lenkräder, mm	X	147x40	147x40	147x40	147x40	147x40	147x40
Lastrollen, mm	Y	80x70	80x70	80x70	80x70	80x70	80x70
Räderanzahl		2xX, 2xY	2xX, 2xY	2xX, 2xY	2xX, 2xY	2xX, 2xY	2xX, 2xY
Gabeltragbreite, mm	Q	570	570	570	570	570	570
Gabelhöhe min., mm	F	90	90	90	90	90	90
Gesamthub, mm	E	910	1110	1510	2410	2910	1510
Freihub, mm		910	1110	1510	400	400	1510
Gabellänge, mm	H	1150	1150	1150	1150	1150	1150
Gesamthöhe min., mm	T	1490	1720	2080	1838	2080	2080
Gesamtbreite, mm	N	755	755	755	860	860	755
Wenderadius, mm	WA	1380	1380	1380	1380	1380	1380
Gabeldicke, mm	D	61	61	61	61	61	61
Gabelbreite, mm	J	180	180	180	180	180	180
Gesamthöhe max., mm		1490	1720	2080	2925	3430	2080
Gesamtlänge, mm	G	1655	1655	1705	1705	1705	1705
Gangbreite, mm		1945	1945	1945	1945	1945	1945
Gewicht, kg		190	198	214	292	305	239
P=Polyurethan G=Gummi N=Nylon							

STAPLER
HSE ECO PROFESSIONAL SEMI

Nicht jede Anwendung macht die Anschaffung eines teuren Gerätes notwendig.
Als Bindeglied zwischen manuellen und vollelektrischen Geräten erleichtert der Stapler HSE Eco Professional Semi den Transport palettierter Güter und sorgt durch vielseitige Einsatzmöglichkeiten für optimalen Warenumschlag.
Lasten bis zu 1000 kg werden, je nach Bedarf, elektrisch oder durch manuelles Pumpen, angehoben. Die feinfühlige Absenkung erfolgt durch den Ablasshebel der Deichsel. Ebenfalls dort angebracht ist der Schlüsselschalter, der das Gerät vor unbefugtem Zugriff schützt.
Rollen aus Polyurethan sorgen beim manuellen Verfahren der Lasten für Leichtgängigkeit. Als Mitgängergerät verfügt der HSE über zwei stabile Seitengriffe, die das Verfahren und Positionieren erleichtern.
Durch die geringe Bauhöhe kann der Stapler auch in Aufzügen transportiert werden und gängige Türöffnungen passieren. Die wartungsfreien Batterien werden mittels externem Ladegerät 48 V/3 A aufgeladen.
Eine Anzeige informiert über den aktuellen Ladezustand.

1104009HSE0825

Batterie mit Entladeanzeige

Deichsel mit Schlüsselschalter und Signaltaste

Lenkrollen mit Feststellbremse

1104009HSE1016

Traglastdiagramm für HSE 0,8 t	
Hubhöhe, mm	**Traglast, kg**
bis 2500	800
Lastschwerpunkt, mm	600

Traglastdiagramm für HSE 1,0 t	
Hubhöhe, mm	**Traglast, kg**
bis 1600	1000
Lastschwerpunkt, mm	600

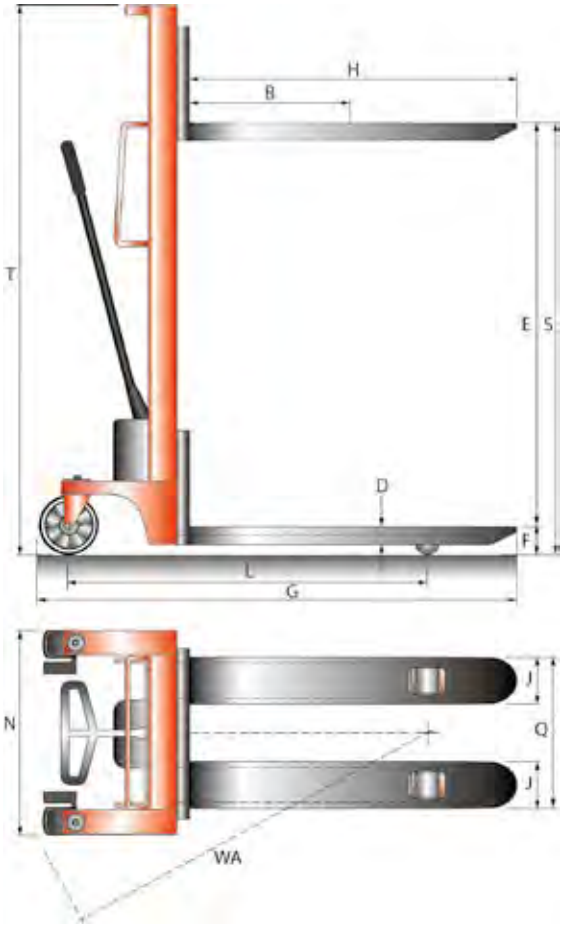

Artikel		1104009HSE1016	1104009HSE0825
Antrieb		Semi-Elektrik	Semi-Elektrik
Gesamthöhe max., mm		1983	3037
Tragfähigkeit, kg		1000	800
Lastschwerpunkt, mm	B	600	600
Radabstand vorne/hinten, mm	L	1205	1185
Radtyp		Polyurethan	Polyurethan
Lenkräder, mm	X	180x50	180x50
Lastrollen, mm	Y	74x70	74x70
Räderanzahl		2xX, 2xY	2xX, 2xY
Gabeltragbreite, mm	Q	550	550
Gabelhöhe min., mm	F	90	90
Gesamthub, mm	E	1510	2410
Gabelhöhe max., mm	S	1600	2500
Gabellänge, mm	H	1150	1150
Gabelbreite, mm	J	160	160
Gesamthöhe min., mm	T	1983	1828
Gesamtlänge, mm	G	1690	1690
Gesamtbreite, mm	N	740	740
Gangbreite mit Europalette, mm		2130	2130
Wenderadius, mm		1285	1285
Hubgeschw. beladen, mm/s		50	50
Senkgeschw. beladen, mm/s		70-250	70-250
Batteriegewicht +/-5%, kg		27	27
Gabeldicke, mm	D	60	60
Bodenfreiheit, mm		30	30
Gewicht (mit Batterie), kg		250	330
Batterie V/Ah		4x 12/20	4x 12/20
Hubmotor, kW		1,2	1,2
P=Polyurethan G=Gummi N=Nylon			

STAPLER
EHS ECO PROFESSIONAL SEMI

FLURFÖRDERGERÄTE

Der EHS Eco Professional Semi unterstützt die Lagerung von Gütern schnell und effizient.
Auf kurzen Transportwegen, bei der Regalbefüllung, der Nutzfahrzeug Be- und Entladung oder bei gelegentlichem Ein- und Ausstapeln - dieser semi-elektrische Stapler ist ein vielseitig einsetzbares Handling Tool.
Die kompakte Abmessung des EHS Eco, die Nylonbereifung und die benutzerfreundlich geformte Deichsel sorgen für Wendigkeit und einfache Bedienung beim manuellen Verfahren der Lasten.
Ergonomisch angebrachte Griffe erleichtern das Manövrieren.
Eine mechanische Fuß-Feststellbremse und ein Fußschutz über den Lenkrollen gewährleisten Sicherheit.
Das Heben und Senken erfolgt elektrohydraulisch.
Die Bedienelemente sind so angeordnet, dass die Gabeln besonders feinfühlig positioniert werden können.
Gesundheitsschonende Arbeitsabläufe sind durch die jederzeit anpassbare Arbeitshöhe garantiert. Das Gerät ist z.B. als Arbeits- oder Hubtisch bestens einsetzbar.

Ein Gitter zwischen den Hubmasten schützt den Anwender vor unabsichtlichem Durchgriff oder herabfallenden Gegenständen.

Das serienmäßig mitgelieferte, externe 12 V/15 A Ladegerät und die wartungsfreie 12 V/125 Ah AGM-Batterie sichern ein schnelles Laden.

1104013EHS16E1

SCHEFER

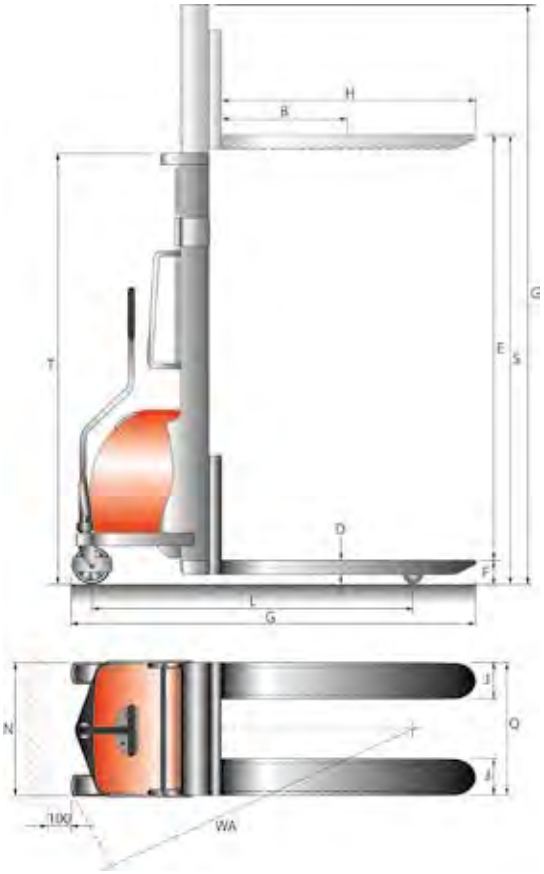

1104013EHS30E1

Traglastdiagramm für EHS 1,5 t		
Hubhöhe, mm	**Traglast, kg**	**Traglast, kg**
bis 2000	1500	900
bis 2500	1100	650
bis 3000	800	500
Lastschwerpunkt, mm	400	600

Artikel		1104013EHS16E1	1104013EHS25E1	1104013EHS30E1
Antrieb		Semi-Elektrik	Semi-Elektrik	Semi-Elektrik
Gesamthöhe max., mm	U	2100	3060	3560
Tragfähigkeit, kg bei Lastschwerpunkt, mm		1500 400	1500 400	1500 400
Tragfähigkeit, kg bei Lastschwerpunkt, mm		900 600	900 600	900 600
Radabstand vorne/hinten, mm	L	1180	1180	1180
Radtyp		Nylon	Nylon	Nylon
Lenkräder, mm	X	180x50	180x50	180x50
Lastrollen, mm	Y	80x70	80x70	80x70
Räderanzahl		2xX, 2xY	2xX, 2xY	2xX, 2xY
Gabeltragbreite, mm	Q	570	570	570
Gabelhöhe min., mm	F	90	90	90
Gesamthub, mm	E	1510	2410	2910
Gabelhöhe max., mm	S	1600	2500	3000
Gabellänge, mm	H	1150	1150	1150
Gabelbreite, mm	J	170	170	170
Gesamthöhe min., mm	T	2090	1850	2100
Gesamtlänge, mm	G	1780	1780	1780
Gesamtbreite, mm	N	810	810	810
Gangbreite mit Europalette, mm		2267	2267	2267
Wenderadius, mm	WA	1425	1425	1425
Hubgeschw. beladen, mm/s		50	50	50
Senkgeschw. beladen, mm/s		100	100	100
Batteriegewicht +/-5%, kg		45	45	45
Gabeldicke, mm	D	60	60	60
Gewicht (mit Batterie), kg		335	395	415
Batterie V/Ah		12/125	12/125	12/125
Hubmotor, kW		1,5	1,5	1,5

STAPLER
EGV ECO

Wendig kommt der EGV Eco um nahezu jede Ecke und präsentiert sich als perfektes Einsteigermodell, wenn es darum geht, Lasten bis zu 1500 kg elektrisch zu heben und zu verfahren.
Die Suche nach dem richtigen Schlüssel hat ein Ende, denn die Eingabe des Gerätecodes genügt zum Starten.

Gerade bei begrenzten Platzverhältnissen, wie z.B. in kleineren Lager- und Produktionsräumen, in LKWs oder Aufzügen, spielt der vollelektrische Stapler seine Wendigkeit aus, denn er ist auch im Upright-Modus, in aufrechter Deichselposition, verfahrbar.

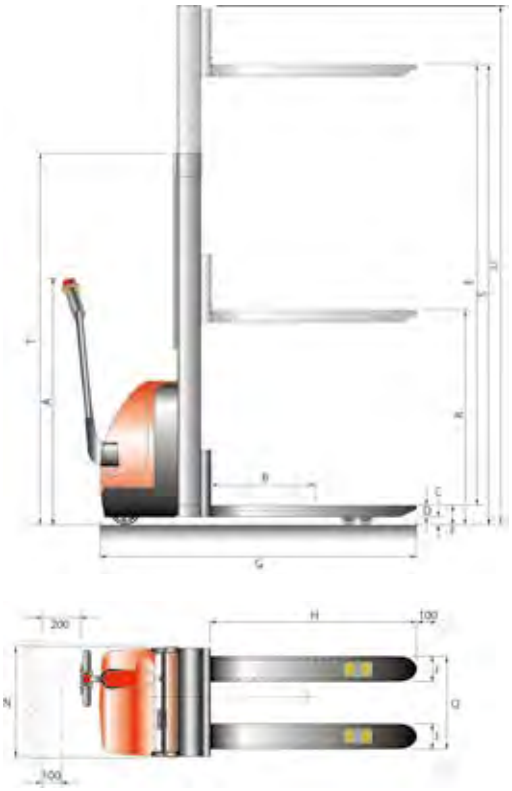

Das Einstapeln und Kommissionieren von Gütern wird kräfteschonend optimiert.
Zugleich kann der Stapler als Materialtisch, für mehr Ergonomie am Arbeitsplatz, genutzt werden.
Im hochwertig verarbeiteten Chassis sind zwei wartungsfreie 12 V/100 Ah AGM Batterien und ein integriertes Ladegerät 24 V/15 A verbaut.
Der 750 W starke Antriebsmotor sorgt für einen flotten Transport und Warenumschlag.
Die Gesamtleistung bei voller Auslastung beträgt 4 Stunden.

11040521530E

Traglastdiagramm für EGV 1,5 t	
Hubhöhe, mm	**Traglast, kg**
bis 2500	1500
bis 3000	1000
Lastschwerpunkt, mm	600

Artikel		11040521516E	11040521530E
Antrieb		elektrisch	elektrisch
Gesamthöhe max., mm	U	2090	3500
Tragfähigkeit, kg		1500	1500
Lastschwerpunkt, mm	B	600	600
Radabstand vorne/hinten, mm		1200	1200
Radtyp		Polyurethan	Polyurethan
Stützrad, mm	Z	125x50	125x50
Antriebsrad/Lenkrad, mm	X	210x70	210x70
Lastrollen, mm	Y	80x70	80x70
Räderanzahl		1X, 2Y, 1Z	1X, 2Y, 1Z
Gabeltragbreite, mm	Q	560	560
Gabelhöhe min., mm	F	90	90
Freihub, mm		1510	-
Gesamthub, mm	E	1510	2910
Gabelhöhe max., mm	S	1600	3000
Deichselhöhe, mm	A	1330	1330
Gabellänge, mm	H	1125	1125
Gabelbreite, mm	J	160	160
Gesamthöhe min., mm	T	2090	2030
Gesamtlänge, mm	G	1790	1790
Gesamtbreite, mm	N	800	800
Gangbreite mit Europalette, mm		2230	2230
Wenderadius, mm		1600	1600
Hubgeschw., beladen, mm/s		75	75
Fahrgeschw. beladen, km/h		4	4
Senkgeschw. beladen, mm/s		100	100
Bodenfreiheit, mm	C	30	30
Steigfähigkeit beladen, %		3	3
Gabeldicke, mm	D	60	60
Gewicht (mit Batterie), kg		415	510
Batterie V/Ah		2x12/100	2x12/100
Antriebsmotor, kW		0,75	0,75
Hubmotor, kW		2,2	2,2
P=Polyurethan G=Gummi N=Nylon			

Die Batterien sind an jeder handelsüblichen Steckdose wieder aufladbar. Eine Komplettentladung verkürzt die Lebensdauer der Batterien und sollte daher vermieden werden. Bei geringem Akkustand beträgt die vollständige Aufladung ca. 6,5 Stunden.

Die ergonomisch geformte Deichsel fungiert als Multifunktionsgriff und verfügt über alle nötigen Bedienelemente. Not-Umkehrtaster, Ein-Aus-Taste und Schildkrötentaster, sowie Fahrschalter, Entladeanzeige und die Modus-Übersicht. Personen und Güter bleiben stets im Sichtfeld des Bedieners, denn die Deichsel ist seitlich angebracht und der Mast blickdurchlässig.
Für ein weiteres Plus an Sicherheit sorgen der Not-Aus-Knopf, geringe Bodenfreiheit zum Schutz vor Verletzungen im Fußbereich und ein geschlossenes, robustes Fahrzeuggehäuse.

Zusammengefasst bietet der EGV Eco ein ausgezeichnetes Preis-Leistungs-Verhältnis für vielfältige Einsätze in kleineren und mittleren Betrieben.

Not-Aus-Knopf Ladestecker

Multifunktionsgriff (Rückseite)

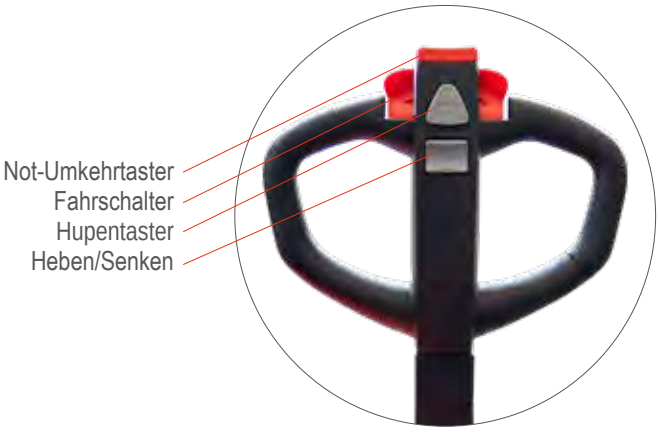

Multifunktionsgriff (Vorderseite)

SCHILDKRÖTENMODUS:
Die Schildkrötentaste drücken - im Display erscheint das Schildkrötensymbol. Dann die Deichsel in Fahrposition bringen und den Fahrschalter betätigen. Wird die Schildkrötentaste nochmals gedrückt, fährt der EGV Eco in seiner normalen Geschwindigkeit.

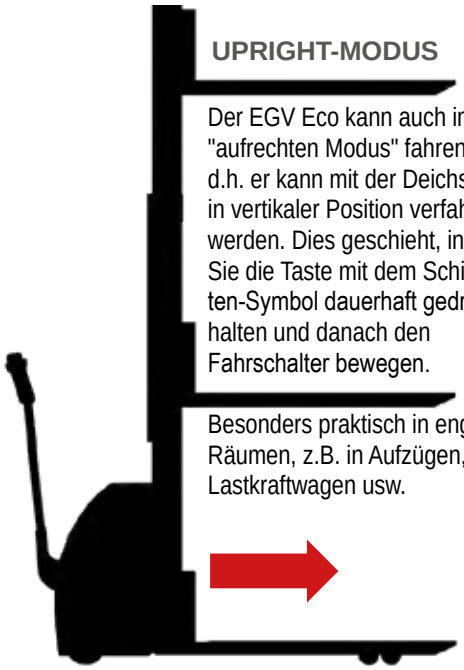

UPRIGHT-MODUS

Der EGV Eco kann auch im "aufrechten Modus" fahren, d.h. er kann mit der Deichsel in vertikaler Position verfahren werden. Dies geschieht, indem Sie die Taste mit dem Schildkröten-Symbol dauerhaft gedrückt halten und danach den Fahrschalter bewegen.

Besonders praktisch in engen Räumen, z.B. in Aufzügen, Lastkraftwagen usw.

STAPLER
EGV ECO PROFESSIONAL

Der wendige EGV Eco Professional präsentiert sich als perfekte Lösung, wenn es darum geht 1500 kg schwere Lasten elektrisch zu verfahren und auf bis zu 3500 mm anzuheben. Zwei 12 V/125 Ah wartungsfreie AGM-Batterien und die serienmäßige Elektromagnetbremse sorgen für flotten und sicheren Umschlag Ihrer Ware. Das integrierte 24 V/10 A starke Ladegerät sorgt durch seine hohe Ladeleistung für einen schnellen Wiedereinsatz des Staplers. Serienmäßig mit Entladeanzeiger ausgestattet. Bei einem zu geringen Ladestand wird die Hubfunktion des Staplers automatisch abgeschaltet. Selbstverständlich können Sie den Stapler noch zur nächsten Steckdose bewegen, um die Batterien wieder aufzuladen.

Der EGV Eco Professional ist stabil auf einer 4-Rad-Struktur aufgebaut. Zusammen mit der seitlich angebrachten Deichsel ergibt sich eine stabile und übersichtliche Bedienung des Staplers.

Traglastdiagramm für EGV 1,5 t	
Hubhöhe, mm	**Traglast, kg**
bis 2500	1500
bis 3000	1200
bis 3300	1000
bis 3500	900
Lastschwerpunkt, mm	600

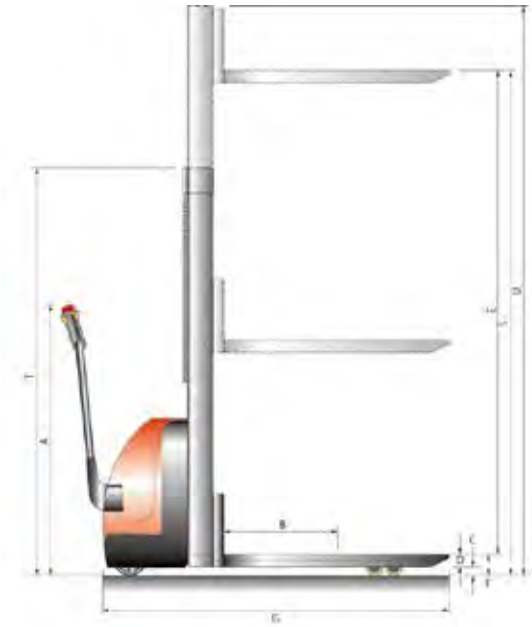

Artikel		11040601535E
Antrieb		elektrisch
Gesamthöhe max., mm	U	4040
Tragfähigkeit, kg		1500
Lastschwerpunkt, mm	B	600
Radabstand vorne/hinten, mm		1180
Radtyp		Polyurethan
Stützrad, mm	Z	150x60
Antriebsrad/Lenkrad, mm	X	195x70
Lastrollen, mm	Y	80x70
Räderanzahl		1X, 4Y, 1Z
Gabeltragbreite, mm	Q	570
Gabelhöhe min., mm	F	90
Gesamthub, mm	E	3410
Gabelhöhe max., mm	S	3500
Deichselhöhe, mm	A	1300
Gabellänge, mm	H	1150
Gabelbreite, mm	J	170
Gesamthöhe min., mm	T	2345
Gesamtlänge, mm	G	1830
Gesamtbreite, mm	N	810
Gangbreite mit EURO-Palette, mm		2171
Wenderadius, mm		1355
Hubgeschwindigkeit beladen, mm/s		80
Hubgeschwindigkeit unbeladen, mm/s		140
Fahrgeschwindigkeit beladen, km/h		4,5
Senkgeschwindigkeit beladen, mm/s		120
Batteriegewicht ±5%, kg		70
Bodenfreiheit, mm	C	26
Steigfähigkeit beladen, %		6
Gabeldicke, mm	D	60
Gesamtgewicht, kg		770
Batterie, V/Ah		2x 12/125
Antriebsmotor, kW		0,65
Hubmotor, kW		2,2
Ladegerät		intern
P=Polyurethan G=Gummi N=Nylon		

SCHEFER

STAPLER
EGV ECO PROFESSIONAL MIT INITIALHUB

Unter den Staplern ist der EGV Eco Professional mit Initialhub der Superstar.

Durch den Initialhub werden die Fahrgestellzinken um 180 mm angehoben. Ein entscheidender Vorteil, wenn es darum geht, Lasten auf unebenem Gelände, über Ladebrücken, Überfahrbleche oder Rampen zu verfahren.
Die Aufnahme einer zweiten Palette wird durch den Initialhub ermöglicht. Auf diese Weise ist ein flotter Warenumschlag garantiert.

Bitte beachten: Initialhub funktioniert nur bis max. 1,8 m Hubhöhe.

Wendig kommt der EGV Eco Professional um nahezu jede Ecke und präsentiert sich perfekt, wenn es darum geht, Lasten bis 1.500 kg elektrisch zu heben und zu verfahren.
Gerade bei begrenzten Platzverhältnissen, wie z.B. in kleineren Lager- und Produktionsräumen, in LKWs oder Aufzügen, spielt der vollelektrische Stapler seine Wendigkeit aus, denn er ist auch im Upright-Modus in aufrechter Deichselposition, verfahrbar.

Mit einer Hubhöhe von bis zu 3000 mm wird das Einstapeln und Kommissionieren von Gütern kräfteschonend optimiert.
Zugleich kann der Stapler als Materialtisch, für mehr Ergonomie am Arbeitsplatz, genutzt werden.
Im hochwertig verarbeiteten Chassis sind zwei wartungsfreie 12 V/83 Ah AGM-Batterien und ein integriertes 24 V/10 A Ladegerät verbaut. Der 750 W starke Antriebsmotor sorgt für einen flotten Transport und Warenumschlag. Die Batterien sind an jeder handelsüblichen Steckdose aufladbar. Eine Komplettentladung verkürzt die Lebensdauer der Batterien und sollte daher vermieden werden. Bei geringem Akkustand beträgt die vollständige Aufladung ca. 8 Stunden.

Die ergonomisch geformte Deichsel fungiert als Multifunktionsgriff und verfügt über alle nötigen Bedienelemente. Not-Umkehrtaster, Schildkrötentaster, Auf/Ab-Taster für Fahrgestellzinken, sowie Fahrschalter, Entladeanzeige und die Modus-Übersicht.

Personen und Güter bleiben stets im Sichtfeld des Bedieners, denn die Deichsel ist seitlich angebracht.

Für ein weiteres Plus an Sicherheit sorgen der Not-Aus-Knopf, geringe Bodenfreiheit zum Schutz vor Verletzungen im Fußbereich und ein geschlossenes, robustes Fahrzeuggehäuse.
Der EGV Eco Professional mit Initialhub debütiert als Highlight unter den Staplern mit erstklassiger Verarbeitung, zahlreichen Features und vielfältigen Anwendungsmöglichkeiten.

SCHILDKRÖTENMODUS:

Die Schildkrötentaste drücken, die Deichsel in Fahrposition bringen und den Fahrschalter betätigen.
Wird die Schildkrötentaste nochmals gedrückt, fährt der EGV Eco in seiner normalen Geschwindigkeit.

UPRIGHT-MODUS

Der EGV Eco kann auch im "aufrechten Modus" fahren, d.h. er kann mit der Deichsel in vertikaler Position verfahren werden. Dies geschieht, indem Sie die Schildkrötentaste dauerhaft gedrückt halten und danach den Fahrschalter bewegen.

Besonders praktisch in engen Räumen, z.B. in Aufzügen, Lastkraftwagen usw.

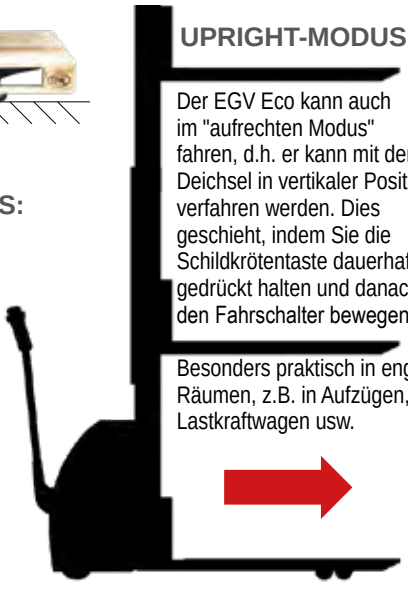

SCHEFER

Fahrgestellzinken

Multifunktionsgriff
Vorderseite

Kontrolleinheit

Ladeanzeige

Entladeanzeige*

Grün	100 - 75%
Blau	75 - 50%
Gelb	50 - 25%
Rot	25 - 0%

Multifunktionsgriff
Rückseite

Traglastdiagramm für EGV 1,5 t		
Hubhöhe, mm	**Traglast, kg**	**Traglast, kg**
bis 2500	1500	1200
bis 3000	1200	1000
Lastschwerpunkt, mm	500	600

Artikel		11040411530E3I
Antrieb		elektrisch
Gesamthöhe max., mm	U	3490
Tragfähigkeit, kg		1500
Lastschwerpunkt, mm	B	500
Radabstand vorne/hinten, mm	L	1295
Radtyp		Polyurethan
Stützrad, mm	Z	125x50
Antriebsrad/Lenkrad, mm	X	210x70
Lastrollen, mm	Y	80x70
Räderanzahl		1X, 4Y, 1Z
Gabeltragbreite, mm	Q	560
Gabelhöhe min., mm	F	95
Initialhubhöhe, mm	R	180
Gesamthub, mm	E	2905
Gabelhöhe max., mm	S	3000
Deichselhöhe, mm	A	1300
Gabellänge, mm	H	1150
Gabelbreite, mm	J	200
Gabeldicke, mm	D	60
Gesamthöhe min., mm	T	2015
Gesamtlänge, mm	G	1790
Gesamtbreite, mm	N	800
Gangbreite mit Europalette, mm		2359
Wenderadius, mm		1600
Hubgeschw. beladen, mm/s		90
Fahrgeschw. beladen, km/h		4
Senkgeschw. beladen, mm/s		100
Bodenfreiheit, mm	C	20
Steigfähigkeit beladen/unbeladen, %		3/8
Gewicht (mit Batterie), kg		647
Batterie V/Ah		2x 12/83
Antriebsmotor, kW		0,75
Hubmotor, kW		2,2
P=Polyurethan G=Gummi N=Nylon		

STAPLER
EGV PREMIUM

Eine starke Performance liefert der EGV Premium mittels eines 3,0 kW starken Hubmotors und einer 24 V/210 Ah Panzerplattenbatterie. Der wartungsfreie Antriebsmotor in AC Ausführung ist mit 1,5 kW kräftig und langlebig ausgelegt.
Die lange, an der Seite angebrachte Deichsel ermöglicht ein ergonomisches und sicheres Fahren und Heben der Last. Leichtgängig verfährt er dabei auf seiner verschleißfesten Bereifung aus Polyurethan Lasten bis 2000 kg.
Ein absolutes Highlight ist der Vollfreihub, ein unschätzbarer Vorteil – beispielsweise bei niedrigen Deckenhöhen. Für den Anwender ein Must-have an Komfort und Sicherheit.
Der Stapler verfügt serienmäßig über ein externes 24 V/30 A Ladegerät.
Die 3 mm starke Schürze aus Stahl schützt alle innenliegenden Komponenten optimal.

11040702045PH

11040702045PH

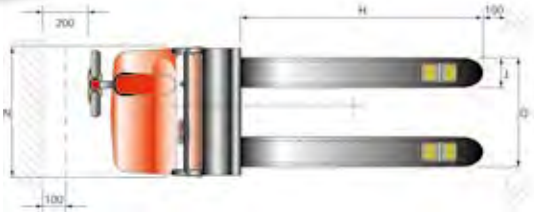

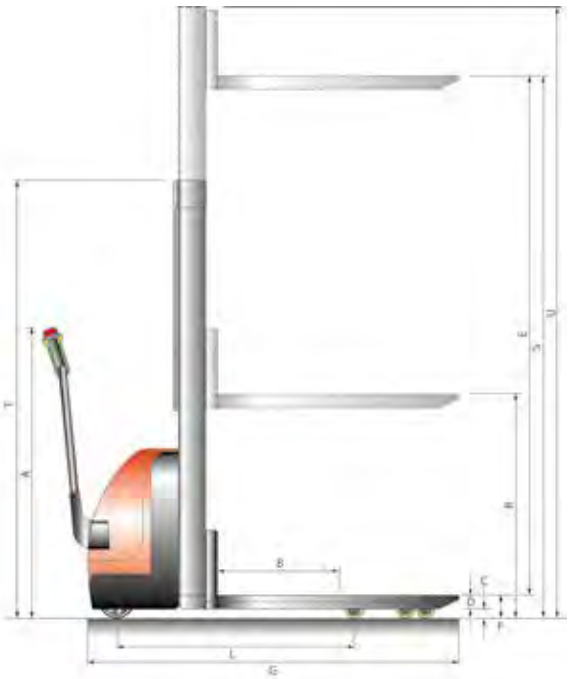

SCHEFER

Batterie-Nachfüllsystem

Das automatische Batterie-Nachfüllsystem ist im Lieferumfang enthalten und macht den EGV Premium noch komfortabler.
Das intelligente System sorgt dafür, dass die Füllhöhe der Batterie immer auf Niveau gebracht wird.
Gleichzeitig wird durch die automatische Befüllung Zeit eingespart, sodass das Hantieren mit offenen Batteriezellen und Wasser nicht mehr erforderlich ist.
Dies wiederum sorgt für ein Plus an Sicherheit, da kein Kontakt mit Batteriesäure stattfindet.
Das Handling und die Funktionsweise des Nachfüllsystems sind genauso einfach wie genial.
Über einen Füllstopfen fließt Wasser in eine Batteriezelle und hebt dort den Elektrolytspiegel. Das über den Stopfen angeschlossene System verfügt über einen Schwimmer, sowie ein Schließventil.
Mit steigendem Elektrolytspiegel hebt sich der Schwimmer und das Ventil wird mittels Auftriebskraft und dem ausgeklügelten Hebesystem zuverlässig geschlossen, der Wasserzulauf wird unterbrochen.
Das siphonartig konzipierte Innere des Stopfens verhindert eine Kettenreaktion anderer Zellen durch Rücklauf. Eine weiße Anzeige im Sichtfenster dient zur Kontrolle des Füllstands.
Der Stopfen verfügt über eine Diagnoseöffnung, sodass eine Säuremessung mittels Hydrometer vorgenommen werden kann.

Hinweis: Der Höhenunterschied Oberkante Batterie bis Unterkante Tank sollte mindestens 2 m betragen.

Traglastdiagramm für EGV 2,0 t	
Hubhöhe, mm	Traglast, kg
bis 2500	2000
bis 3000	1400
bis 3500	1100
bis 4000	800
bis 4500	600
bis 5000	400
Lastschwerpunkt, mm	600

SCHILDKRÖTENMODUS:

Die Schildkrötentaste drücken, die Deichsel in Fahrposition bringen und den Fahrschalter betätigen. Wird die Schildkrötentaste nochmals gedrückt, fährt der EGV Premium in seiner normalen Geschwindigkeit.

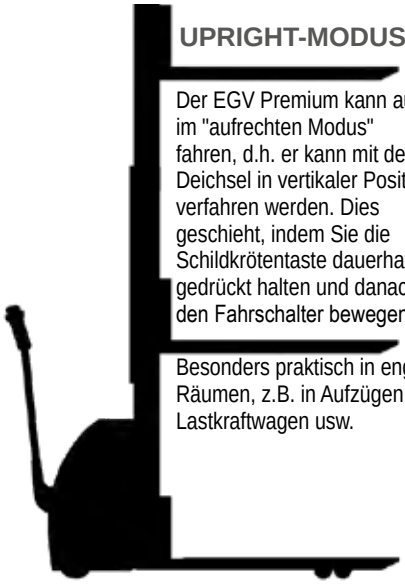

UPRIGHT-MODUS

Der EGV Premium kann auch im "aufrechten Modus" fahren, d.h. er kann mit der Deichsel in vertikaler Position verfahren werden. Dies geschieht, indem Sie die Schildkrötentaste dauerhaft gedrückt halten und danach den Fahrschalter bewegen.

Besonders praktisch in engen Räumen, z.B. in Aufzügen, Lastkraftwagen usw.

Artikel		11040702045PH	11040702050PH
Antrieb		elektrisch	elektrisch
Gesamthöhe max., mm	U	5024	5444
Tragfähigkeit, kg		2000	2000
Lastschwerpunkt, mm	B	600	600
Radabstand vorne/hinten, mm		1384	1384
Radtyp		Polyurethan	Polyurethan
Stützrad, mm	Z	150x58	150x58
Antriebsrad/Lenkrad, mm	X	230x75	230x75
Lastrollen, mm	Y	80x70	80x70
Räderanzahl		1X, 4Y, 1Z	1X, 4Y, 1Z
Gabeltragbreite, mm	Q	570	570
Gabelhöhe min., mm	F	85	85
Freihub, mm	R	1545	1800
Gesamthub, mm	E	4415	4915
Gabelhöhe max., mm	S	4500	5000
Deichselhöhe, mm	A	1220	1220
Gabellänge, mm	H	1150	1150
Gabeldicke, mm	D	60	60
Gabelbreite, mm	J	180	180
Gesamthöhe min., mm	T	2100	2234
Gesamtlänge, mm	G	2040	2040
Gesamtbreite, mm	N	800	800
Gangbreite mit EURO-Palette, mm		2412	2412
Wenderadius, mm		1550	1550
Hubgeschw. beladen, mm/s		80	80
Fahrgeschw. beladen, km/h		4	4
Senkgeschw. beladen, mm/s		150	150
Bodenfreiheit, mm	C	26	26
Steigfähigkeit beladen, %		4	4
Gewicht (mit Batterie), kg		1206	1241
Batterie V/Ah		24/210	24/210
Antriebsmotor, kW		1,5	1,5
Hubmotor, kW		3,0	3,0
Mast		Triplex	Triplex
P=Polyurethan G=Gummi N=Nylon			

Folgendes **ZUBEHÖR** bieten wir

für **GEGENGEWICHTSSTAPLER** an:

• Gabelkranhaken

1107020GKH10

1107020GKH25

Artikel	**1107020GKH10**	**1107020GKH25**	**1107021GKH40**	**1107021GKH50N**
Traglast, kg	1000	2500	4000	5000
Weitere technische Angaben zu unseren Gabelkranhaken finden Sie in diesem Katalog auf Seite 190				

• Arbeitsbühne

1104510AB300

1104515AB300N

Artikel	**1104510AB300**	**1104515AB300N**
Tragfähigkeit, kg	300	300
Weitere technische Angaben zu unseren Arbeitsbühnen finden Sie in diesem Katalog auf Seite 200 - 201		

SCHEFER

2

HYDRAULISCHE HUBTISCHE

SCHEFER

HYDRAULISCHER HUBTISCH EINFACHSCHERE HTE ECO

Für die Optimierung von Arbeitsabläufen im Bereich stationärer Hubtische bietet der HTE Eco einen guten Einstieg. Ausgestattet mit einem Grundrahmen, ist der Hubtisch frei aufstellbar, ohne dass der Boden durch die Hubtischschere abgerieben wird.
Der Handtaster mit den Funktionen „Heben/ Senken/ Not-Aus“ ist an einem 3 m langen Bedienkabel angebracht und gehört zur serienmäßigen Ausstattung. So gesteuert, fährt der Hubtisch auf die benötigte Arbeitshöhe.
Das 400 V Elektro-Hydraulik Aggregat ist bereits platzsparend im Gerät integriert. Hergestellt ist der HTE Eco nach allen sicherheitsrelevanten Normen, inklusive Sicherheitskontaktleisten und Wartungsstützen.
Weiteres Zubehör ist nicht erhältlich.

1201520200100

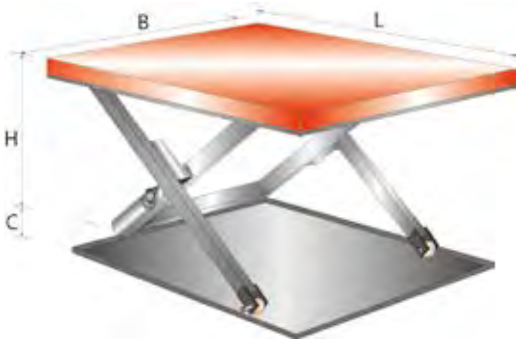

Artikel		120151013080N	120152013080	1201520160100	1201520200100	1201540200100
Hublast, kg		1000	2000	2000	2000	4000
Plattformlänge, mm	L	1300	1300	1600	2000	2000
Plattformbreite, mm	B	800	800	1000	1000	1000
Bauhöhe, mm	C	190	190	230	250	300
Hubzeit, s		35	40	20	25	45
Motorleistung, kW		0,75	0,75	2,2	2,2	2,2
Eigengewicht, kg		220	280	268	335	470
Hub, mm	H	860	850	770	1040	1100
Betriebsspannung, V		400	400	400	400	400
Steuerspannung, V		24	24	24	24	24

Hochdruckzylinder

Handtaster

120151013080N

Sicherheitskontaktleiste

HYDRAULISCHER HUBTISCH FLACHSCHERE HTF-G ECO

Der HTF-G Eco zeigt sich als Einsteigermodell im Preis-Leistungs-Verhältnis besonders kundenfreundlich.
Die geschlossene Plattform, sowie die im Lieferumfang enthaltene Auffahrrampe (Länge 895 mm) ermöglichen eine unkomplizierte Beladung.
Der Hubtisch hebt einzelne Güter, wie auch palettierte Lasten und Gitterboxen bis 1000 kg auf eine ergonomisch vorteilhafte Arbeitshöhe an. Der 0,75 kW starke Hubmotor sorgt dabei für einen kontrollierten und gleichmäßigen Hubvorgang.
Der HTF-G Eco ist bereits komplett vormontiert und kann sofort eingesetzt werden. Aufgrund seiner geringen Bauhöhe ist kein Grubeneinbau erforderlich. Bis zum nächsten Einsatz kann er platzsparend aufbewahrt werden.
Das Parker-Hochdruck-Hydraulik-Schnellkupplungssystem, welches sich am Hubtisch und an der Bedieneinheit befindet, sorgt für einfaches und flexibles Handling. Eine sichere Verbindung und unkomplizierte Entkopplung sind durch dieses System garantiert.
Das freistehende Hydraulikaggregat inklusive der Bedieneinheit wird serienmäßig mitgeliefert. Für Flexibilität sorgen die langen Zuleitungen. Zum Hubtisch ca. 2,4 m und das Stromkabel mit 16 A Stecker ca. 2,5 m.

Sicherheit steht auch hier an erster Stelle:
- Die Rollen der Hubscheren laufen auf Blechen mit erhöhter Kante. Dies sorgt für eine sichere Führung und schützt die Füße des Anwenders.
- Unter der Plattform ist eine Sicherheitsleiste angebracht, die bei Kontakt die Absenkbewegung sofort unterbricht.
- Ein Not-Aus-Schalter unterbricht die gesamte Stromversorgung bei Bedarf.
- Darüber hinaus verhindert die Standsicherung ein ungewolltes Absenken, z.B. bei Wartungsarbeiten.

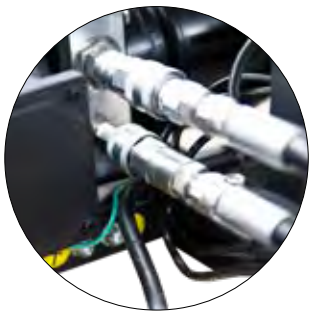

Parker-Hochdruck-Hydraulik-Schnellkupplungssystem

Auffahrrampe

Steuereinheit:	
Höhe, mm	1000
Breite, mm	630
Tiefe, mm	340
Gewicht, kg	20

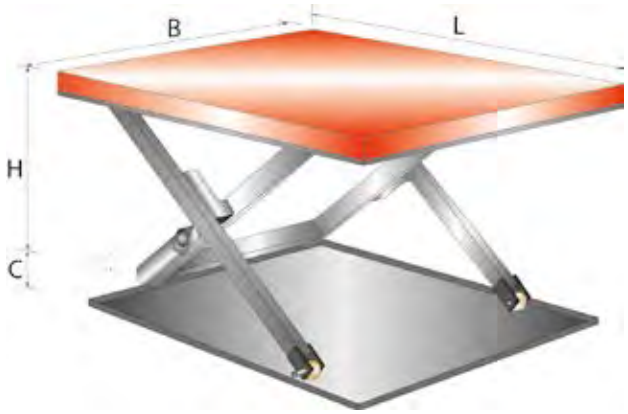

Artikel		1203510145114
Hublast, kg		1000
Plattformlänge, mm	L	1450
Plattformbreite, mm	B	1140
Bauhöhe, mm	C	82
Hubzeit, s		18
Motorleistung, kW		0,75
Eigengewicht, kg		250
Hub, mm	H	760
Anzahl Zylinder		2
Betriebsspannung, V		400
Steuerspannung, V		24

SCHEFER

HYDRAULISCHER HUBTISCH FLACHSCHERE HTF-U ECO

Manche Anwendungen erfordern, neben dem passenden Arbeitsgerät, ein besonders wirtschaftliches Preis-Nutzen-Verhältnis. Das ruft den HTF-U Eco auf den Plan.

Ausgelegt auf das Arbeiten mit palettierten Gütern, hebt der HTF-U Eco diese auf Standardpaletten und Gitterboxen bis 1000 kg auf eine ergonomisch vorteilhafte Arbeitshöhe an. Der 0,75 kW starke Hubmotor sorgt dabei für einen kontrollierten und gleichmäßigen Hubvorgang.

Der HTF-U Eco ist bereits komplett vormontiert und kann sofort eingesetzt werden. Aufgrund seiner geringen Bauhöhe ist kein Grubeneinbau erforderlich. Bis zum nächsten Einsatz kann er platzsparend aufbewahrt werden.

Das Parker-Hochdruck-Hydraulik-Schnellkupplungssystem, welches sich am Hubtisch und an der Bedieneinheit befindet, sorgt für einfaches und flexibles Handling. Eine sichere Verbindung und unkomplizierte Entkopplung sind durch dieses System garantiert.

Das freistehende Hydraulikaggregat inklusive der Bedieneinheit wird serienmäßig mitgeliefert. Für Flexibilität sorgen die langen Zuleitungen. Zum Hubtisch ca. 2,4 m und das Stromkabel mit 16 A Stecker ca. 2,5 m.

Sicherheit steht auch hier an erster Stelle:
- Die Rollen der Hubscheren laufen auf Blechen mit erhöhter Kante, dies sorgt für eine sichere Führung und schützt die Füße des Anwenders.
- Unter der Plattform ist eine Sicherheitsleiste angebracht, die bei Kontakt die Absenkbewegung sofort unterbricht.
- Ein Not-Aus-Schalter unterbricht die gesamte Stromversorgung bei Bedarf.
- Darüber hinaus verhindert die Standsicherung ein ungewolltes Absenken, z.B. bei Wartungsarbeiten.

Palettierte Güter ohne Auffahrrampe und zusätzliche Hubausrüstung auf eine ergonomische Arbeitshöhe bringen - der HTF-U-Eco macht`s möglich!

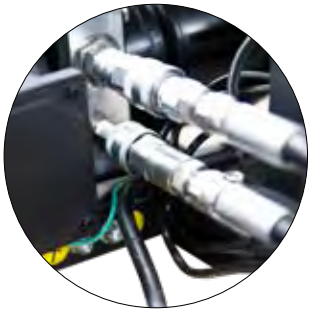

Parker-Hochdruck-Hydraulik-Schnellkupplungssystem

Steuereinheit:	
Höhe, mm	1000
Breite, mm	630
Tiefe, mm	340
Gewicht, kg	20

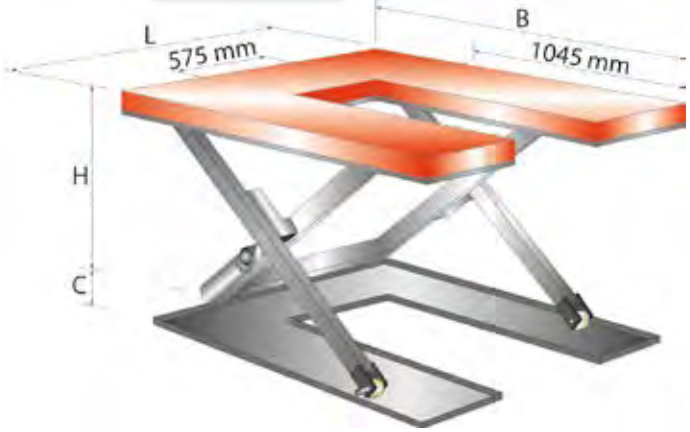

Artikel		1204510145114U
Hublast, kg		1000
Plattformlänge, mm	L	1450
Plattformbreite, mm	B	1140
Bauhöhe, mm	C	80
Hubzeit, s		18
Motorleistung, kW		0,75
Hub, mm	H	760
Gewicht, kg		235
Anzahl Zylinder		2
Betriebsspannung, V		400
Steuerspannung, V		24

HYDRAULISCHER HUBTISCH
EINFACHSCHERE HTE ECO PROFESSIONAL

Funktionell - Ergonomisch - Sicher Ein Gerät, viele Möglichkeiten.

Das Komfortmodell unserer hydraulischen Hubtischreihe, der HTE Eco Professional, präsentiert sich in verschiedenen Abmessungen und Größen, mit einer Hublast von bis zu 6,0 t.
Der überaus breite Anwendungsbereich, gepaart mit hoher Effizienz, Präzision und Zuverlässigkeit, garantiert ebenso reibungslose wie beschleunigte Arbeitsabläufe. Dadurch stellt diese Hubtischserie, gerade in der verarbeitenden Industrie, die am häufigsten verwendete dar. Durch den serienmäßig stabil konstruierten Grundrahmen, kann der HTE Eco Professional direkt auf dem Boden oder in einer Grube verbaut werden.

Der Hebe-Senk-Vorgang der Hubtischplattform erfolgt elektrisch und stufenlos. So gelangt die Last schnell auf eine ergonomische Arbeitshöhe. Dadurch werden unnötige Arbeitsschritte vermieden und der Rücken geschont. Die direkte Verbindung der Plattform mit dem Oberrahmen sorgt für zusätzliche Stabilität und Sicherheit in der Anwendung. Der aus Winkelprofilen gefertigte Unterrahmen ist selbsttragend. Das erspart ein zusätzliches Ausgießen der Grube.

Die Scheren des HTE Eco Professionals sind verwindungssteif aus Vollstahl gefertigt und laufen auf wälzgelagerten, wartungsfreien Rollen. Zusätzlich wird das Hydraulikaggregat mittels Überdruckventil vor Überlastung geschützt.

Jeder Hubtisch wird nach Kundenwunsch gefertigt (DIN EN 1570-1).

Die solide Grundkonstruktion der HTE Eco Professional Reihe wird durch eine umfangreiche Serienausstattung abgerundet:

- Schutzart IP44
- Betriebsspannung 400 V
- Steuerspannung 24 V mit Handtaster am 3 m Spiralkabel, Not-Aus-Knopf und Schlüsselschalter
- Hochleistungs-Hydraulikaggregat innenliegend, unterhalb der Plattform
- Hydraulikzylinder verchromt
- Plattformoberfläche aus stabilem Glattblech
- Rohrbruchventil
- Sicherheitskontaktleisten
- Abstellstützen
- Wartungsstützen
- Transportösen
- mit 4 m langem Anschlusskabel ohne Stecker
- sichere Transportverpackung

Das Zubehörprogramm ermöglicht eine Auswahl an Individualisierungsmöglichkeiten speziell für Ihren Anwendungsfall.

HYDRAULISCHER HUBTISCH
EINFACHSCHERE HTE ECO PROFESSIONAL

Handtaster mit Schlüsselschalter

komfortables und flexibles externes Steuergerät mit langem Kabel

Hochleistungs-zylinder

Hochleistungszylinder mit Rückschlagventil

Bucher Aggregat

hochwertiges AC Aggregat von Bucher

Wartungs-stützen

zusätzliche Sicherheit bei der Wartung des Hubtisches

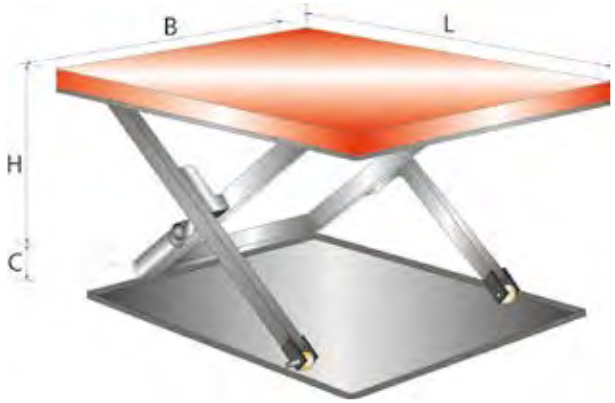

Artikel		120161017085	1201610170100	120161020085	1201610170150	1201610200170
Hublast, kg		1000	1000	1000	1000	1000
Plattformlänge, mm	L	1700	1700	2000	1700	2000
Plattformbreite, mm	B	850	1000	850	1500	1700
Bauhöhe, mm	C	240	240	240	240	240
Hubzeit, s		30	30	30	30	30
Motorleistung, kW		1,1	1,1	1,1	1,1	1,1
Eigengewicht, kg		200	210	212	365	430
Hub, mm	H	1060	1060	1060	1060	1060

Artikel		120162013085	120162017085	1201620170100	120162020085	1201620170150	1201620200180
Hublast, kg		2000	2000	2000	2000	2000	2000
Plattformlänge, mm	L	1300	1700	1700	2000	1700	2000
Plattformbreite, mm	B	850	850	1000	850	1500	1800
Bauhöhe, mm	C	230	250	250	250	250	250
Hubzeit, s		20	25	25	25	25	25
Motorleistung, kW		2,2	2,2	2,2	2,2	2,2	2,2
Eigengewicht, kg		235	289	300	300	415	500
Hub, mm	H	770	1050	1050	1050	1150	1150

Artikel		1201640170120	1201640200120	1201640200100	120164020012014	1201640220100	1201640220120
Hublast, kg		4000	4000	4000	4000	4000	4000
Plattformlänge, mm	L	1700	2000	2000	2000	2200	2200
Plattformbreite, mm	B	1200	1200	1000	1200	1000	1200
Bauhöhe, mm	C	240	240	300	300	300	300
Hubzeit, s		30	30	45	45	45	45
Motorleistung, kW		2,2	2,2	2,2	2,2	2,2	2,2
Eigengewicht, kg		375	405	470	490	480	505
Hub, mm	H	810	810	1100	1100	1100	1100

Artikel		1201640170150	1201640220180	1201660160100	1201660180100	1201660160140	1201660180140
Hublast, kg		4000	4000	6000	6000	6000	6000
Plattformlänge, mm	L	1700	2200	1600	1800	1600	1800
Plattformbreite, mm	B	1500	1800	1000	1000	1400	1400
Bauhöhe, mm	C	350	350	390	390	390	390
Hubzeit, s		35	35	25	25	25	25
Motorleistung, kW		2,2	2,2	3,0	3,0	3,0	3,0
Eigengewicht, kg		570	655	540	555	586	605
Hub, mm	H	950	950	760	760	760	760

Artikel		1201660160150	1201660180150	1201660200100	1201660200140	1201660200150	1201660220200
Hublast, kg		6000	6000	6000	6000	6000	6000
Plattformlänge, mm	L	1600	1800	2000	2000	2000	2200
Plattformbreite, mm	B	1500	1500	1000	1400	1500	2000
Bauhöhe, mm	C	390	390	400	400	400	400
Hubzeit, s		25	25	30	30	30	30
Motorleistung, kW		3,0	3,0	3,0	3,0	3,0	3,0
Eigengewicht, kg		670	690	675	728	835	934
Hub, mm	H	760	760	1200	1200	1200	1200

HYDRAULISCHER HUBTISCH
MEHRFACHSCHERE HTD ECO PROFESSIONAL

Funktionell - Ergonomisch - Sicher Ein Gerät, viele Möglichkeiten.

Mehrfachscherentische sind die einfache und elegante Möglichkeit, um mehr Hubhöhe zu erreichen, ohne die Tischgrundfläche zu vergrößern.

Der HTD Eco Professional stellt Tragfähigkeiten von 400 kg bis 4,0 t in verschiedenen Hubhöhen zur Wahl und fungiert als flexible Lösung innerhalb vieler Anwendungsbereiche, wie z.B. als Warenaufzug, Arbeitsplattform, Palettenheber oder Hebeanordnung im Palettenlager.
Der überaus breite Anwendungsbereich, gepaart mit hoher Effizienz, Präzision und Zuverlässigkeit garantiert ebenso reibungslose wie beschleunigte Arbeitsabläufe.
Dadurch stellt diese Hubtischserie, gerade in der verarbeitenden Industrie, die am häufigsten verwendete dar.
Durch den serienmäßig stabil konstruierten Grundrahmen, kann der HTD Eco Professional direkt auf dem Boden oder in einer Grube verbaut werden.
Der Hebe-Senk-Vorgang der Hubtischplattform erfolgt elektrisch und stufenlos. So gelangt die Last schnell auf eine ergonomische Arbeitshöhe.
Dadurch werden unnötige Arbeitsschritte vermieden und der Rücken geschont. Die direkte Verbindung der Plattform mit dem Oberrahmen sorgt für zusätzliche Stabilität und Sicherheit in der Anwendung.
Der aus Winkelprofilen gefertigte Unterrahmen ist selbsttragend. Das erspart ein zusätzliches Ausgießen.

Die Scheren des HTD Eco Professional sind verwindungssteif aus Vollstahl gefertigt und laufen auf wälzgelagerten, wartungsfreien Rollen. Zusätzlich wird das Hydraulikaggregat mittels Überdruckventil vor Überlastung geschützt.

Jeder Hubtisch wird nach Kundenwunsch gefertigt (DIN EN 1570-1).

Doppelschere

HYDRAULISCHER HUBTISCH
MEHRFACHSCHERE HTD ECO PROFESSIONAL

Die solide Grundkonstruktion der HTD Eco Professional Reihe wird durch eine umfangreiche Serienausstattung abgerundet:

- Schutzart IP44
- Betriebsspannung 400 V
- Steuerspannung 24 V mit Handtaster am 3 m Spiralkabel, Not-Aus-Knopf und Schlüsselschalter
- Hochleistungs-Hydraulikaggregat innenliegend, unterhalb der Plattform
- Hydraulikzylinder verchromt
- Plattformoberfläche aus stabilem Glattblech
- Rohrbruchventil
- Sicherheitskontaktleisten
- Abstellstützen
- Wartungsstützen
- Transportösen
- mit 4 m langem Anschlusskabel ohne Stecker
- sichere Transportverpackung

Das Zubehörprogramm ermöglicht eine Auswahl an Individualisierungsmöglichkeiten speziell für Ihren Anwendungsfall.

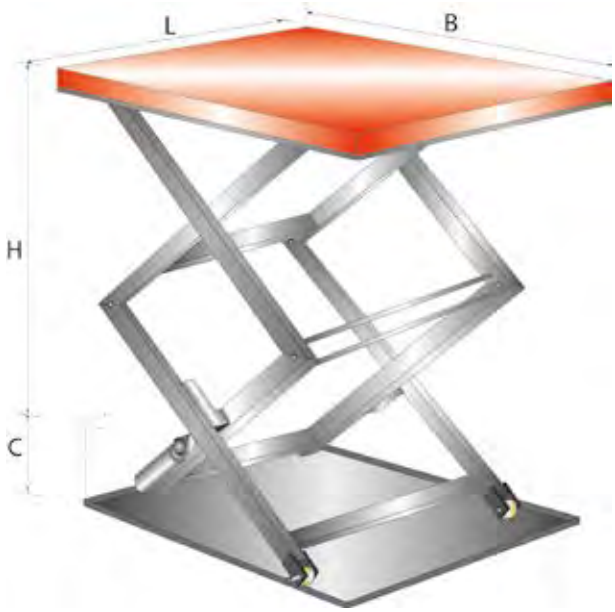

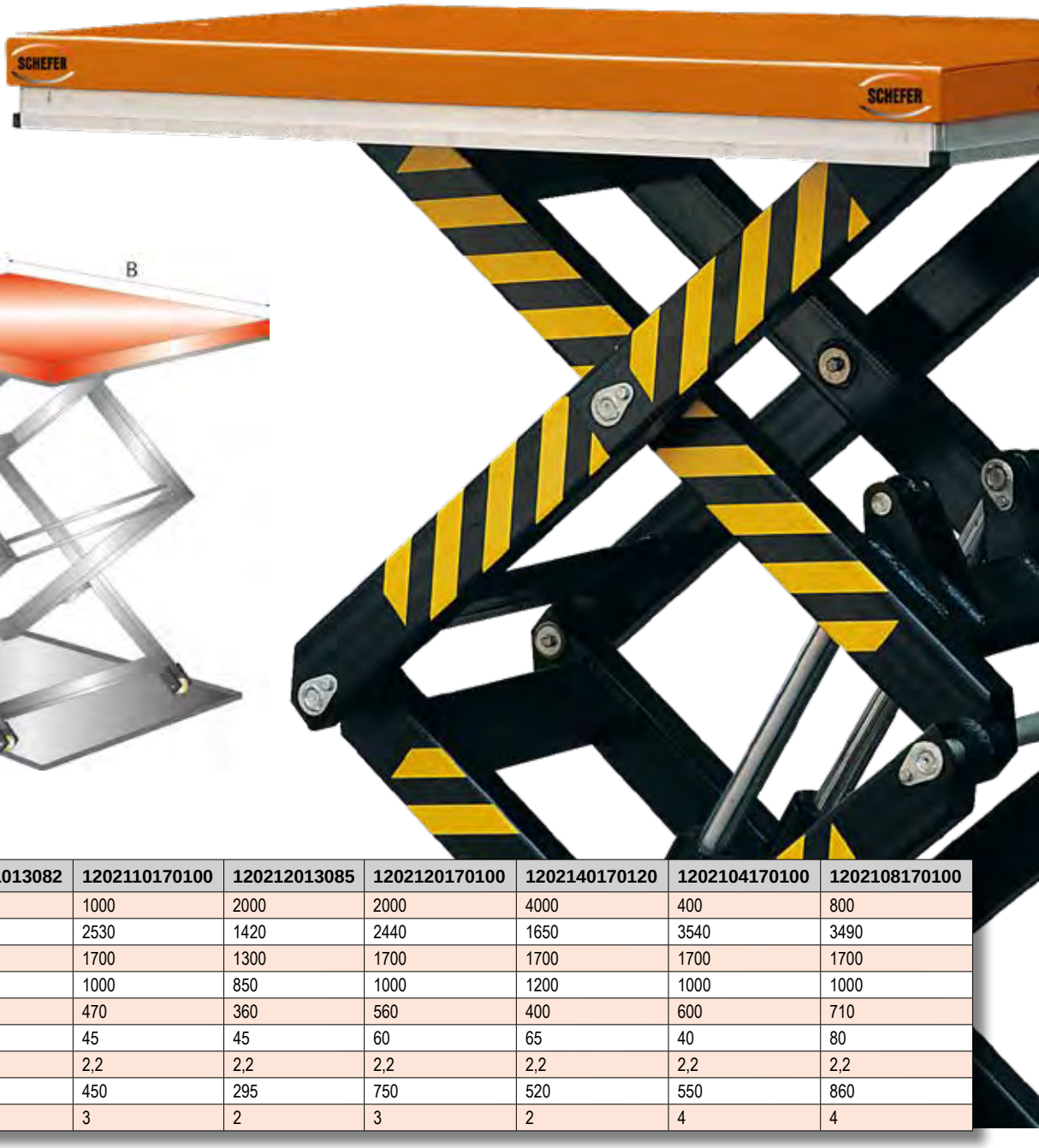

Artikel		120211013082	1202110170100	120212013085	1202120170100	1202140170120	1202104170100	1202108170100
Hublast, kg		1000	1000	2000	2000	4000	400	800
Hub, mm	H	1475	2530	1420	2440	1650	3540	3490
Plattformlänge, mm	L	1300	1700	1300	1700	1700	1700	1700
Plattformbreite, mm	B	820	1000	850	1000	1200	1000	1000
Bauhöhe, mm	C	305	470	360	560	400	600	710
Hubzeit, s		45	45	45	60	65	40	80
Motorleistung, kW		1,1	2,2	2,2	2,2	2,2	2,2	2,2
Eigengewicht, kg		210	450	295	750	520	550	860
Scherenanzahl		2	3	2	3	2	4	4

HYDRAULISCHER HUBTISCH
TANDEMSCHERE HTT ECO PROFESSIONAL

Funktionell - Ergonomisch - Sicher

Gerade das Heben schwerer Lasten erfordert ein hohes Maß an Zuverlässigkeit und Sicherheit. Mit hochbelastbaren Tandemscheren aus Vierkantstahl ausgerüstet, meistert der HTT Eco Professional seine Aufgaben bravourös.

Der HTT Eco Professional stellt Tragfähigkeiten von 2,0 t bis 8,0 t in verschiedenen Hubhöhen zur Wahl und fungiert als flexible Lösung innerhalb vieler Anwendungsbereiche, speziell bei besonders schweren und langen Lasten.

Die längs angeordneten Scheren gleichen einseitige Lastenverteilung und erhöhte Punktbelastung aus. Der Hubtisch bleibt dadurch außerordentlich stabil und beweglich. Durch die synchronisierte Steuerung arbeiten die Tandemscheren parallel und garantieren so eine präzise Lastenführung.

Dank des serienmäßig stabil konstruierten Grundrahmens, kann der HTT Eco Professional direkt auf dem Boden oder in einer Grube verbaut werden.

Der Hebe-Senk-Vorgang der Hubtischplattform erfolgt elektrisch und stufenlos. So gelangt die Last schnell auf eine ergonomische Arbeitshöhe. Dadurch werden unnötige Arbeitsschritte vermieden und der Rücken geschont.
Die direkte Verbindung der Plattform mit dem Oberrahmen sorgt für zusätzliche Stabilität und Sicherheit in der Anwendung.
Der aus Winkelprofilen gefertigte Unterrahmen ist selbsttragend. Das erspart ein zusätzliches Ausgießen.

Die Scheren des HTT Eco Professionals sind verwindungssteif aus Vollstahl gefertigt und laufen aus wälzgelagerten, wartungsfreien Rollen. Zusätzlich wird das Hydraulikaggregat mittels Überdruckventil vor Überlastung geschützt.

Jeder Hubtisch wird nach Kundenwunsch gefertigt (DIN EN 1570-1).

Hydraulikzylinder

Hochleistungsaggregat

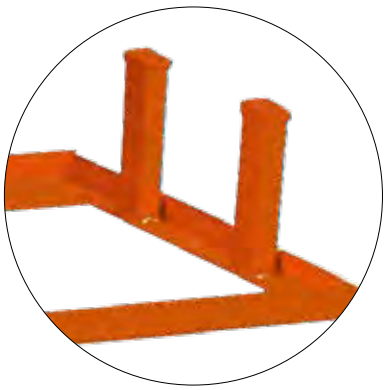

Abstellstützen

HYDRAULISCHER HUBTISCH
TANDEMSCHERE HTT ECO PROFESSIONAL

Die solide Grundkonstruktion der HTT Eco Professional Reihe wird durch eine umfangreiche Serienausstattung abgerundet:

- Schutzart IP44
- Betriebsspannung 400 V
- Steuerspannung 24 V mit Handtaster am 3 m Spiralkabel, Not-Aus-Knopf und Schlüsselschalter
- Hochleistungs-Hydraulikaggregat innenliegend, unterhalb der Plattform
- Hydraulikzylinder verchromt
- Plattformoberfläche aus stabilem Glattblech
- Rohrbruchventil
- Sicherheitskontaktleisten
- Abstellstützen
- Wartungsstützen
- Transportösen
- mit 4 m langem Anschlusskabel ohne Stecker
- sichere Transportverpackung

Das Zubehörprogramm ermöglicht eine Auswahl an Individualisierungsmöglichkeiten speziell für Ihren Anwendungsfall.

Artikel		120612025082	120614025085	1206180300120
Hublast, kg		2000	4000	8000
Hub, mm	H	795	770	810
Plattformlänge, mm	L	2500	2500	3000
Plattformbreite, mm	B	820	850	1200
Bauhöhe, mm	C	205	230	240
Hubzeit, s		25	40	65
Motorleistung, kW		2,2	2,2	3,0
Eigengewicht, kg		265	360	705

HYDRAULISCHER HUBTISCH
ZUBEHÖR HTE, HTD und HTT ECO PROFESSIONAL

Hubwagenuntergestell

Mit dem Hubwagenuntergestell versetzen Sie den Hubtisch einfach mittels z.B. Hubwagen oder Gabelstapler. Je nach Modell erhöht sich die Mindesthöhe um wenigstens 160 mm.

Mechanische Sperren

Werden an Hubtischen angebracht, die eine feste Position starr einbehalten müssen.

Schutzverkleidung

In besonders belastetem Arbeitsumfeld schützt diese Verkleidung den Hubtisch vor Staub und Schmutz.
Je nach Modell ist eine Vergrößerung der Tischplatte erforderlich.

Außenliegendes Hydraulikaggregat

Ist zur Reduzierung der Bauhöhe oder in besonderen Einbausituationen geeignet.

Inspektionsluke

Zum leichten Zugang bei Störungen oder Wartungsarbeiten.

Geländer mit Tür

Wird der Hubtisch als Arbeitsplattform genutzt, muss ein 1100 mm hohes Geländer mit Zwischenstreben und einer 150 mm hohen Trittleiste angebracht werden. Je nach Modell ist eine Vergrößerung der Tischplatte erforderlich.

Die Tür findet ihre Verwendung meist in Kombination mit dem Geländer. Die Verriegelung wird mechanisch ausgeführt. Je nach Modell ist eine Vergrößerung der Tischplatte erforderlich.

Anti-Rutsch-Plattform

Erschwert das Abgleiten von rutschigen Gütern.

Fuß-Steuerung

Mit der optionalen Fuß-Steuerung können beide Hände des Bedieners für andere Tätigkeiten während der Fahrt eingesetzt werden.

Endschalter

Der Hubtisch stoppt automatisch beim Anfahren des Endschalters in der zuvor eingestellten Position.

3

HANDLING UND TRANSPORTSYSTEME

SCHEFER

MOBILER HUBTISCH SHW PREMIUM

Individuell einsetzbar und mobil zeigt sich der SHW Premium in fünf verschiedenen „Gewichtsklassen“.
Lasten von 150 kg, 300 kg, 500 kg, 800 kg oder 1000 kg werden leichtgängig verfahren und mittels hydraulischer Fußpumpe in die erforderliche Arbeitshöhe gebracht. Die Senkgeschwindigkeit wird mit einem justierbaren Hydraulikventil eingestellt.
Wählen Sie unter verschiedenen Plattformhöhen bis zu 1000 mm und passen Sie den Premium Ihrem ganz persönlichen Bedarf an.

1301010SHW50X

Artikel		1301010SHW15X	1301010SHW30X	1301010SHW50X	1301010SHW80X	1301010SHW100
Hublast, kg		150	300	500	800	1000
Tischhöhe min., mm	D	225	340	340	420	380
Tischhöhe max., mm	F	740	900	900	1000	1000
Tischlänge, mm	G	740	855	855	1000	1016
Tischbreite, mm	J	450	500	500	510	510
Anzahl Hubbewegungen		25	32	45	70	82
Eigengewicht, kg		44	82	87	115	140
Höhe Schiebegriff, mm	A	935	970	970	996	980
Hub, mm	E	515	560	560	580	620
Breite, mm	H	450	500	500	510	600
Länge, mm	I	830	925	925	1150	1346
Radstand, mm	C	635	742	742	1020	1020
Rollenbahn		-	möglich	möglich	-	-

Rollenbahn im stabilen, pulverbeschichteten Profilstahlrahmen
- Länge x Breite: 855 mm x 500 mm
- mit acht kugelgelagerten Stahlrollen Ø 50 mm
- ein hochklappbarer Anschlag mit zwei Verriegelungen
- leichte Montage und Demontage durch vier passgenaue Haltewinkel
- Eigengewicht 31 kg

Zubehör Rollenbahn
Art.-Nr.: 1301013SHW-RB
für SHW30X und SHW50X

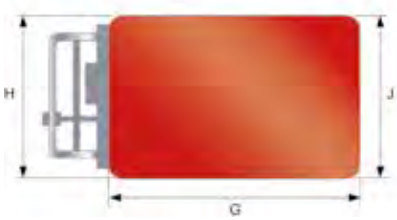

Verriegelung

MOBILER HUBTISCH SHWL PREMIUM

Der mobile Hubtisch SHWL Premium von Schefer zeichnet sich durch seine große Plattform aus. Dadurch können mühelos EURO-Paletten, sowie extrem lange und sperrige Güter platziert werden. Lasten von 500 kg bzw. 1000 kg können leichtgängig verfahren und mittels hydraulischer Fußpumpe in die erforderliche Arbeitshöhe gebracht werden. Dank den Feststellbremsen an den Lenkrädern, seiner maximalen Tischhöhe von 935 mm bzw. 1360 mm und seinem stabilen Stahlrahmen, ist der mobile Hubtisch SHWL Premium ein sicherer und zuverlässiger Helfer in Ihrem Betrieb. Der Hubtisch ist manuell zu bedienen. Sie brauchen somit keinen Stromanschluss und können ihn immer dort einsetzen, wo er gebraucht wird.

1301012SHWL50

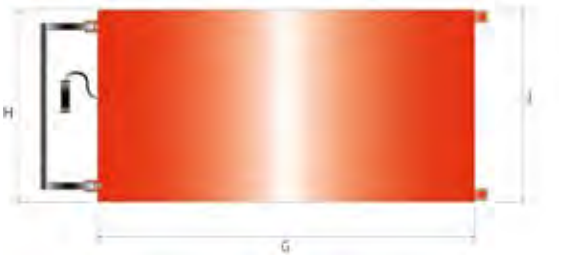

Artikel		1301012SHWL50	1301012SHWL100
Hublast, kg		500	1000
Tischhöhe min., mm	D	290	360
Tischhöhe max., mm	F	935	1360
Tischlänge, mm	G	1600	2035
Tischbreite, mm	J	810	750
Anzahl Hubbewegungen		55	200
Eigengewicht, kg		155	350
Höhe Schiebegriff, mm	A	960	990
Hub, mm	E	645	1000
Breite, mm	H	810	790
Länge, mm	I	1870	2346
Radstand, mm	C	1424	2067

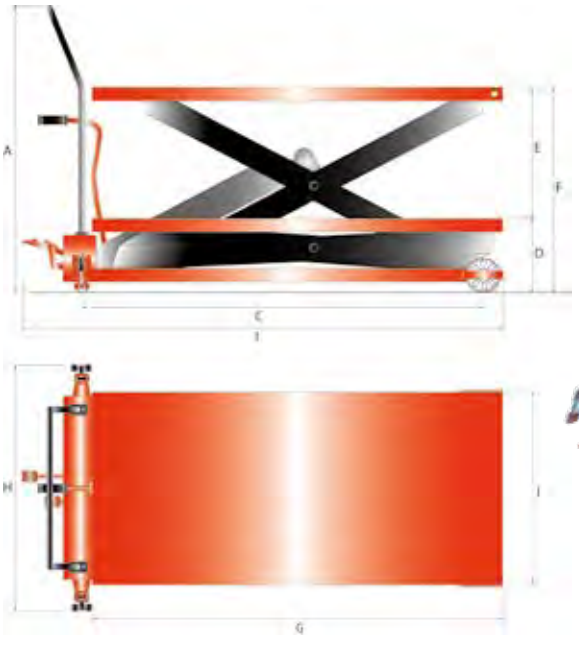

1301012SHWL100

Ganz hoch hinaus bringt der SHWD Premium Güter bis zu 800 kg. Dynamisch und sicher erreicht die Doppelschere auch mit Maximallast eine Plattformhöhe bis zu 1500 mm. Räder aus Polyurethan sorgen für komfortables Handling.

1301020SHWD80X

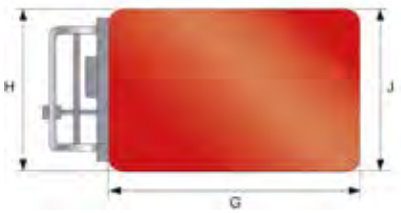

Artikel		1301020SHWD15X	1301020SHWD35X	1301020SHWD80X
Hublast, kg		150	350	800
Tischhöhe min., mm	D	302	350	475
Tischhöhe max., mm	F	1100	1300	1500
Tischlänge, mm	G	700	910	1220
Tischbreite, mm	J	450	500	610
Anzahl Hubbewegungen		30	60	70
Eigengewicht, kg		64	105	172
Höhe Schiebegriff, mm	A	921	970	962
Hub, mm	E	798	950	1025
Breite, mm	H	450	500	610
Länge, mm	I	773	980	1375
Radstand, mm	C	635	810	1190

MOBILER HUBTISCH
SHWI PREMIUM EDELSTAHL

Für den industriellen Einsatz konzipiert, brilliert der SHWI Premium in den Gewichtsklassen 100 kg und 250 kg. Speziell in der Logistik der Pharmaindustrie ist es erforderlich, dass alle wichtigen Bestandteile, wie z. B. die Plattform, das Fahrgestell und der Schiebegriff, aus Edelstahl AISI 304 gefertigt sind. Sekundärteile sind galvanisch verzinkt. Dynamisch und sicher erreicht der SHWI Premium seine gewünschte Arbeitshöhe mittels hydraulischer Fußpumpe.
Das Verfahren des SHWI Premium erfolgt über zwei Bockrollen und zwei Lenkrollen mit Radfeststeller. Bereifung: Polyurethan.

1301015SHW25I

1301015SHW10I

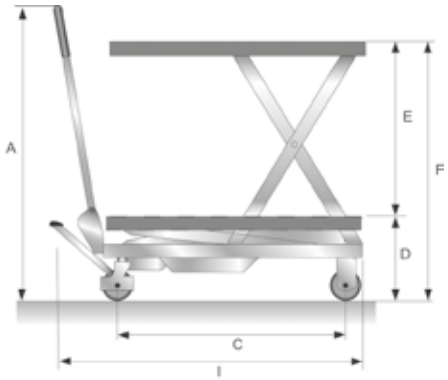

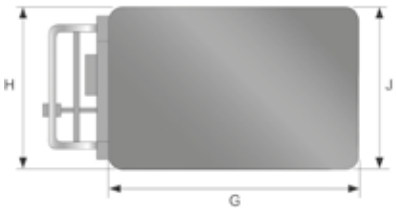

Artikel		1301015SHW10I	1301015SHW25I
Hublast, kg		100	250
Tischhöhe min., mm	D	250	290
Tischhöhe max., mm	F	1220	890
Tischlänge, mm	G	700	815
Tischbreite, mm	J	445	500
Anzahl Hubbewegungen		52	27
Eigengewicht, kg		55	66
Höhe Schiebegriff, mm	A	950	984
Hub, mm	E	970	600
Breite, mm	H	445	500
Länge, mm	I	888	1065
Radstand, mm	C	678	817
Raddurchmesser, mm		100x25	128x40
Pharmabereich geeignet		ja	ja

Der fahrbare Scherenhubtisch verfügt serienmäßig über einen elektro-hydraulischen Hub. Somit gelingt das Anheben des Tisches auf eine Arbeitshöhe von 1300 mm äußerst komfortabel. Mit Not-Aus-Schalter, Schlüsselschalter und Batterieentladeanzeige.
Das Gerät ist mit Radfeststellern an den Lenkrollen sowie einem integrierten Ladegerät 24 V/3 A ausgestattet.
Die Bedieneinheit kann am Schiebebügel fixiert - oder kabelgebunden als Fernbedienung eingesetzt werden.

Artikel		1301011SHWE35
Hublast, kg		350
Tischhöhe min., mm	D	370
Tischhöhe max., mm	F	1300
Tischlänge, mm	G	910
Tischbreite, mm	J	500
Eigengewicht, kg		142
Höhe Schiebegriff, mm	A	975
Hub, mm	E	930
Breite, mm	H	500
Länge, mm	I	1210
Radstand, mm	C	817
Hubmotor, kW		0,8
Hubzeit mit Last, mm/s		95
max. Anzahl Hübe voll geladen		100
Batterie, V/Ah		4x12/12

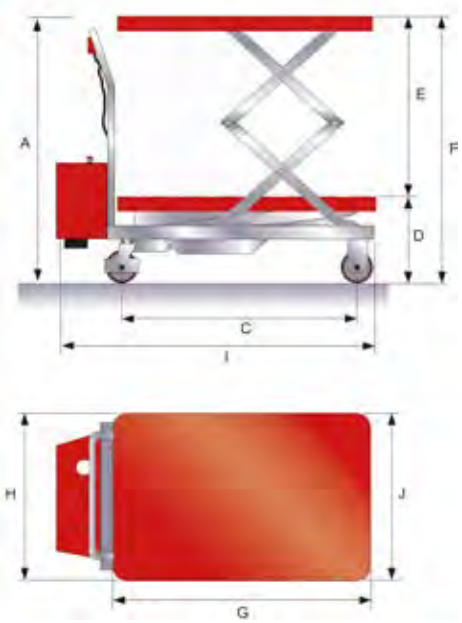

MOBILER HUBTISCH
NEIGEHUBTISCH NHT PREMIUM

Der Neigehubtisch NHT Premium bietet dank seiner praktischen Neigefunktion ein Plus an Ergonomie. Bereits mit dem ersten Hub neigt sich die Plattform um 45°. Durch weiteres Betätigen der Fußpumpe wird die Hubhöhe entsprechend der benötigten Arbeitshöhe angepasst. Hierbei werden Lasten bis zu 150 kg angehoben. Mittels Ablasshebel am ergonomisch geformten Griff ist ein feinfühliges Absenken möglich.
Für Laufruhe und leichtgängiges Verfahren der Last sorgen Räder aus Polyurethan. Diese sind mit Fußschutz und Bremse ausgestattet. Eine Metallplatte am Schiebebügel bietet zusätzlichen Schutz, z.B. vor unbeabsichtigtem Durchgreifen.
Der Neigehubtisch ist aus korrosionsfreiem, pulverbeschichtetem Stahl gefertigt.
Ergonomisch perfekt angepasst, erleichtert der NHT Premium das Be- und Entladen von hohen Paletten, Transportkisten und Boxen. Er sorgt bei der Warenein- und Warenausgangskontrolle für Übersicht und Fußfreiheit. Er eignet sich auch als Montageplattform für einzelne Fertigungskomponenten.

Artikel	**1301040NHT150**
Hublast, kg	150
Plattformhöhe min., mm	415
Plattformhöhe max., mm	1440
Plattformlänge, mm	830
Plattformbreite, mm	500
Anzahl Hubbewegungen	20
Eigengewicht, kg	97
Hub, mm	485
Gesamtbreite, mm	510
Gesamtlänge, mm	1050
Radstand, mm	760
Radtyp	Polyurethan
Räder, mm	125x37
Neigungswinkel, °	45

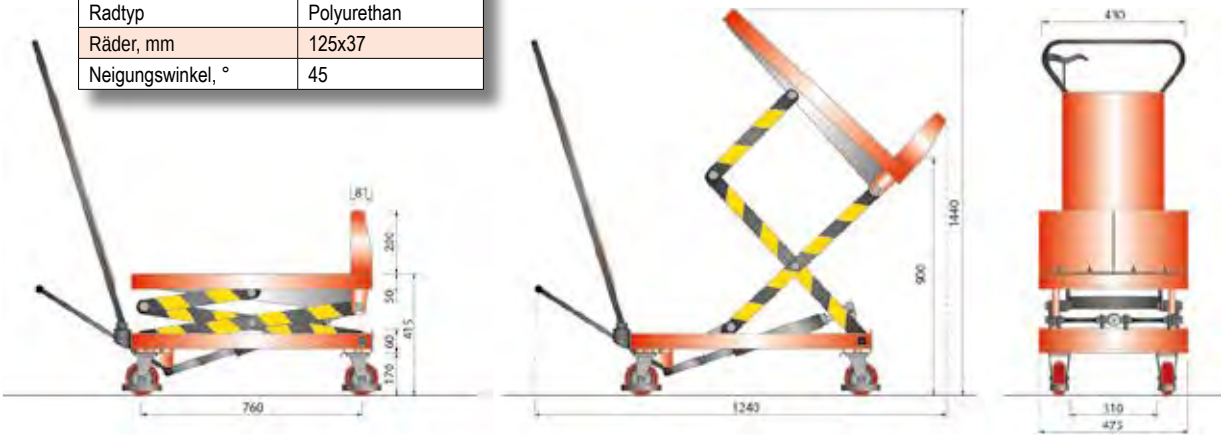

SCHEFER

MOBILER HUBTISCH
SCHEREN-HUBTISCHWAGEN SHWS PREMIUM MIT SPINDEL

Der Scheren-Hubtischwagen mit Spindel ist eine vielseitig einsetzbare Hilfe für Ihren Betrieb.
Er ist einfach in der Handhabung und unterstützt die Ergonomie am Arbeitsplatz. Die robuste Konstruktion des Hubtischwagens aus pulverbeschichtetem, korrosionsbeständigem Stahl garantiert in der betrieblichen Verwendung eine hohe Zuverlässigkeit. Dies führt in Kombination mit dem manuellen Spindelantrieb zu einer Minimierung des erforderlichen Wartungsaufwands.

Ohne hohen Kraftaufwand lässt der Antrieb mittels Spindel eine einfache Bedienung zu. Somit kann die Höhe der Arbeitsfläche im Bereich von 410 mm bis 1020 mm beliebig für ein ergonomisches und rückenschonendes Arbeiten angepasst werden. Dabei ermöglicht besonders die feine Justierbarkeit eine perfekte Einstellung der Arbeitshöhe – pro Kurbelumdrehung hebt oder senkt sich die Tischfläche jeweils um 2 mm. Diese rein mechanische Spindellösung hält die Last im Vergleich zu hydraulischen Lösungen auch über einen längeren Zeitraum exakt in der eingestellten Position fest.

Außerdem bietet der, unabhängig von einer Stromquelle einsetzbare, Scherenhubtisch mittels seiner zwei Lenkrollen mit Radfeststeller und den beiden Bockrollen ein hohes Maß an Flexibilität. Zur hohen Arbeitssicherheit trägt der integrierte Fußschutz bei.
Finden Sie jetzt mit dem Scherenhubtisch mit Spindel eine flexible Lösung für Ihren Betrieb.

Handkurbel mit Spindel

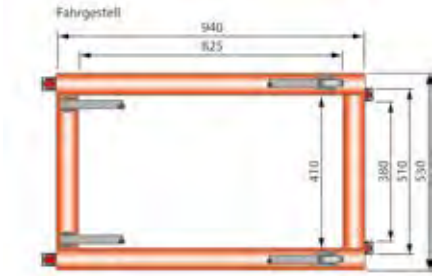

Artikel		1301030SHWS300
Traglast, kg		300
Gesamtlänge, mm		1130
Gesamtbreite, mm		600
Plattformlänge, mm	L	950
Plattformbreite, mm	B	600
Höhe min.-max., mm		410-1020
Hub je Kurbelumdrehung, mm		2
Gesamthub, mm		610
Eigengewicht, kg		72

MOBILER HUBTISCH
PLATTFORMLIFT PFL PREMIUM

Praktisch und vielseitig in der Anwendung setzt sich der Plattformlift PFL Premium in Szene. Auf der robusten Plattform werden Güter bis 400 kg mittels hydraulischer Fußpumpe und klappbarem Pedal auf eine Höhe von 1210 mm bzw. 1510 mm gebracht. Die Senkgeschwindigkeit wird per Handrad an einem justierbaren Hydraulikventil dem Bedarf angepasst. Ein überaus stabiles Fahrgestell, 2 Lenkrollen mit Radfeststeller und 2 Bockrollen sorgen für sicheren Stand und machen diesen Plattformlift zu einem unverzichtbaren Handling Tool in Ihrem Betrieb.

1301060PFL4120

Plattform abnehmbar

Artikel		1301060PFL4120	1301060PFL4150
Hublast, kg		400	400
Tischhöhe min., mm	D	90	90
Tischhöhe max., mm	F	1210	1510
Tischlänge, mm	G	650	650
Tischbreite, mm	J	576	576
Hub je Pumpbewegung, mm		23	23
Eigengewicht, kg		83	88
Höhe max., mm	A	1425	1725
Hub, mm	E	1120	1420
Breite, mm	H	590	590
Länge, mm	I	1037	1037
Radstand, mm	C	785	785
Höhe Schiebegriff, mm		1070	1070
Gabellänge, mm		650	650
Gabelbreite, mm		110	110
Gabelweite, mm		330	330

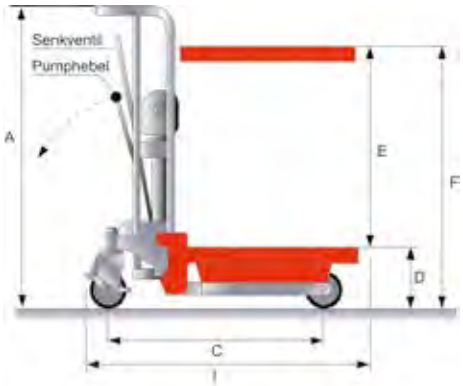

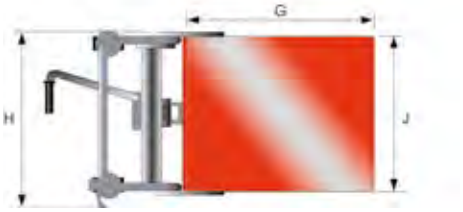

MOBILER HUBTISCH
PLATTFORMLIFT PFL PREMIUM EDELSTAHL

Praktisch und vielseitig in der Anwendung setzt sich der Plattformlift PFL Premium Edelstahl, aus Inox AISI VA 304 gefertigt, in Szene. Er ist korrosionsbeständig, leicht hygienisch zu reinigen und eignet sich für die verschiedensten Anforderungen in Industrie, im Handwerk und der Gastronomie. Auf der robusten Plattform, welche abnehmbar ist, werden Güter bis 400 kg mittels hydraulischer Fußpumpe und klappbarem Pedal auf eine Höhe von 1500 mm gebracht.
Die Senkgeschwindigkeit wird per Handrad an einem justierbaren Hydraulikventil dem Bedarf angepasst. Ein überaus stabiles Fahrgestell, 2 Lenkrollen mit Radfeststeller und 2 Bockrollen aus Polyurethan sorgen für sicheren Stand und machen diesen Plattformlift zu einem unverzichtbaren Handling Tool in Ihrem Betrieb.

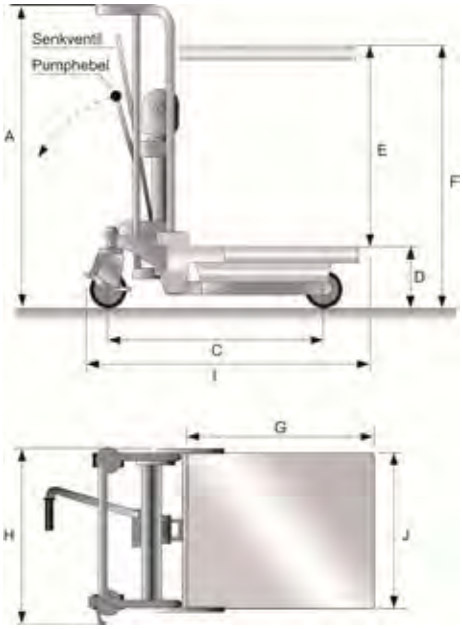

Artikel		1301070PFL400SS
Hublast, kg		400
Tischhöhe min., mm	D	95
Tischhöhe max., mm	F	1500
Tischlänge, mm	G	660
Tischbreite, mm	J	570
Hub je Pumpbewegung, mm		29
Höhe max., mm	A	1723
Hub, mm	E	1405
Breite mit Plattform, mm	H	610
Länge, mm	I	1170
Radstand, mm	C	815
Höhe Schiebegriff, mm		1050
Gabellänge, mm		650
Gabelweite einstellbar, mm		0 - 340
Gabelzinkenbreite, mm		105
Lenkräder, mm		125x40 PU
Gabelrollen, mm		75x30 PU
Gesamtbreite Fahrgestell, mm		480
Eigengewicht, kg		86

SCHEFER

MOBILER HUBTISCH
PLATTFORMLIFT PFLE PREMIUM

Als komfortable Alternative zum manuellen Plattformlift PFL Premium kann der PFLE Premium elektrisch gehoben und gesenkt werden. Mit Not-Aus-Knopf, sowie einem Auf/Ab-Schalter und Batterieentladeanzeige.
Das Gerät ist mit Radfeststellern an den Lenkrollen, mit abnehmbarer Plattform und mit einem integrierten Ladegerät 12 V/10 A ausgestattet.

Artikel		1301065PFLE4150
Hublast, kg		400
Tischhöhe min., mm	D	85
Tischhöhe max., mm	F	1500
Tischlänge, mm	G	650
Tischbreite, mm	J	576
Eigengewicht, kg		109
Höhe max., mm	A	1725
Hub, mm	E	1415
Breite, mm	H	600
Länge, mm	I	1110
Hubgeschwindigkeit, mm/s		80
Hubmotor, kW		0,7
Batterie V/Ah		12/60
Radabstand, mm	C	785
Höhe Schiebegriff, mm		1070
Gabellänge, mm		650
Gabelbreite, mm		110
Gabelweite, mm		330

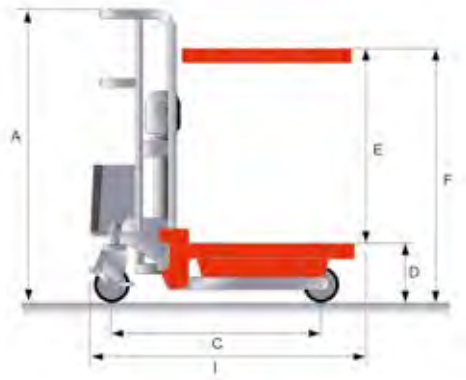

PALETTENFAHRGESTELL DPFG PREMIUM VARIO

Das Palettenfahrgestell Vario ist perfekt geeignet für den Transport von Europaletten und Gitterboxen. Wenn beengte Platzverhältnisse herrschen und kein Hubwagen eingesetzt werden kann, aber dennoch eine rückenschonende Arbeitshaltung erforderlich ist, bietet dieses Fahrgestell die optimale Lösung.
Der mit Arretierungswinkeln ausgerüstete Rahmen zur Palettenaufnahme kann bei diesem Modell mittels Flügel-Verschraubungen ohne Probleme in vier Stufen auf eine ergonomische Arbeitshöhe angepasst werden. Dies geschieht in 50 mm Schritten.
Ein einfaches und bequemes Verfahren von Europaletten wird dadurch, z. B. in der Kleinteilekommissionierung, möglich.
Die integrierten Feststellbremsen schützen das Palettenfahrgestell vor ungewolltem Wegrollen.

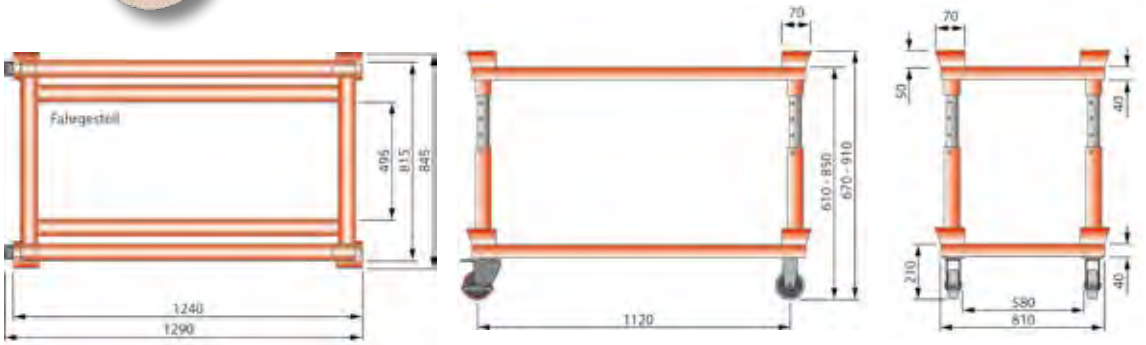

Artikel		1304515DPFG
Tragfähigkeit, kg	h: 600 - 650 mm	1200
	h: 700 - 750 mm	1000
	h: 800 - 850 mm	800
Ladebreite, mm		810
Ladelänge, mm		1210
Gesamtbreite, mm		845
Gesamtlänge, mm		1290
Gesamthöhe min. - max., mm		670 - 910
obere Rahmenhöhe, mm		610 - 850
Gewicht, kg		48
Rollen, mm		120x45 N
P=Polyurethan G=Gummi N=Nylon		

PALETTENFAHRGESTELL PFG PREMIUM

Nicht immer ist ein Hubwagen zum Verfahren von Paletten mit Euromaß oder Gitterboxen notwendig. Mit Hilfe des Palettenfahrgestells von Schefer können Lasten bis zu 1000 kg bewegt werden. Gleichzeitig sorgt die Feststellbremse für Standfestigkeit bei ruhenden Tätigkeiten, wie beispielsweise Kommissioniervorgängen.
Das Palettenfahrgestell erweist sich als günstige Alternative zum Hubwagen. Dank der geschweißten Arretierungswinkel auf stählernem Grundrahmen ist der PFG Premium als robuster Helfer in Lager und Werkstatt gut einzusetzen. Nylon-Lenkrollen sorgen für leichtgängiges Manövrieren.

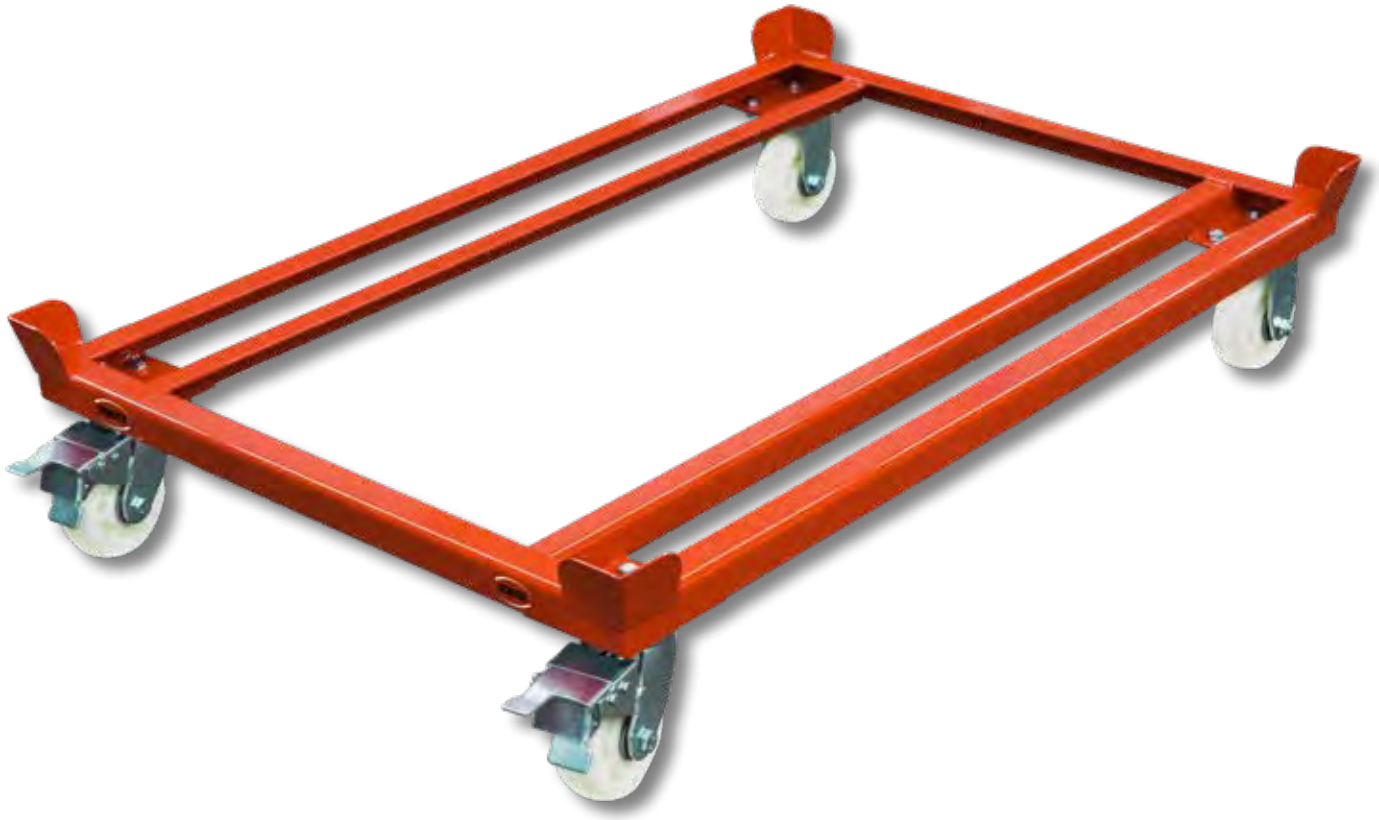

Artikel	**1304510P1012181**
Tragfähigkeit, kg	1000
Ladebreite, mm	810
Ladelänge, mm	1210
Gesamtbreite, mm	842
Gesamtlänge, mm	1242
Gesamthöhe, mm	260
Gewicht, kg	26
Rollen, mm	125x45 N
P=Polyurethan G=Gummi N=Nylon	

PALETTENFAHRGESTELL
PFG PREMIUM MIT VERBINDUNGSSTANGE

Durch die zusätzliche Version mit Verbindungsstange können bis zu fünf Palettenfahrgestelle mit einem maximalen Zuggewicht von 3000 kg gleichzeitig und leichtgängig bis max. 6 km/h in einem Zug transportiert werden.

Anwenderfoto

Artikel	**1304510P10VS**
Tragfähigkeit, kg	1000
Ladebreite, mm	810
Ladelänge, mm	1210
Gesamtbreite, mm	842
Gesamtlänge, mm	1242
Gesamthöhe, mm	260
Gewicht, kg	30
Rollen, mm	125x45 N
Verbindungsstange, mm	665
P=Polyurethan G=Gummi N=Nylon	

PLATTFORMWAGEN
PFW + PFWK

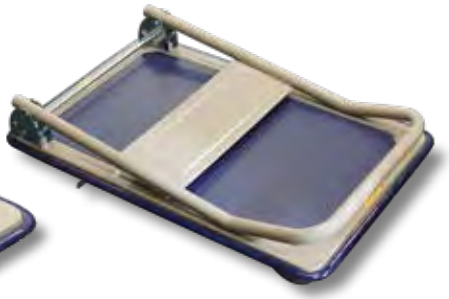

Der Schefer Plattformwagen PFW eignet sich für die verschiedensten Anforderungen in Logistik, Industrie und Handwerk.
Die stabile Stahlrohr-Rahmenkonstruktion unterstützt den Transport von Gütern, Werkzeugen, kleinen Maschinen und Waren bis zu 150 kg Traglast. Durch die geringe Plattformhöhe von 14 cm ist eine einfache Beladung möglich. Der Antirutschbelag der Stahlladeplattform sorgt für sicheren Halt. Die Plattform verfügt zusätzlich über einen umlaufenden Kantenschutz.
Dank des klappbaren Schiebebügels ist der Transportwagen bis zum nächsten Einsatz platzsparend aufzubewahren.

Praktisch, flexibel und handlich sind die Schlagworte, die den Plattformwagen PFWK von Schefer zutreffend beschreiben.
Mit einem Eigengewicht von gerade einmal 6,8 kg lassen sich Lasten bis zu 100 kg auf der Kunststoffplattform platzieren und verfahren. Bei Bedarf macht sich der PFWK ganz klein. Die Gummiräder können komplett eingeklappt werden, ebenso wie der Schiebebügel, für den in der Plattform Aussparungen vorgesehen sind. Zusammengeklappt beträgt die Höhe gerade einmal 8,7 cm. Dank seiner geringen Abmessungen von 41 cm x 59 cm eignet sich der PFWK als perfektes Transporttool zum Mitnehmen in allen Fahrzeugarten.

Artikel	1305510PFW150	1305530PFWK
Traglast, kg	150	100
Gesamtlänge, mm	750	653
Höhe max., mm	860	670/915
Höhe min, mm	240	87
Radstand, mm	265	350
Achsabstand, mm	475/565	360/425
Plattformbreite, mm	485	410
Plattformlänge, mm	740	590
Plattformhöhe, mm	145	190
Rollen, mm	100x30 Gummi	102x25 Gummi
Gewicht, kg	15	6,8

Der Schefer Plattformwagen PFW Edelstahl ist eine zuverlässige Transportlösung für Lasten bis 300 kg. Er wurde aus hochwertigem Edelstahl gefertigt und eignet sich für die verschiedensten Anforderungen in Industrie, der Pharmaindustrie, im Handwerk und der Gastronomie. Das stabile Material eignet sich ideal für anspruchsvolle Umgebungen und alltägliche Beanspruchung, ist leicht zu reinigen und langlebig.
Die kugelgelagerten Nylonrollen sorgen für einen leichten Lauf und sind verschleißarm. Zwei Rollen sind mit Feststellbremsen versehen.
Zusammen mit dem ergonomisch angepassten Schiebebügel und der breiten Plattform, lassen sich unterschiedlichste Güter einfach und sicher transportieren.

Optional kann der Plattformwagen durch einen zweiten Schiebebügel ergänzt werden. Dieser wird unkompliziert auf der Plattform montiert.

Zubehör: Schiebebügel
Art.-Nr.: 1305560SB

Artikel	**1305550PFW300SS**
Traglast, kg	300
Gesamtlänge, mm	930
Gesamthöhe max., mm	1035
Radstand, mm	320
Achsabstand, mm	715/600
Plattformbreite, mm	600
Plattformlänge, mm	800
Plattformhöhe, mm	240
Rollen, mm	160x40 Nylon
Gewicht, kg	18

LASTENROLLER LR

Der Schefer Lastenroller LR ist ein umweltfreundliches und vielseitiges Transportmittel.
Ob innerhalb großer Betriebshallen, Lager, Betriebsgelände oder Magazinen. Der Lastenroller verfährt, dank seiner stabilen und großen Ladefläche, bis zu 50 kg zuverlässig und sicher.
Er stellt gerade in Städten eine platzsparende und emissionsfreie Alternative dar und ist hervorragend für kurze Wege geeignet.
Neben seiner praktischen Funktion, überzeugt der Schefer Lastenroller durch langlebige Materialien und eine stabile Konstruktion aus pulverbeschichtetem Stahlrohr.
Für Fahrkomfort sorgen drei elastische Vollgummiräder mit Rollenlagernabe. Diese fahren besonders geräuscharm und sind auch für unebene Böden geeignet.
Sicherheit ist garantiert – dafür sorgen eine Lenkerklingel, Gummigriffe für festen Halt, eine Standfläche mit Antirutsch-Beschichtung und eine griffige Fußbremse.
Der Schefer Lastenroller ist ein modernes, nachhaltiges Tool, das sowohl den individuellen, als auch den gewerblichen Transport effizient, flexibel und klimafreundlich gestaltet.

Klingel und Schließvorrichtung

Stabile Konstruktion

Abnehmbarer Transportrahmen

Artikel	**1305540LR150**
Traglast, kg	150
Traglast Ladefläche, kg	50
Maße LxBxH, mm	1440x675x1060
Räder, mm	3x 200x50 Vollgummi
Ladefläche innen, mm	625x525
Ladehöhe, mm	270
Höhe Umrandung Ladefläche, mm	70
Gewicht, kg	34

Ganz egal ob im Büro, Lager oder in der Werkstatt, es gibt immer Situationen, die eine unkomplizierte Bewegung von Waren oder Gütern erfordern. Hier kommen die Tischwagen Modelle von Schefer wie gerufen.
Ihre Stärke, je nach Modell 150 kg bzw. 300 kg Traglast, sieht man ihnen auf den ersten Blick nicht an. Dennoch wurden die Tischwagen TW aus stabilem Stahl gefertigt. Die Auflageflächen bestehen aus verzinktem Stahlblech bzw. aus robusten Faserholzplatten.
Jeder Tragboden bietet eine Traglast von 75 kg bzw. 150 kg, modellabhängig.
Dank der Vollgummi-Bereifung bewegen sich die Tischwagen leicht und wendig, geräusch- und spurenlos. Das macht den Einsatz auf empfindliche Böden besonders beliebt. Die Lenkrollen sind mit Radfeststellern versehen und sorgen für einen sicheren Stand.
Bis zum nächsten Transporteinsatz eignen sich die Tischwagen hervorragend als Beistell- oder Ablagetisch.

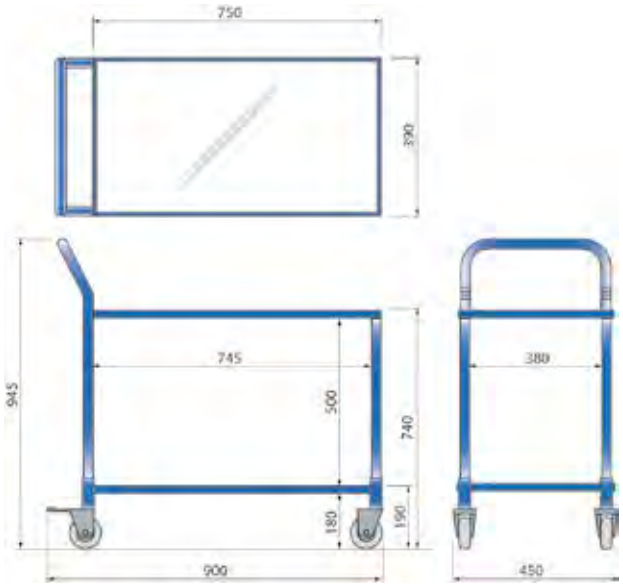

1305520TW150

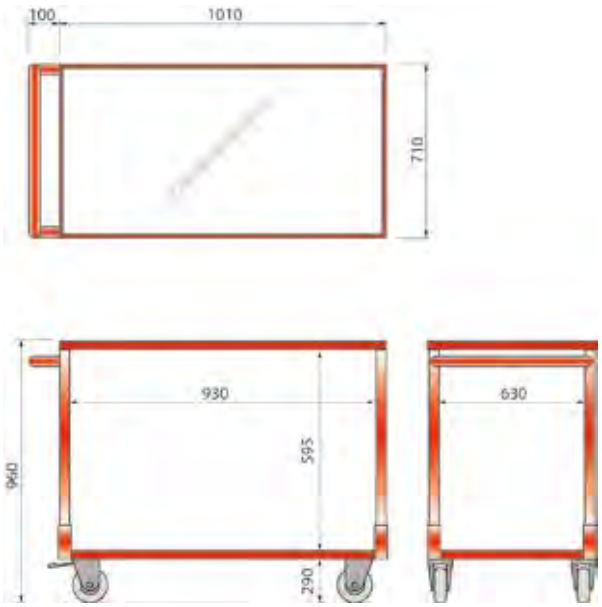

1305525TW300

Artikel	1305520TW150	1305525TW300
Gesamttraglast, kg	150	300
Traglast/Boden, kg	75	150
Gesamthöhe, mm	945	960
Gesamtbreite, mm	450	710
Tischlänge, mm	750	1000
Tischbreite, mm	390	700
Rollen, mm	125x35 Gummi	200x45 Gummi
Gewicht, kg	14	53

PLATTFORMWAGEN elektrisch PFWE

Der elektrische Plattformwagen PFWE von Schefer kann bis zu 6 Stunden Lasten mit 400 kg verfahren.

Die Entladeanzeige informiert den Anwender, wenn die Batterien neu aufgeladen werden müssen. Der Ladevorgang kann mit dem im Lieferumfang enthaltenen externen 24 V/4 A Ladegerät an jeder haushaltsüblichen Steckdose aufgeladen werden. Die Ladezeit beträgt ca. 10 Stunden.
Sperrige und schwere Lasten transportiert der Plattformwagen sicher und flexibel. Die Seitengitter schützen die Last vor ungewolltem Abgleiten und können bei Bedarf abgenommen werden. Für einen sicheren Be- und Entladevorgang sorgt die elektromagnetische Bremse.

Am ergonomischen Handgriff sind die Fahrschalter für Vorwärts- und Rückwärtsfahrt, sowie der Regler für die Geschwindigkeit bedienerfreundlich angebracht. Die leichtgängige Lenkung und der kraftvolle Elektromotor machen den Lastentransport zum Kinderspiel.
Der Plattformwagen kann in nahezu allen Bereichen, die einen unkomplizierten Gütertransport, gerade auch im Innenbereich erfordern, eingesetzt werden. Möbel, mobile Maschinen, Pakete, Werkzeuge, Büromaterial, Getränkekisten – die Einsatzmöglichkeiten sind unendlich.

Gerade das macht den elektrischen Plattformwagen PFWE zum multifunktionalen Tool in jedem Betrieb.

1305515PFWE920

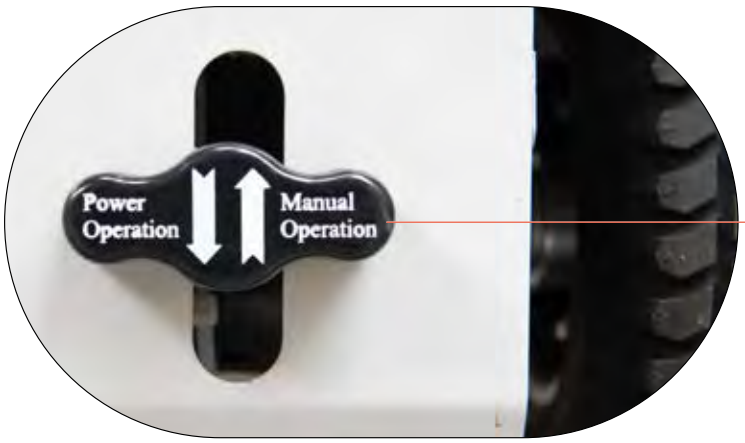

Umschalthebel
manueller/elektrischer
Betrieb

1305515PFWE630

Artikel	1305515PFWE630	1305515PFWE920
Traglast, kg	400	400
Plattformgröße LxB, mm	1280x630	1280x910
Plattformhöhe, mm	330	330
Plattform Innenlänge, mm	1120	1135
Plattform Innenbreite, mm	575	865
Gesamtlänge, mm	1410	1450
Gesamtbreite, mm	635	920
Gesamthöhe, mm	1095	1095
Antriebsrad luftbereift, mm	2x 260x85 G	2x 260x85 G
Lenkrad schwenkbar, mm	150x50 P	150x50 P
Wenderadius, mm	1200	1200
Fahrgeschwindigkeit stufenlos, km/h	0-6	0-6
Antriebsmotor, W	400	400
Steigfähigkeit, %	8	8
Batterie, V/Ah	2x 12/42	2x 12/42
Gewicht, kg	115	127
P=Polyurethan G=Gummi N=Nylon		

Ladebuchse

Ladegerätfach

PLATTFORMWAGEN elektrisch
PFWE 800

Effizient. Kraftvoll. Emissionsfrei.
Der elektrische Plattformwagen PFWE 800 von Schefer ist die ideale Lösung für den sicheren und mühelosen Transport schwerer Lasten in Industrie, Lager, Logistik, Facility Management und vielen anderen Bereichen. Dank seines leistungsstarken Elektroantriebs lassen sich Waren und Güter leise, emissionsfrei und ergonomisch, selbst auf längeren Strecken oder bei Steigungen, bewegen.
Der Plattformwagen verfährt Lasten bis 800 kg bis zu 6 Stunden. Dabei können stufenlos 3-6 km/h erreicht werden. Die verbaute Curtis-Steuerung sorgt für sanftes Beschleunigen und Bremsen, Richtungswechsel und effizienten Betrieb.
Die Entladeanzeige informiert den Anwender, wann die drei 12 V/55 Ah Batterien neu aufgeladen werden müssen. Der Ladevorgang kann mit dem im Lieferumfang enthaltenen externen 36 V/8 A Ladegerät an jeder haushaltsüblichen Steckdose erfolgen.

Der elektrische Plattformwagen kann in nahezu allen Bereichen eingesetzt werden, die einen unkomplizierten Gütertransport, gerade auch im Innenbereich erfordern. Möbel, Maschinen, Pakete, Werkzeuge, Büromaterial, Getränkekisten, die Einsatzmöglichkeiten sind nahezu unendlich. Die robuste Plattform misst 1600x900 mm und bietet ausreichend Platz für unterschiedlichste und sperrige Transportgüter. Für einen sicheren Be- und Entladevorgang sorgt die elektromagnetische Feststellbremse.

Am ergonomischen Handgriff sind die Funktionshebel für die Vorwärts-Rückwärts-Fahrt bedienerfreundlich angebracht. Bei Bedarf kann auf manuelles Fahren umgeschaltet werden.

Die leichtgängige Lenkung, der kraftvolle Elektromotor und die Luftbereifung machen den Lastentransport zum Kinderspiel. Hochwertige Materialien, eine stabile Konstruktion und wartungsarme Technik sorgen für eine lange Lebensdauer. Der elektrische Plattformwagen PFWE 800 von Schefer steigert die Effizienz der Transportprozesse und entlastet den Anwender spürbar.

Entladeanzeige
Betriebsanzeige
Schlüsselschalter
Geschwindigkeitsregler
Knopf Bremsfreischaltung
Fahrschalter
Not-Umkehrtaster

Umschalthebel
manueller/elektrischer Betrieb

Abnehmbare Deichsel

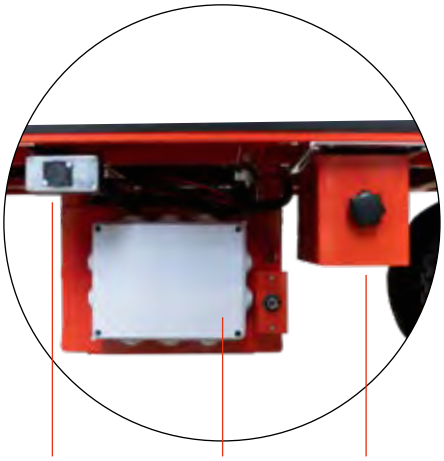

Ladestecker
Akku
Ladegerätfach

Artikel	1305516PFWE800
Traglast, kg	800
Plattformgröße LxB, mm	1600x900
Plattformhöhe, mm	390
Gesamtlänge, mm	2135
Gesamtbreite, mm	900
Gesamthöhe, mm	1000
Antriebsrad luftbereift, mm	2x 305x100 G
Lenkrad luftbereift, mm	2x 305x100 G
Wenderadius, mm	1800
Fahrgeschwindigkeit stufenlos, km/h	3-6
Antriebsmotor, W	1200
Steigfähigkeit, %	8
Batterie, V/Ah	3x 12/55
Gewicht, kg	170
P=Polyurethan G=Gummi N=Nylon	

Externes Ladegerät

ELEKTROSCHLEPPER ES ECO

Der robuste, batteriebetriebene Elektroschlepper ES Eco hilft Ihnen problemlos, rollende Maschinen, Geräte oder Wagen von einem Ort zum anderen zu befördern. Ideal zu bewegen sind Einachsanhänger oder Anhänger mit zwei festen Rädern und zwei Lenkrädern. Enge Kurvenfahrten mit Anhängern mit zwei eng stehenden Achsen sind aufgrund der erhöhten Bodenreibwerte nicht zu empfehlen. Dank seiner großen, luftgefüllten Antriebsräder ist der Schlepper auch für einen leicht unebenen Untergrund geeignet.
Durch die einstellbare Fahrgeschwindigkeit zwischen 3 und 6 km/h und dem 24 V/400 W starken Antriebsmotor kann eine Last von bis zu 1000 kg ohne große Anstrengung beliebig manövriert werden. Die zwei wartungsfreien 12 V/28 Ah AGM-Batterien werden über ein externes 24 V/3 A Ladegerät geladen. Bei voller Ladung schafft der ES Eco eine kontinuierliche Arbeitszeit von bis zu 5 Stunden und kann nach einer Ladezeit von 12-14 Stunden wieder in den Einsatz genommen werden. Ob im Handel oder in der Industrie, der ES Eco ist der ideale Helfer zum kräfteschonenden und schnellen Bewegen von mittelschweren, rollenden Gegenständen.
In besonderen Situationen kann der ES Eco durch die verstellbare Kupplung vom elektrischen auf den manuellen Betrieb umgestellt werden. Serienmäßig wird der Elektroschlepper ES Eco mit Batterieladeanzeige, Entladeanzeiger, Schlüsselschalter, Not-Aus-Schalter sowie mit einem Hakensystem geliefert.

Deichsel klappbar

Zubehör:
Kupplungsset Zapfen + Öse
Art.-Nr.: 1105051KSET

Zubehör:
Bolzenkupplung mit Kugelkopf
Art.-Nr.: 1105050B-K

Gesamtlänge: 410 mm
Zapfen-Ø: 20 mm
Ösen-Ø: 26 mm

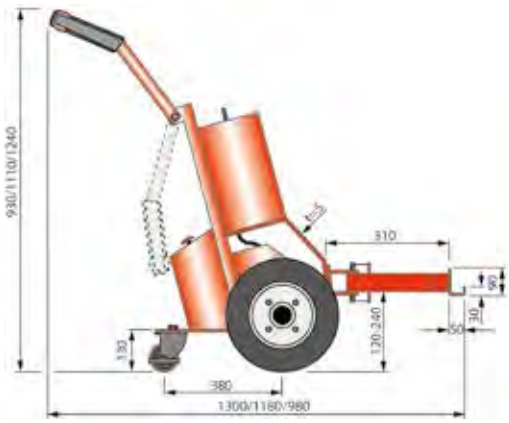

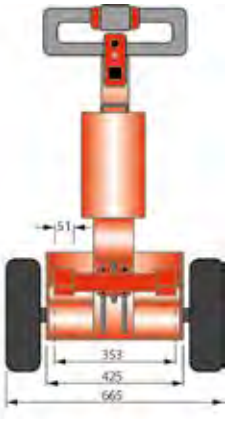

Artikel	**1105020ES15E**
Ziehen/Schieben kg	1000
Gesamtlänge max., mm	1300
Gesamtbreite, mm	665
Geschwindigkeit, km/h	3-6
Antriebsrad luftbereift, mm	2x 320x100 G
Lenkrad, mm	2x 100x31 G
Deichselhöhe max., mm	1240
Höhe Lastaufnahmepunkt min., mm	120
Höhe Lastaufnahmepunkt max., mm	240
Batterie, V/Ah	2x 12/28
Stützlast min./max., kg	30/75
Gewicht, kg	69
P=Polyurethan G=Gummi N=Nylon	

ELEKTROSCHLEPPER ES PREMIUM

Der kraftvolle Elektroschlepper ES Premium hilft Ihnen beim einfachen, schnellen und effizienten Befördern von schwer rollenden Lasten, wie Anhänger, Wohnwagen u.v.m. Ideal zu bewegen sind Einachsanhänger oder Anhänger mit zwei festen Rädern und zwei Lenkrädern. Enge Kurvenfahrten mit Anhängern mit zwei eng stehenden Achsen sind aufgrund der erhöhten Bodenreibwerte nicht zu empfehlen. Dank seiner großen, luftgefüllten Antriebsräder ist der Schlepper auch für einen leicht unebenen Untergrund geeignet. Durch die einstellbare Fahrgeschwindigkeit zwischen 3 und 6 km/h und dem 24 V/800 W starken Antriebsmotor kann eine Last von bis zu 1500 kg ohne große Anstrengung beliebig manövriert werden. Die zwei wartungsfreien 12 V/55 Ah AGM-Batterien werden über ein externes 24 V/4 A Ladegerät geladen. Bei voller Ladung schafft der ES Premium eine kontinuierliche Arbeitszeit von bis zu 6 Stunden und kann nach einer Ladezeit von 8-10 Stunden wieder in den Einsatz genommen werden.
Ob im Handel oder in der Industrie, der ES Premium ist der ideale Helfer zum kräfteschonenden und schnellen Bewegen von schweren, rollenden Gegenständen. In besonderen Situationen kann der ES Premium durch die verstellbare Kupplung vom elektrischen auf den manuellen Betrieb umgestellt werden. Serienmäßig wird der Elektroschlepper ES Premium mit Batterieladeanzeige, Entladeanzeiger, Schlüsselschalter und Not-Aus-Schalter, sowie mit zwei unterschiedlich hohen Kugelkopf-Aufnahmen geliefert.

Zubehör: Bolzenkupplung
Art.-Nr.: 1105052BK-K

Zubehör: Mülltonnen-Kupplung
Art.-Nr.: 1105054MT-K

Die Mülltonnen-Kupplung ist zum Transport von jeweils einer oder zwei gleichen (120 l oder 240 l) Mülltonnen einsetzbar, ist schwenkbar und für Kurvenfahrten geeignet.

Artikel	**1105030ES15P1**
Ziehen/Schieben, kg	1500
Gesamtlänge max., mm	1220
Gesamtbreite, mm	670
Geschwindigkeit, km/h	3 - 6
Antriebsrad luftbereift, mm	2x 325x100 G
Lenkrad, mm	1x 150x50 P
Deichselhöhe max., mm	960
Höhe Lastaufnahmepunkt min., mm	410
Höhe Lastaufnahmepunkt max., mm	500
Batterie, V/Ah	2x 12/55
Stützlast min./max., kg	30/400
Gewicht, kg	115
P=Polyurethan G=Gummi N=Nylon	

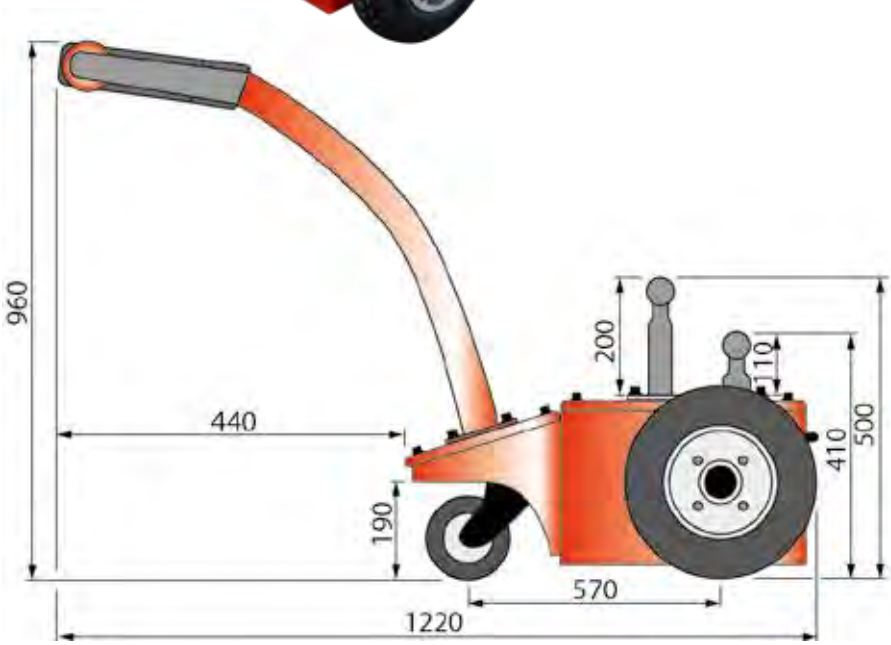

ELEKTROSCHLEPPER ES 25 PRIMUS

Der leistungsstarke Elektroschlepper ES 25 Primus ist für das unkomplizierte und schnelle Rangieren, sowie Befördern von schweren, rollenden Lasten ausgelegt.
Dank seines starken Antriebsmotors mit 1200 W lassen sich, z.B. Bootsanhänger, Wohnwägen, Kfz-Anhänger, Baucontainer, Verkaufsstände, Gepäckanhänger, Pferdeanhänger, Einkaufswägen, ja sogar Hubschrauber mit einem max. Gesamtgewicht von 2500 kg ohne Probleme bis max. 5 km/h bewegen. Enge Kurvenfahrten mit Anhängern mit zwei eng stehenden Achsen sind aufgrund der erhöhten Bodenreibwerte nicht zu empfehlen.
Ausgestattet mit 2 wartungsfreien 12 V/80 Ah Batterien ermöglicht der Elektroschlepper ES 25 Primus kontinuierliche Arbeitszeiten von bis zu 5 Stunden. Das interne 24 V/10 A Ladegerät ist im Lieferumfang enthalten und wird serienmäßig mitgeliefert. Die Ladezeit beträgt 8 Stunden. Die Steuerung erfolgt über die ergonomisch geformte Deichsel. Feinfühlig regulieren zwei seitlich angebrachte Schalter stufenlos das Vorwärts- und Rückwärtsfahren.
Zusätzlich verfügt der Elektroschlepper über ein weiteres Steuerpaneel. Dieses befindet sich im hinteren Bereich des Geräts und dient zur Feinjustierung beim Ankuppeln. Um den Schlepper in die richtige Position zu bringen, können dort Vorwärts- und Rückwärtsbewegungen und deren Geschwindigkeit reguliert werden. Mit der Parktaste wird der Schlepper zum Ankuppeln verriegelt.
Die Antriebsräder verfügen über ein ausgeprägtes Profil und sorgen für ein sicheres und problemloses Manövrieren über Abfahrten, Steigungen und Tiefgaragenauffahrten. Problemlos zieht der ES 25 Primus Lasten bis 1000 kg bei 7 %igen Steigungen. Ein mittig angebrachtes Stützrad hinten erhöht die Sicherheit bei Kupplungsvorgängen. Das vordere, drehbare Lenkrad unterstützt das Rangieren, auch bei beengten Raumverhältnissen.

Zubehör ES Primus: S. 169

So wird der Elektroschlepper ES 25 Primus in Krankenhäusern, Flughäfen, Bahnhöfen, auf Campingplätzen, in Supermärkten, in der Industrie und vielen anderen Branchen zum unverzichtbaren Hilfsmittel für kräfteschonendes Bewegen von schweren Lasten.
Serienmäßig wird der Schlepper mit Batteriestandanzeige, Schlüsselschalter, Not-Aus-Schalter sowie mit einer Kugelkopfkupplung und einer Bolzenkupplung geliefert.
Für ein Plus an Sicherheit sorgt die Blitzleuchte, die bei Inbetriebnahme des Gerätes, durch Blinken der Umgebung den Fahrbetrieb anzeigt.

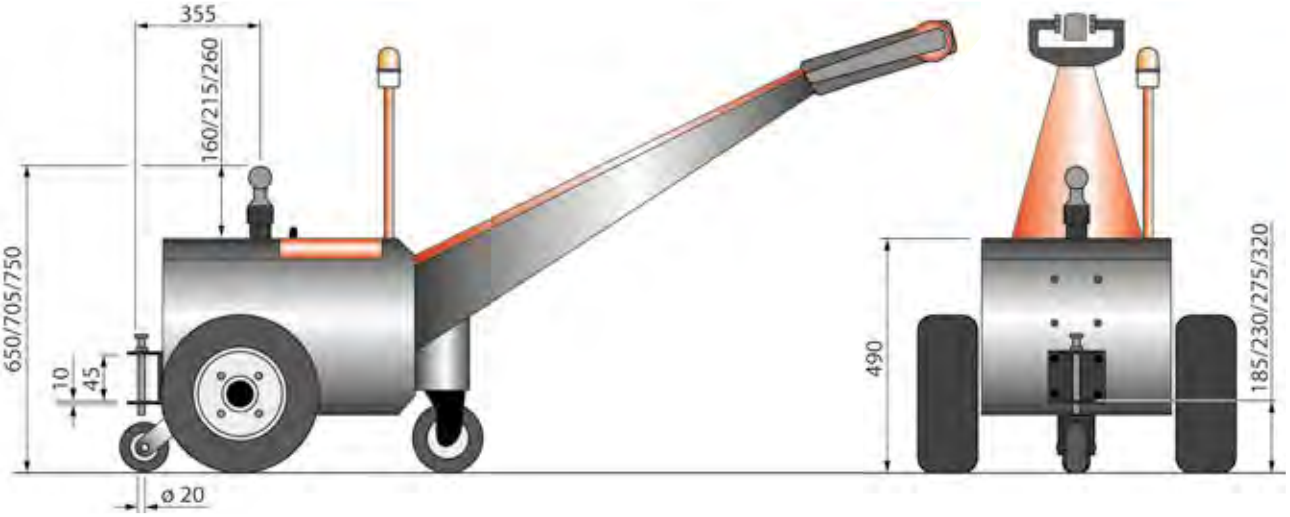

Artikel	1105035ES25
Ziehen/Schieben kg	2500
Gesamtlänge max., mm	1710
Gesamtbreite, mm	760
Geschwindigkeit, km/h	0 - 5
Antriebsrad, mm	2 x 406x150 VG
Lenkrad, mm	150x50 P
Stützrad, mm	100x38 P
Deichselhöhe max., mm	1030
Höhe Lastaufnahmepunkt, mm ❶	650 - 750
Höhe Lastaufnahmepunkt, mm ❷	185 - 320
Batterie, V/Ah	2x 12/80
Stützlast min./max., kg ❶ oben	30/300
Stützlast min./max., kg ❷ hinten	30/75
Gewicht, kg	243
P=Polyurethan VG=Vollgummi	

ELEKTROSCHLEPPER ES 30 PRIMUS

Der leistungsstarke Elektroschlepper ES 30 Primus ist für das einfache und schnelle Rangieren, sowie Befördern von schweren, rollenden Lasten ausgelegt.
Dank seines starken Antriebsmotors mit 1500 W lassen sich z. B. Bootsanhänger oder andere größere PKW-Anhänger mit einem maximalen Gesamtgewicht von 3000 kg ohne Probleme bis max. 5 km/h bewegen. Enge Kurvenfahrten mit Anhängern mit zwei eng stehenden Achsen sind aufgrund der erhöhten Bodenreibwerte nicht zu empfehlen. Ausgerüstet mit drei wartungsfreien 12 V/55 Ah Batterien ermöglicht der Elektroschlepper ES 30 Primus kontinuierliche Arbeitszeiten von bis zu 6 Stunden. Mittels externem 36 V/8 A Ladegerät können die Batterien in 7 Stunden wieder vollständig aufgeladen werden.

Auch auf unebenem und losem Untergrund ist das Manövrieren von schweren Anhängern durch die großen, profilierten Luftreifen problemlos möglich.
So wird der ES 30 Primus in vielen Branchen zum perfekt geeigneten Hilfsmittel für kräfteschonendes Bewegen von schweren Lasten.
Serienmäßig wird der Elektroschlepper ES 30 Primus mit Batterieladeanzeige, Schlüsselschalter, Geschwindigkeitsschalter, Not-Aus-Schalter, Sicherheitsleuchte, sowie mit einer variablen Kugelkopf-/Bolzenkupplung geliefert.

Zubehör ES Primus: S. 169

Anwenderfoto

Artikel	1105040ES30
Ziehen/Schieben kg	3000
Gesamtlänge max., mm	1550
Gesamtbreite, mm	840
Geschwindigkeit, km/h	0 - 5
Antriebsmotor, kW	1,5
Antriebsrad luftbereift, mm	2x 400x130 G
Lenkrad, mm	260x85 G
Deichselhöhe max., mm	970
Höhe Lastaufnahmepunkt, mm ❶	600
Höhe Lastaufnahmepunkt, mm ❷	400
Batterie, V/Ah	3x 12/55
Stützlast min./max., kg ❶ oben	30/300
❷ hinten	30/75
Gewicht, kg	262
G=Gummi	

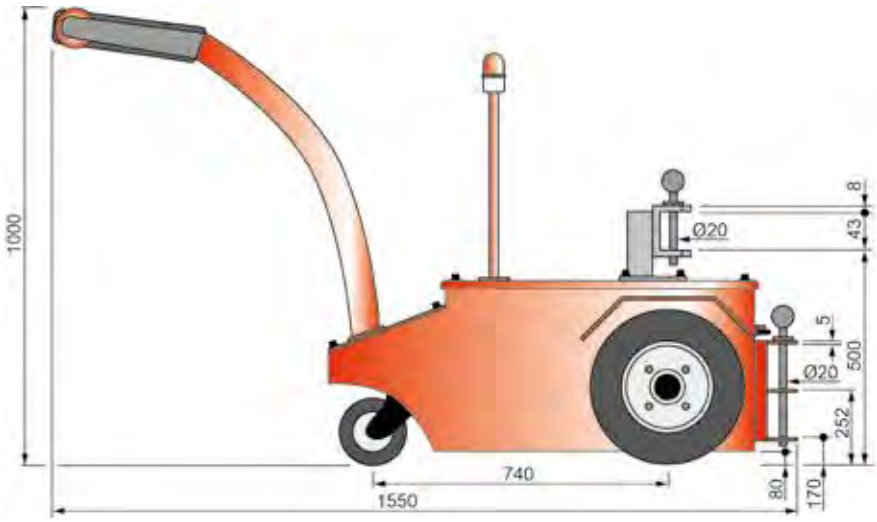

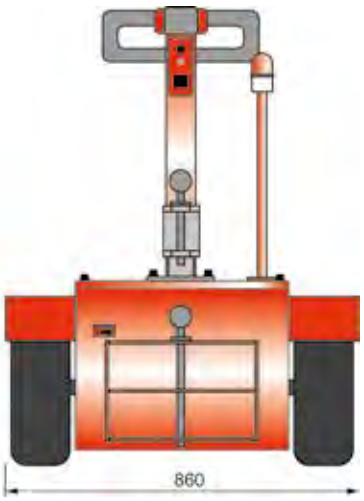

ELEKTROSCHLEPPER ES 50 PRIMUS

Der leistungsstarke Elektroschlepper ES 50 Primus ist für das einfache und schnelle Rangieren, sowie Befördern von schweren, rollenden Lasten ausgelegt.
Dank seines starken Antriebsmotors mit 2200 W lassen sich z. B. Bootsanhänger oder andere größere PKW-Anhänger mit einem maximalen Gesamtgewicht von 5000 kg ohne Probleme bis max. 5 km/h bewegen. Enge Kurvenfahrten mit Anhängern mit zwei eng stehenden Achsen sind aufgrund der erhöhten Bodenreibwerte nicht zu empfehlen. Ausgerüstet mit drei wartungsfreien 12 V/90 Ah Batterien ermöglicht der Elektroschlepper ES 50 Primus kontinuierliche Arbeitszeiten von bis zu 6 Stunden. Mittels externem 36 V/8 A Ladegerät können die Batterien in 11 Stunden wieder vollständig aufgeladen werden.

Auch auf unebenem und losem Untergrund ist das Manövrieren von schweren Anhängern durch die großen, profilierten Luftreifen problemlos möglich.
So wird der ES 50 Primus in vielen Branchen zum perfekt geeigneten Hilfsmittel für kräfteschonendes Bewegen von schweren Lasten.
Serienmäßig wird der Elektroschlepper ES 50 Primus mit Batterieladeanzeige, Schlüsselschalter, Geschwindigkeitsschalter, Not-Aus-Schalter sowie einer Sicherheitsleuchte geliefert.

Zubehör ES Primus: S. 169

Externes Ladegerät

Artikel	1105045ES50
Ziehen/Schieben kg	5000
Gesamtlänge max., mm	1600
Gesamtbreite, mm	905
Geschwindigkeit, km/h	0 - 5
Antriebsmotor, kW	2,2
Antriebsrad luftbereift, mm	2x 400x157 G
Lenkrad, mm	250x80 G
Deichselhöhe max., mm	1122
Höhe Lastaufnahmepunkt, mm ❶	630
Höhe Lastaufnahmepunkt, mm ❷	140 + 220
Batterie, V/Ah	3x 12/90
Stützlast min./max., kg ❶ oben	50/300
Gewicht, kg	390
P=Polyurethan G=Gummi N=Nylon	

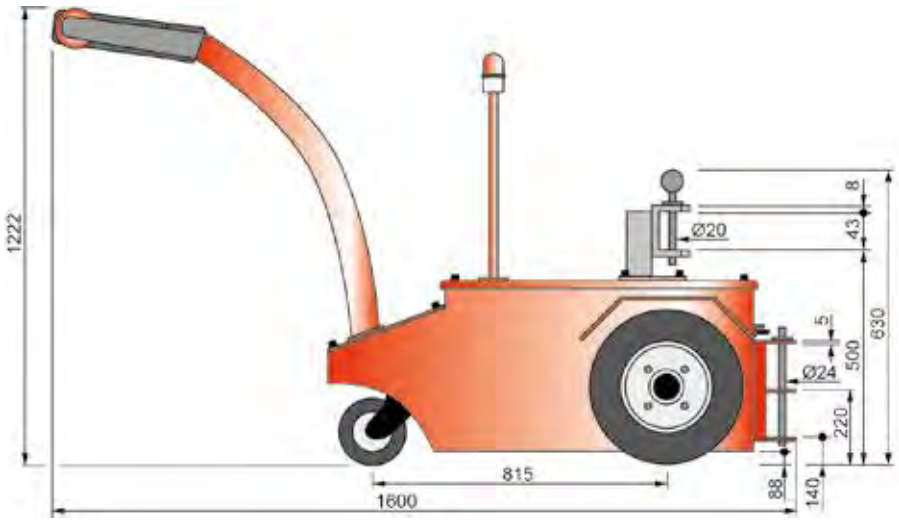

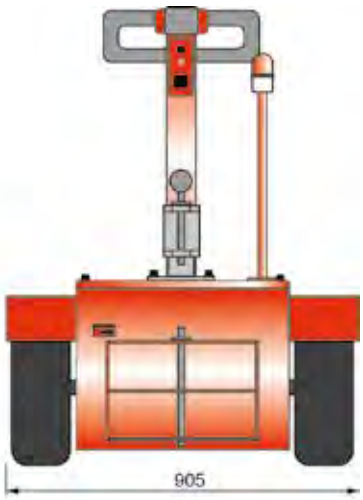

ELEKTROSCHLEPPER
ES PRIMUS ZUBEHÖR

für ES 25 PRIMUS

Schleppvorrichtung
verstellbar mit Aufnahme
Art.-Nr.: 1105057VSV

Verstellbereich:
500 - 800 mm
für Rohrdurchmesser max.:
35 mm

Kugelkopf-Kupplung mit Aufnahme
Art.-Nr.: 1105055K-K

Verstellbereich:
oberster Aufnahmepunkt
(Kolben ausgefahren): 680 mm

unterster Aufnahmepunkt
(Kolben eingefahren): 380 mm

---

für ES 25 PRIMUS, ES 30 PRIMUS, ES 50 PRIMUS und AES 20 PRIMUS

Transportgestell für Müllbehälter, 1100 l
Art.-Nr.: 1105053TG

LxBxH: 2000 x 1060 x 550 mm

Anwenderfoto

Optional zum Transportgestell:
Deichsel mit Kugelkopfaufnahme
Art.-Nr.: 1105056TG-DK

Für Fahrzeuge mit Kugelkopfaufnahme
z.B. PKW, Stapler, Quad etc.

AUFSITZ-ELEKTROSCHLEPPER AES 20 PRIMUS

Der Aufsitz-Elektroschlepper AES 20 Primus von Schefer ist die ideale Lösung für den innerbetrieblichen Transport schwerer Lasten. Er verbindet hohe Zugleistung mit emissionsfreiem Elektroantrieb und sorgt für maximale Effizienz bei minimaler Umweltbelastung. Dank der kompakten Bauweise und der hervorragenden Wendigkeit eignet er sich optimal für den Einsatz in Produktionshallen, Logistikzentren, Flughäfen und auf Betriebsgeländen.
Lasten bis 2000 kg können mit einer Geschwindigkeit von 8 km/h bewegt werden. Steigungen bis 8% sind für den AES 20 Primus kein Problem. Der ergonomisch gestaltete Fahrerplatz mit komfortablem Sitz, intuitiven Bedienelementen und optimaler Rundumsicht ermöglicht ermüdungsfreies Arbeiten auch bei längeren Betriebszeiten.
Drei leistungsstarke 12V / 90Ah Batterien gewährleisten lange Einsatzzeiten. Aufgeladen werden diese mit einem 36V / 8A Ladegerät. Das robuste Fahrwerk und die Bereifung aus Vollgummi sorgen für Zuverlässigkeit und eine hohe Lebensdauer.
Für ein Plus an Sicherheit sorgen die Positionsleuchten vorne und hinten, eine Signal-Leuchte, ein Not-Aus-Schalter, ein Anschnallgurt und eine Hupe.
Der Aufsitz-Elektroschlepper AES 20 Primus ist eine wirtschaftliche und zukunftsorientierte Transportlösung für eine Vielzahl von Anwendungsgebieten.

externes Ladegerät

Ladebuchse

1 Warnleuchte
2 Sicherheitsgurt
3 Not-Aus-Knopf
4 Sitzposition, einstellbar
5 Armlehnen, klappbar
6 Neigung, Rückenlehne
7 Notumkehr-Taster
8 Fahrschalter
9 Hupe
10 Schlüsselschalter
11 Schildkrötenschalter
12 Dauerwarnlicht und Ton bei Fahrt
13 Entladeanzeige
14 Schalter Vorderlicht

Artikel	1105060AES20
Ziehen/Schieben kg	2000
Gesamtlänge, mm	1275
Gesamtbreite, mm	710
Geschwindigkeit, km/h	0 - 8
Antriebsmotor, kW	1,0
Antriebsrad, mm	2x 365x105 VG
Lenkrad, mm	300x100 VG
Deichselhöhe, mm	970 - 1290
Höhe Lastaufnahmepunkt, mm	240 + 290
Batterie, V/Ah	3x 12/90
Gewicht, kg	260
VG=Vollgummi	

ELEKTROLIFTER
EL PREMIUM

Der wendige Elektrolifter EL Premium ist der ideale Einstieg in die Welt des elektrischen Hebens von geringen Lasten. Mit abriebfester Polyurethanbereifung inklusive Fußschutz und Radfeststeller, steht einem Einsatz in engen Magazinen, in der Werkstatt und sogar im Büro nichts im Wege.
Die Last wird mittels flexibler Steuerung elektrisch nach oben oder unten bewegt.
Das System ist serienmäßig mit einem Überlastschutz ausgestattet.
Zwei wartungsfreie Batterien speisen den Hub- und Senkvorgang. Mit dem eingebauten Ladegerät können die Batterien an jeder haushaltsüblichen Steckdose (230 V) aufgeladen werden. Ausgeliefert wird der Elektrolifter mit einer Plattform aus kratzfestem Kunststoff.
Weiteres Zubehör für viele Anwendungen ist erhältlich.

1305010EL250

1305010EL150N

Artikel	1305010EL150N	1305010EL250
Tragfähigkeit, kg	150	250
Plattformhöhe min., mm	130	130
Plattformhöhe max., mm	1500	1500
Lastschwerpunkt, mm	235	235
Plattform LxB, mm	605x475	625x470
Gesamthöhe, mm	1810	1835
Gesamtbreite, mm	605	625
Gesamtlänge, mm	870	890
Hub, mm	1370	1370
Hubzeit, unbeladen/beladen, s	23/23	28/35
Lenkrolle, mm	2x 125x32 PU	2x 125x32 PU
Lastrolle, mm	2x 75x32 PU	2x 75x32 PU
Batterie, V/Ah	2x 12/12	2x 12/25
Ladegerät, V/A	24/1,5	29,5/2,5
Hubmotor, kW	0,2	1,8
Gewicht, kg	64	97

Rollenplattform Edelstahl

Art.Nr.: EL-PLATTFORM-SS

L, mm:	610
B, mm:	480
H, mm:	37
Gewicht, kg:	18

Plattform mit Rollenbahn

Art.Nr.: EL-PLATTFORM-RB

L, mm:	514
B, mm:	418
H, mm:	210
Gewicht, kg:	18

Behälterklammer

Art.Nr.: EL-KLAMMER

L, mm:	540
B, mm:	450
H, mm:	192
Gewicht, kg:	7

Rollenwender

Art.Nr.: EL-ROLLENWENDER

L, mm:	422
B, mm:	80
H, mm:	459
Gewicht, kg:	11

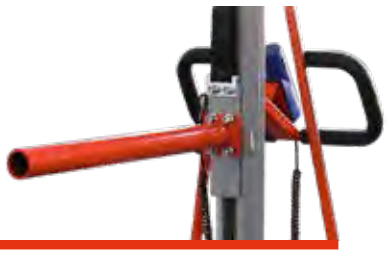

Rollendorn

Art.Nr.: EL-ROLLENDORN

L, mm:	610
Ø, mm:	50
Gewicht, kg:	3

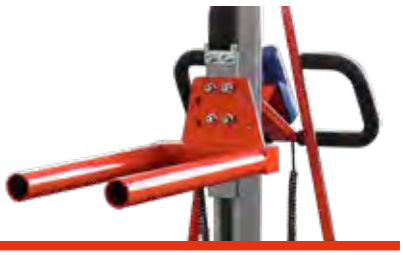

Doppeldorn

Art.Nr.: EL-DOPPELDORN

L, mm:	510
B, mm:	260
H, mm:	177
Gewicht, kg:	7

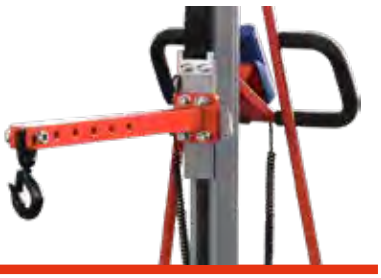

Tragarmausleger

Art.Nr.: EL-AUSLEGER

L, mm:	510
B, mm:	85
H, mm:	145 (inkl. Haken)
Gewicht, kg:	4

Display-Palettengabel

Art.Nr.: EL-GABEL

L, mm:	600
B, mm:	200
H, mm:	50
Gewicht, kg:	10

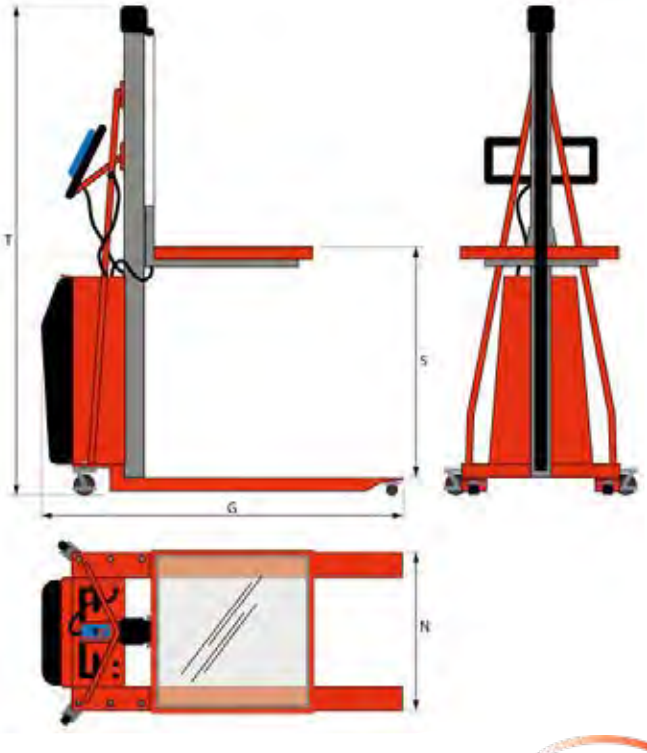

MASCHINENHEBER
MH PREMIUM

Als vergleichsweise kleines Gerät, aber mit spektakulärer Leistung, präsentiert sich der Maschinenheber MH Premium in drei Hublastklassen. Ob in der Horizontalen oder Vertikalen, dieses Hebezeug benötigt eine erstaunlich geringe Ansetzhöhe.
Ein unschätzbarer Vorteil, wenn beispielsweise ein Gabelstapler angehoben werden soll. So ist beim MH 5 nur eine Ansetzhöhe an der Klaue von 24 mm erforderlich, bei Einsatz des Hebekopfes eine Höhe von 368 mm. Per Handpumpe aktiviert, entwickelt der Hubzylinder, je nach Modell, eine Hubleistung bis zu 25,0 t, wobei das Überdruckventil und die eingebaute Hubbegrenzung vor Überlastung schützen. Für Stabilität und Sicherheit sorgen die robuste Bodenplatte und hochwertige Materialien. Obwohl vor Kraft strotzend, ist der Maschinenheber Premium einfach zu transportieren: Bis 10,0 t mit Tragegriff und beim 25,0 t mit serienmäßigem Fahrwerk. Die Hubklaue ist um 360° drehbar.

1302010MH5 1302010MH10 1302010MH25

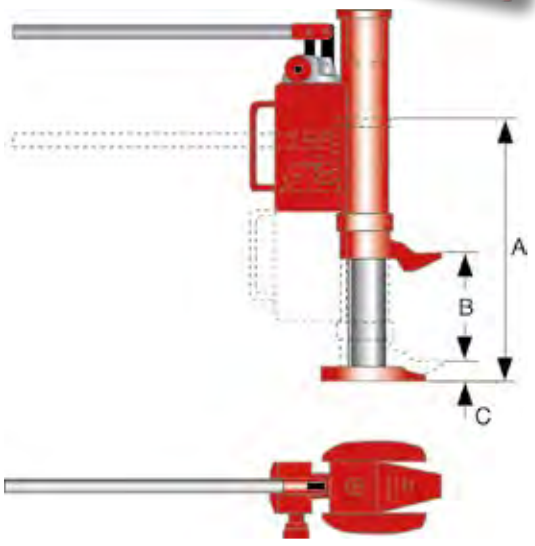

Artikel	1302010MH5	1302010MH10	1302010MH25
Hublast, t	5,0	10,0	25,0
C, mm	24	27	58
A, mm	368	413	505
Max. Höhe Klaue, mm	230	260	291
Max. Höhe Kopf, mm	574	646	738
Nettogewicht, kg	25	35	105
B, mm	206	233	233

STAPLERHEBER SH PREMIUM

Der Staplerheber SH Premium wurde gebaut für die Wartung und Instandsetzung von Gabelstaplern und anderen Industriefahrzeugen. Mit diesem praktischen Helfer gelingt das einseitige Anheben von Lasten bis zu 7 t spielend, gerade dann, wenn der Ansetzpunkt sehr niedrig liegt. Die Scheren des Hebers bewegen sich durch Pumpen des Hydraulikzylinders. Eine Überlastung wird durch das serienmäßige Überdruckventil verhindert.
Die Pumpstange ist abnehmbar. In angehobenem Zustand kann die Last, optional mit speziellen Schefer-Unterstellböcken, dauerhaft und sicher stehen bleiben. Das Absenken der Last erfolgt dann über ein feinfühliges Absenkventil.

2025010SH4N

2025010SH7N

Artikel	2025010SH4N	2025010SH7N
Tragfähigkeit, t	4,0	7,0
Ansetzhöhe, mm	65	65
Hubhöhe max., mm	410	430
Hub, mm	345	365
Gerätebreite, mm	203	250
Anzahl Pumpbewegungen	40	43
Gewicht, kg	33	46

UNTERSTELLBOCK UBS SPEZIAL

Sehr stabile Ausführung mit großer Standfläche. Zur Sicherung schwerer Lasten.
Mit mehrfacher Verstellmöglichkeit. Sicherung durch Steckbolzen.

Artikel	2020615UBS9
Tragfähigkeit, t	9,0
Ansetzhöhe min., mm	242
Ansetzhöhe max., mm	415
Hub, mm	173
Eigengewicht, kg	6,3
Fußabstand, mm	200
Bauhöhe, mm	220
Höhenverstellung 1, mm	300
Höhenverstellung 2, mm	350
Höhenverstellung 3, mm	400

SACKKARRE
SK PREMIUM

Leichte Transportaufgaben erledigt die Sackkarre im Handumdrehen. Die robuste Konstruktion aus geschweißtem Stahlrohr bringt nicht palettierte Güter schnell an Ort und Stelle. Das geringe Eigengewicht und Sicherheitsgriffe aus Kunststoff sorgen hierbei für komfortables Handling. Mit der Luftbereifung ist das Fahren auf unebenem Boden kein Problem. Dank der eingebauten Wälzlager ist die Sackkarre auch unter Last leicht fahrbar.

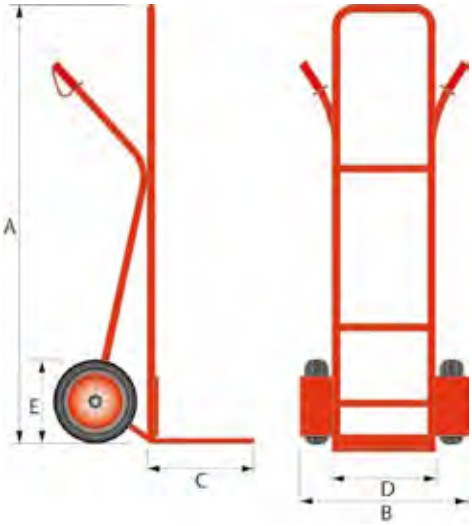

Artikel	**2031510SK3**
Tragkraft, kg	150
A / mm	1260
B / mm	610
C / mm	200
D / mm	410
E / mm	258
Gewicht, kg	8,4

SCHEFER

Für den leichteren Lasttransport über Treppen und Absätze erweist sich der SK Alu Premium als vielseitig verwendbares Modul.
Stabil und verwindungsfrei durch verschweißtes Aluminiumrohr, gebogenem Bügel und Querstrebungen.
Auch die Schaufel ist fest verschweißt.
Der SK Alu ist serienmäßig mit Sicherheitsgriffen und Kufenschutz ausgestattet.
Die kugelgelagerten Luftreifen und das geringe Eigengewicht sorgen für einfache Handhabung.

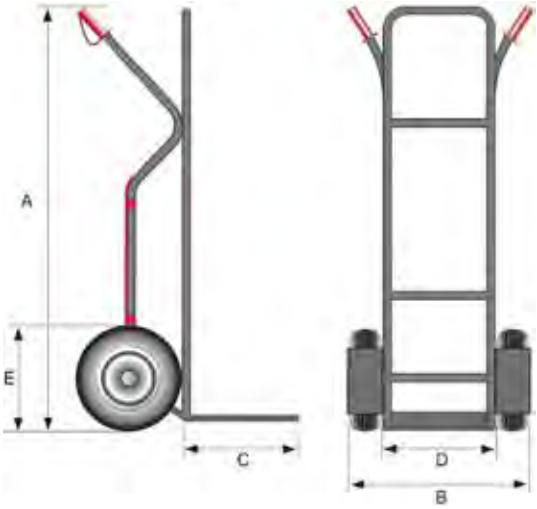

Artikel	**2031520SK200AL1**
Tragkraft, kg	200
A / mm	1300
B / mm	480
C / mm	280
D / mm	285
E / mm	260
Schaufel	fest
Gewicht, kg	8,5

3 ELEKTRO-TREPPENSACKKARRE TSKE PREMIUM

Nicht immer ist ein Aufzug vorhanden, um schwere Güter an Ort und Stelle zu bringen. Hier ist die Elektro-Treppensackkarre TSKE Premium von Schefer gefragt. Ideal geeignet zum Mitführen auf LKWs und Transportern, im Handwerk, bei Umzugsunternehmen und im liefernden Handel mit Weißgeräten.
Die Treppensackkarre ist aus Aluminium gefertigt und mit einem 400 W Motor, mit einem Lithium-Ionen Akku, sowie einem externen Ladegerät 54,6 V/2 A, ausgestattet. Der leistungsstarke Motor ermöglicht es, schwere und sperrige Lasten bis 170 kg mühelos über Treppen und Stockwerke zu transportieren. Die Steiggeschwindigkeit kann mit 24 oder 39 Stufen pro Minute eingestellt werden. Der Handbügel ist verstellbar und passt sich den Transportgegebenheiten optimal an. Bei Nichtbenutzung lassen sich der Handbügel und die Lastschaufel einklappen, sodass sich die TSKE Premium bis zum nächsten Einsatz platzsparend aufbewahren lässt.
Unternehmen, die häufig schwere oder sperrige Lasten über Treppeabsätze und Stufen bewegen müssen, profitieren von diesem praktischen Transportfahrzeug mit zuschaltbarer, automatischer Stufen- und Kippbremse.

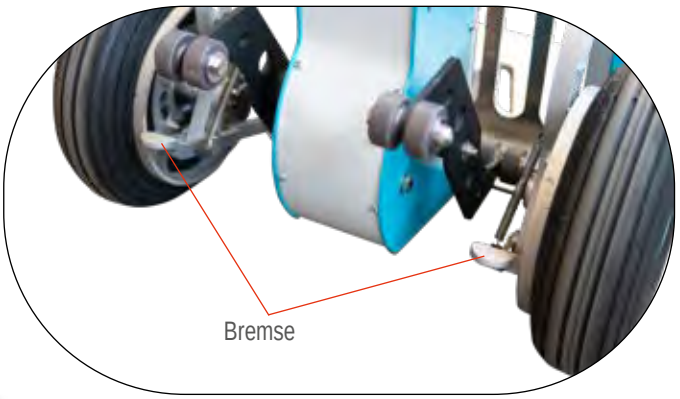

Spanngurt inklusive

1 Paar Ersatzrollen inklusive

externes Ladegerät inklusive

Temperaturbereich: 0°C - +35°C
Akku: +5°C - +40°C

Luftpumpe inklusive

Artikel	2031535TSKE170B
Tragfähigkeit, kg	170
Schaufelmaß, BxT mm	400 x 280
Gesamthöhe max., mm	1610
Höhe Handbügel eingeklappt, mm	1170
Gesamtbreite, mm	530
Gesamttiefe, mm	570
Rad luftbereift, mm	2x 260 Gummi
Gewicht mit Batterie, kg	30
Batteriegewicht, kg	3
Batterie, V/Ah	48/10 Lithium
Stufenhöhe max., mm	210
Schutzart	IP54
Stufen/Minute Steiggeschwindigkeit 1	24
Stufen/Minute Steiggeschwindigkeit 2	39
Batterieleistung mit Steiggeschwindigkeit 1	1300 Stufen
Batterieleistung mit Steiggeschwindigkeit 2	1800 Stufen

SCHEFER

Eine Revolution im Materialtransport ist die elektrische Akku-Schubkarre ASK Premium von Schefer.
Entwickelt um schwere Lasten und Schüttgüter auch in unwegsamem Gelände mühelos zu transportieren, und gleichzeitig die körperliche Belastung des Anwenders zu minimieren.
Die stabile Schubkarre wird von einem bürstenlosen, wartungsfreien 500 Watt Elektromotor, gemäß Schutzart IP54, angetrieben.
Der akkubetriebene Motor ist radnah angebracht. Dies sorgt für eine ausgewogene Balance und optimale Handhabung.
Bis zu stattliche 150 kg Last kann die Akku-Schubkarre in der 80 l Mulde aus robustem, pulverbeschichtetem Stahlblech aufnehmen, und vorwärts, als auch rückwärts transportieren.
Auch unter Volllast sind Steigungen bis 15 % kein Problem. Denn es sorgt nicht nur der leistungsstarke Motor, sondern auch das große, luftbereifte Antriebsrad mit Ackerstollenprofil für Power und den nötigen Grip.
Mit der Bedieneinheit am Handgriff lässt sich die Geschwindigkeit stufenlos regulieren. Durch die LED-Akkustandanzeige kann jederzeit abgelesen werden, wann ein Ladevorgang nötig ist. Der Akku wird durch ein zusätzliches Feature vor Tiefenentladung geschützt.
In nahezu allen Anwendungen rund um Hof, Garten, Landwirtschafts- und Gartenbaubetrieben, sowie Bauwirtschaft, erweist sich die Schefer Akku-Schubkarre als unverzichtbares Arbeitsgerät, das Kraft und Effizienz vereint.

Artikel	2032010ASK150
Tragfähigkeit, kg	150
Fassungsvermögen Mulde, l	80
Antriebsgeschwindigkeit, km/h	0 - 7,0 vorwärts
	0 - 3,5 rückwärts
Antriebsmotor, W	500
Akku, V/Ah	2x 12/12
Drehmoment, Nm	150
Antriebsrad luftbereift, mm	1x 410 Gummi
L x B x H, mm	1500 x 600 x 680
Steigfähigkeit, %	15
Gewicht, kg	32

Akku mit Ladebuchse

externes Ladegerät

TRANSPORTROLLER
TR PREMIUM

Mobil in jeder Hinsicht – mit dem Transportroller TR Premium.
Bedingt durch sein geringes Eigengewicht lässt sich der Transportroller mittels der angebrachten Tragegriffe leicht dorthin mitnehmen, wo er gebraucht wird. Verschiedene Kombinationen von Rollenbreite und -größe ermöglichen es, schwere Lasten auf geraden Strecken unkompliziert zu transportieren. Dabei verhindert die Tragplatte mit Gummibeschichtung ein Abgleiten der Last.

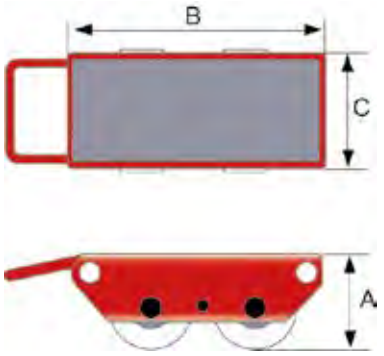

Abb. 1

Abb. 2

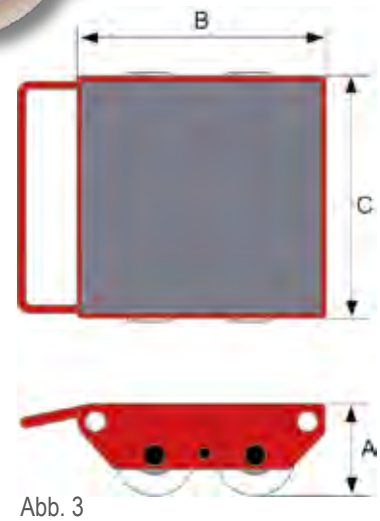

Abb. 3

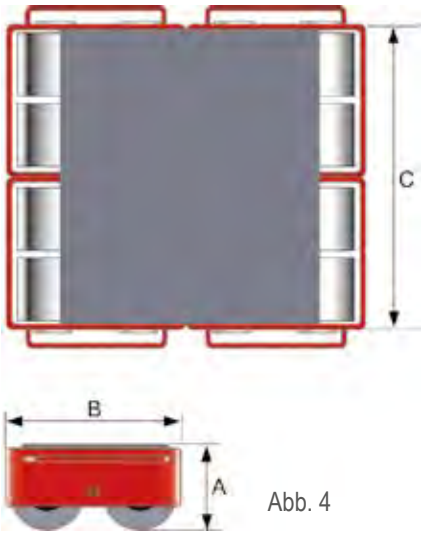

Abb. 4

Artikel	2030510TR20	2030510TR40	2030510TR60	2030510TR120
Tragfähigkeit, t	2,0	4,0	6,0	12,0
Anzahl Räder	2	4	6	8
Radgröße HxB, mm	82x100	82x100	82x100	115x60
A, mm	110	110	110	145
B, mm	270	270	270	345
C, mm	115	230	345	400
Gewicht, kg	4	11	15,5	28
	Abb. 1	Abb. 2	Abb. 3	Abb. 4

Äußerst flexibel und ohne großen Aufwand schwere Lasten sicher und wendig bewegen –
mit dem Transportfahrwerk TF Premium keine Schwierigkeit.
Das bis zu 24,0 t tragfähige Lenkfahrwerk zeigt sich mit abriebfesten Nylonrollen und praktischer Zugstange äußerst beweglich und lenkfreudig. Alle Tragplatten sind mit Gummi beschichtet, um ein Abrutschen der Last zu verhindern.
Verschiedene Ausführungen mit vier, acht oder sechzehn Rollen sorgen für eine starke Leistung.

Abb. 2

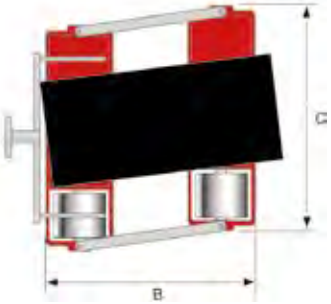

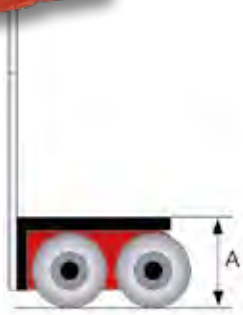

Abb. 1

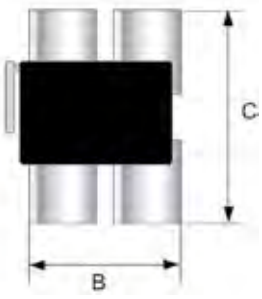

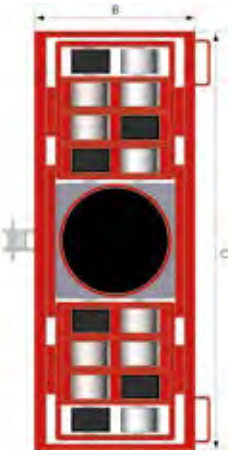

Abb. 3

Artikel	2031010TF40	2031010TF60	2031010TF240
Tragkraft, t	4,0	6,0	24,0
Anzahl Räder	4	8	16
Radgröße HxB, mm	82x100	82x100	115x60
A, mm	110	110	145
B, mm	270	338	415
C, mm	345	560	1120
Gewicht, kg	15	50	169
	Abb. 1	Abb. 2	Abb. 3

FASSKIPPER
FK PREMIUM

Rundum gelungen und praktisch durchdacht – der Fasskipper FK Premium bietet die optimale Lösung beim Heben und Kippen von Fässern. Die hydraulische Fußpumpe mit klappbarem Pedal stemmt Hublasten bis 450 kg. Dabei wird die Hydraulik durch das eingebaute Überdruckventil vor Überlastung geschützt.
Sensibel bringt ein getriebeuntersetztes Handrad bis 180° das Fass in jede gewünschte Position.
Kugelgelagerte Lenkräder, sowie Lastrollen aus Polyurethan sorgen für komfortables Verfahren auf unterschiedlichen Bodenbelägen.

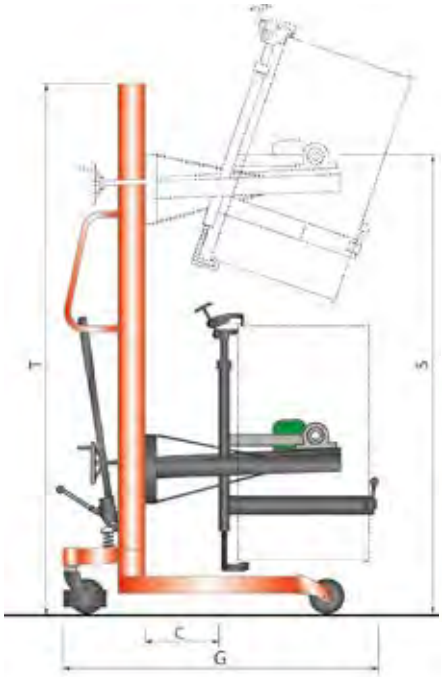

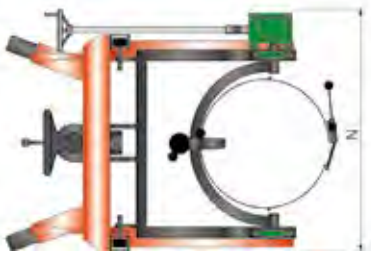

Artikel		1303031FK450
Hublast, kg		450
Gesamtlänge, mm	G	1205
Abstand Mast zu Fassanschlag, mm	C	300
Gesamtbreite, mm	N	1020
Höhe, mm	T	2070
Lenkrad, mm		145x50 P
Lastrolle, mm		145x50 P
Eigengewicht, kg		184
Hubhöhe, mm	S	1985
Fassdurchmesser, mm		590
Fasshöhe, mm		900
P=Polyurethan G=Gummi N=Nylon		

4

LAGEREINRICHTUNG UND ZUBEHÖR

SCHEFER

REGAL
METALL-ECKREGAL 5-ECKIG, STECKBAR

Das vollverzinkte Eckregal erweist sich durch seine geschickte Konstruktion als wahres Raumwunder. Sowohl was den Aufstellplatz als auch das Aufnahmevolumen betrifft.
5 Einlegeböden werden durch einfaches Umstecken dem Bedarf angepasst. Querverstrebungen am unteren Regalboden sorgen für sicheren Stand und Stabilität. Gleichmäßig verteilt kann jedes Regalfach mit bis zu 150 kg belastet werden. Schutzkappen oben und unten schonen den Fußbodenbelag.

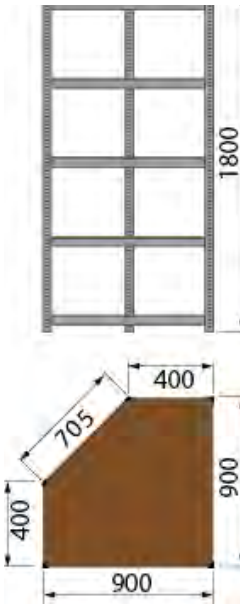

Artikel	2060120R150
Traglast/Boden, kg	150
Anzahl Böden	5
Flexibel einsetzbar	ja
Regalform	fünfeckig
Maße, mm (H x B xT)	1800 x 900 x 900
Gewicht, kg	25

REGAL
METALL-REGAL RECHTECKIG, STECKBAR

Dieses Lastregal verfügt über 5 Einlegeböden, die sich durch einfaches Umstecken dem Lagerbedarf anpassen. Querverstrebungen am untersten Regalboden sorgen für sicheren Stand und Stabilität. Gleichmäßig verteilt, kann jedes Regalfach mit bis zu 200 kg belastet werden.
Der Regalrahmen ist pulverbeschichtet und mit Schutzkappen oben und unten versehen.

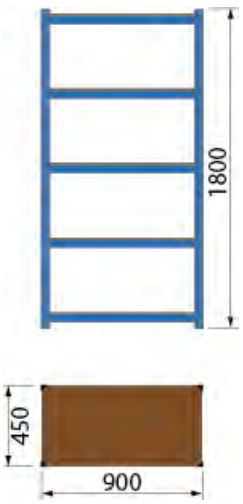

Artikel	2060110R200
Traglast/Boden, kg	200
Anzahl Böden	5
Flexibel einsetzbar	ja
Regalform	rechteckig
Maße, mm (H x B xT)	1800 x 900 x 450
Gewicht, kg	20

Flexible Reifenaufbewahrung ist mit dem Reifenregal RR Premium von Schefer ein Kinderspiel. Die Nutzfläche von 1000 mm bietet, je nach Reifenbreite, Platz für bis zu 12 PKW Reifen.

Die stabile Stahlrohrkonstruktion ist pulverbeschichtet und mittels 4 Rollen fahrbar. Ein Radfeststeller hält das Regal an Ort und Stelle.

Artikel	2060130RR200
Gesamthöhe, mm	1665
Traglast/Boden, kg	100
Anzahl Etagen	2
Nutzflächenlänge, mm	1000
Nutzflächentiefe, mm	500
Maße, mm (H x B xT)	1665 x 1030 x 550
Rollen, mm	4 x 75x23 P
Gewicht, kg	18
P=Polyurethan G=Gummi N=Nylon	

BODENWAAGE
U-FORM PREMIUM MIT DISPLAYANZEIGE

Wiegen an Ort und Stelle? Warum eigentlich nicht - die U-Form Bodenwaage Premium eignet sich für den flexiblen Einsatz beim Wiegen von palettierten Gütern.
Die U-förmig konzipierte Aussparung der Wägeplattform kann mühelos von Hubwagen und Staplern direkt ohne Auffahrrampe bestückt werden. Die robuste Konstruktion aus pulverbeschichtetem Stahl ist leicht zu reinigen und erweist sich als korrosionsbeständig und schlagfest.
Die Stromversorgung des Wiegemoduls erfolgt über einen 6 V/4 Ah Akku und ein externes 7 V/1 A Ladegerät.
Ein Haltegriff und zwei Transportrollen garantieren einen einfachen Positionswechsel der Bodenwaage, die bei Nichtgebrauch auch aufrecht gelagert werden kann.

Transportgriff

Transportrollen
und Abstützpunkt

Funktionstasten

Werden die großen Funktionstasten gedrückt, so ist ein Klick-Impuls spürbar. Sogar beim Tragen von Handschuhen, ist der Anwender anhand dieses Impulses sicher, dass die Taste ordnungsgemäß bedient wurde.

Display

Das hochwertige Display mit einer Ziffernhöhe von 30 mm kann vom Anwender aus nahezu jedem Blickwinkel abgelesen werden. Auch bei dunklen Lichtverhältnissen gut lesbar.

Hohe Präzision

(+/- 0,1 %) Vier in den Gabeln eingebaute Wiegezellen sorgen auch bei ungünstigen Lastenlagen oder Bodenverhältnissen für ein präzises Wiegen.

Genauigkeit

Gewichtsanzeige ab 0 kg
Last in 0,5 kg Schritten

Summenfunktion

Addiert das Gewicht mehrerer Paletten zu einem Gesamtgewicht. Wird weiteres Gewicht hinzugefügt, zeigt das Display das neue Gesamtgewicht, sowie die Anzahl des bereits gewogenen Stückgutes an.

Ruhemodus

Geringer Stromverbrauch durch automatischen Ruhemodus

IP54 Norm

Hohe Betriebs- und Funktionssicherheit, geprüft nach IP54 Norm.

Tara

Null-Stellung für Summenfunktion und für Brutto-Netto Wiegung

Stabiler Standfuss

Mit drei beweglichen Rollen und 3,5 m Verbindungskabel. Ca. 930 mm hoch.

Artikel	1107050W30
Tragfähigkeit, kg	3000
Teilung, kg	0,5
Gesamtlänge, mm	1250
Gesamtbreite, mm	840
Lichtes Maß, mm	600
Balkenbreite, mm	120
Höhe min./max., mm	85/100
Gewicht, kg	47,4

WIEGEBALKEN
WB PREMIUM

Variables Wiegen?
Warum eigentlich nicht - die Wiegebalken Premium eignen sich für den flexiblen Wiegeeinsatz.
Die frei positionierbaren Wiegebalken ermöglichen das Wiegen von sperrigen Gütern bis zu einer Breite von 10 Metern. Dank der einfachen Positionierung und Montage werden die Wiegebalken direkt dort eingesetzt, wo sie gebraucht werden. Ein umständlicher Transport der Güter zur Waage entfällt.
Die robuste Konstruktion aus pulverbeschichtetem Stahl ist leicht zu reinigen und erweist sich als korrosionsbeständig und schlagfest. Die Stromversorgung des Wiegemoduls erfolgt über einen 6 V/4 Ah Akku und ein externes 7 V/1 A Ladegerät.
Je ein Transportgriff und eine Transportrolle garantieren einen einfachen Positionswechsel der Wiegebalken.

Transportgriff

Transportrolle
und Abstützpunkt

präzise Sensoren

SCHEFER

Funktionstasten

Werden die großen Funktionstasten gedrückt, so ist ein Klick-Impuls spürbar. Sogar beim Tragen von Handschuhen, ist der Anwender anhand dieses Impulses sicher, dass die Taste ordnungsgemäß bedient wurde.

Display

Das hochwertige Display mit einer Ziffernhöhe von 30 mm kann vom Anwender aus nahezu jedem Blickwinkel abgelesen werden. Auch bei dunklen Lichtverhältnissen gut lesbar.

Hohe Präzision

(+/- 0,1 %) Vier in den Gabeln eingebaute Wiegezellen sorgen auch bei ungünstigen Lastenlagen oder Bodenverhältnissen für ein präzises Wiegen.

Genauigkeit

Gewichtsanzeige ab 0 kg
Last in 0,5 kg Schritten

Summenfunktion

Addiert das Gewicht mehrerer Paletten zu einem Gesamtgewicht. Wird weiteres Gewicht hinzugefügt, zeigt das Display das neue Gesamtgewicht, sowie die Anzahl des bereits gewogenen Stückgutes an.

Ruhemodus

Geringer Stromverbrauch durch automatischen Ruhemodus

IP54 Norm

Hohe Betriebs- und Funktionssicherheit, geprüft nach IP54 Norm.

Tara

Null-Stellung für Summenfunktion und für Brutto-Netto Wiegung

Stabiler Standfuss

Mit drei beweglichen Rollen und 2 x 5 m Verbindungskabel. Ca. 930 mm hoch.

Artikel	1107056WB
Tragfähigkeit, kg	2000
Teilung, kg	0,5
Länge, mm	1200 (pro Wiegebalken)
Breite, mm	120 (pro Wiegebalken)
Höhe min./max., mm	85/95
Kabellänge, m	2x 5,0
Gesamtgewicht, kg	35

STANDWAAGE
STW PREMIUM

Ein gewichtiger Allrounder - nahezu alle festen Stoffe bis zu 300 kg können mit der Standwaage STW Premium von Schefer abgewogen werden. Die Stahlwaage eignet sich, aufgrund ihrer stabilen Bauweise und der leicht zu reinigenden Edelstahl-plattform, besonders gut für den Einsatz in Industrie-betrieben, auch in sensiblen Bereichen wie der Lebensmittel- oder Pharmaindustrie und überall dort, wo einfaches und präzises Wiegen gebraucht wird.

Das gut ablesbare LED Anzeigemodul ist auf einem Stativ angebracht und verfügt über zahlreiche Funktionen. In feinen 100 g Schritten können Güter abgewogen werden.

Die Füße der Standwaage sind individuell verstellbar und sorgen auch auf unebenen Böden für einen sicheren Stand.

Ausgerüstet mit einem starken 6 V/4 Ah Akku schafft die STW Premium eine stattliche Anzahl Wiegevorgänge. Das Nachladen des Akkus erfolgt unkompliziert über das mitgelieferte externe Ladegerät an jeder üblichen Haushaltssteckdose.

Funktionstasten

Werden die großen Funktionstasten gedrückt, so ist ein Klick-Impuls spürbar. Sogar beim Tragen von Handschuhen, ist der Anwender anhand dieses Impulses sicher, dass die Taste ordnungsgemäß bedient wurde.

Display

Das hochwertige Display mit einer Ziffernhöhe von 30 mm kann vom Anwender aus nahezu jedem Blickwinkel abgelesen werden. Auch bei dunklen Lichtverhältnissen gut lesbar.

Hohe Präzision

(+/- 0,1 %) Vier in den Gabeln eingebaute Wiegezellen sorgen auch bei ungünstigen Lastenlagen oder Bodenverhältnissen für ein präzises Wiegen.

Genauigkeit

Gewichtsanzeige ab 0 kg
Last in 0,5 kg Schritten

Summenfunktion

Addiert das Gewicht mehrerer Paletten zu einem Gesamtgewicht. Wird weiteres Gewicht hinzugefügt, zeigt das Display das neue Gesamtgewicht, sowie die Anzahl des bereits gewogenen Stückgutes an.

Ruhemodus

Geringer Stromverbrauch durch automatischen Ruhemodus

IP54 Norm

Hohe Betriebs- und Funktionssicherheit, geprüft nach IP54 Norm.

Tara

Null-Stellung für Summenfunktion und für Brutto-Netto Wiegung

Stabiles Stativ

Stativmaterial:	Edelstahl
Stativhöhe:	660 mm
Gesamthöhe:	900 mm

Artikel	1107055STW30
Tragfähigkeit, kg	300
Teilung, kg	0,5
Plattform L x B, mm	600 x 450
Gewicht, kg	21
Pharmabereich geeignet	ja
Lebensmittelbereich geeignet	ja

SCHEFER

GABELKRANHAKEN
GKH PREMIUM

Die Gabelkranhakenserie GKH macht aus Ihrem Gabelstapler im Handumdrehen einen fahrbaren und höhenverstellbaren Kran. Das Aufstecken der Lasthakeneinheit auf die Gabelzinken erfolgt mühelos und lässt sich mittels Spindelarretierung sicher befestigen. Der Wirbellasthaken ist um 360° drehbar.

1107020GKH10

1107020GKH25

1107021GKH40

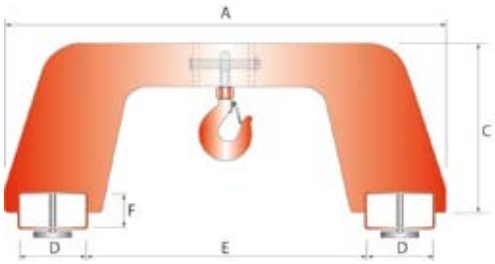

4,0 t

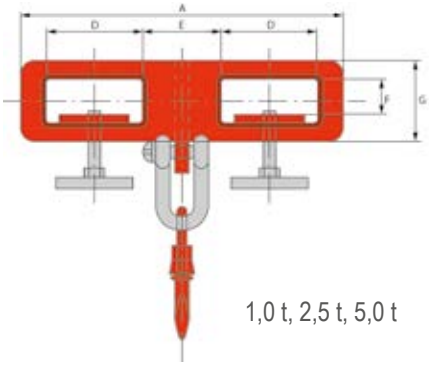

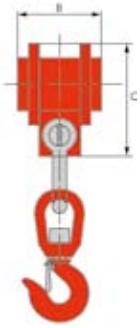

1,0 t, 2,5 t, 5,0 t

Artikel	1107020GKH10	1107020GKH25	1107021GKH40	1107021GKH50N
Traglast, kg	1000	2500	4000	5000
A / mm	440	660	1000	730
B / mm	120	150	150	180
C / mm	160	183	410	250
D / mm	140	148	150	188
E / mm	100	290	620	310
F / mm	53	60	73	76
G / mm	115	140	195	220
Gewicht, kg	12,5	24,5	40	45

Die Fassklammer FKL Premium sorgt für effizienten Umgang und einen sicheren Transport von Fässern oder runden, fassähnlichen Behältern.
In vielen Branchen, wie beispielsweise in der Chemie- und Pharmaindustrie, der Lebensmittelbranche oder in der Bau- und Baustoffindustrie, sind Fässer ein häufig verwendetes Verpackungsmittel. Dabei ist es überaus wichtig, die oft schwere und sperrige Fracht souverän zu handhaben, um Unfälle und Pannen zu vermeiden.

Bis zu 350 kg können mit der Fassklammer angehoben und bewegt werden. Metall- und Kunststofffässer mit einem Volumen von bis zu 200 l werden in einem Greifbereich von 35 cm bis 61,5 cm erfasst.
Dazu wird die Fassklammer an einen Gabelstapler mit Lasthaken oder an einen Kran eingehängt und am Fassrand angesetzt.
Die Klammern schließen sich automatisch, sobald der Anhebevorgang beginnt.

Die Fassklammer FKL Premium ist ein praktisches Handling Tool, das einfach an bereits vorhandenes Equipment montiert werden kann.

Artikel	1107090FKL035
Tragfähigkeit, kg	350
Greifbereich, mm	350 - 615
Gewicht, kg	6

FASSHEBER
FH PREMIUM

Der Fassheber FH Premium von Schefer „trägt es mit Fassung“.
Gerade in der Chemie- und Pharmaindustrie, der Lebensmittelbranche oder auch in der Bau- und Baustoffindustrie, sind Fässer ein häufig verwendetes Verpackungsmaterial. Dabei ist es überaus wichtig, die oft schwere und sperrige Fracht souverän zu handhaben, um Unfälle und Pannen zu vermeiden.
Für den mittleren und häufigen Lastverkehr mit Fässern, eignet sich das Stapleranbaumodul FH Premium von Schefer hervorragend. Schnell und einfach am Gabelstapler angebaut und mit einer zusätzlichen Kette gesichert, verfährt der Fassheber ein Stahlsickenfass oder ein Stahlringfass mit 200 Liter.
Die Klammeraufnahme ist höhenverstellbar und passt sich so optimal der Anwendung an. Bei Aufnahme des Fasses, erfolgt die Fixierung automatisch. Ebenso automatisch löst sich die Klammer beim Absetzen der Last.
Die geschweißte Stahlkonstruktion ist besonders stabil und bietet auch auf unebenen Böden festen Halt.
Aufgrund der Pulverbeschichtung zeichnet sich das Gerät durch hohe Widerstandsfähigkeit gegenüber Stößen, Chemikalien und Feuchtigkeit aus und sorgt so für mehr Nachhaltigkeit.
Der Fassheber FH Premium ist ein sicheres und praktisches Handling Tool, zur Erweiterung von bereits vorhandenem Equipment.

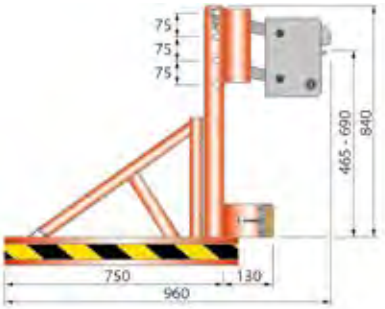

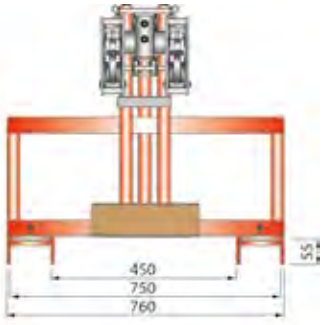

Artikel	1107095FH500
Tragfähigkeit, kg	500
Gabeltaschen Breite x Höhe, mm	150x55
Gabeltaschen Länge, mm	750
Gabeltaschen Zwischenmaß, mm	440
für Fassgröße, L	200
Gewicht, kg	50

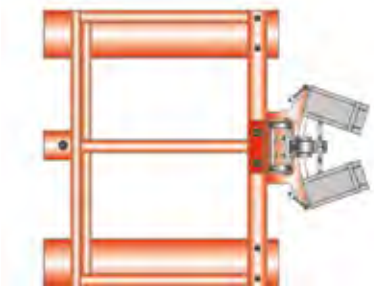

Der Palettenzug PZ Premium ist einfach, aber äußerst effizient.
Durch seine unkomplizierte Handhabung ist er ein praktisches Hilfsmittel im Lager- und Logistikbereich.
Wenn Paletten nicht durch Gabelzinken erreicht werden können, wird der Palettenzug mittels Führungsstange unter die Palette platziert und die vorhandene Kette am Stapler fixiert. Bei der Rückwärtsbewegung des Staplers wird die Palette so ausgerichtet, dass sie nach Entfernen des Palettenzugs für die Gabelzinken problemlos erreichbar ist.

Bis zum nächsten Einsatz kann er, dank der zerlegbaren Führungsstange, platzsparend aufbewahrt werden.
Wartungsfrei erleichtert der Palettenzug PZ Premium Arbeitsabläufe und unterstützt den sicheren und effizienten Lastentransport.

Artikel	1107085PZ
Zuggewicht, kg	1000
Transportlänge, mm	450
Transportbreite, mm	610
Transporthöhe, mm	340
Gesamtlänge, mm	1190
Gesamtbreite, mm	610
Gesamthöhe, mm	340
Kettenlänge, mm	2000
Räder, mm	160x50 Gummi
Gewicht, kg	17

GABELZINKE

Gabelzinken werden benötigt, um verschiedenste Güter sicher und komfortabel mit dem Gabelstapler zu bewegen.
Unsere Gabelzinken werden nach FEM 2A und ISO 2330 / ISO 2328 gefertigt und unterliegen daher einem hohen Qualitätsstandard. Aus hochwertig vergütetem Stahl verarbeitet, wird gewährleistet, dass die Zinke den Einsatzbedingungen langlebig, sicher und zuverlässig standhält.
Für die Sicherheit und Einsatzfähigkeit kommt es zudem auf eine zuverlässige Befestigung der Gabelzinke an.
Zum Aufsetzen und Aufschieben der Zinke auf den Gabelträger ist eine Neigung der Gabelzinke um 20° erforderlich. Hierzu wird die Klappvorrichtung am Gabelhaken geöffnet. Nachdem die Zinke aufgeschoben und platziert ist, erfolgt die Fixierung durch Schließen der Klappvorrichtung am Gabelhaken.

Einsatzbeispiel

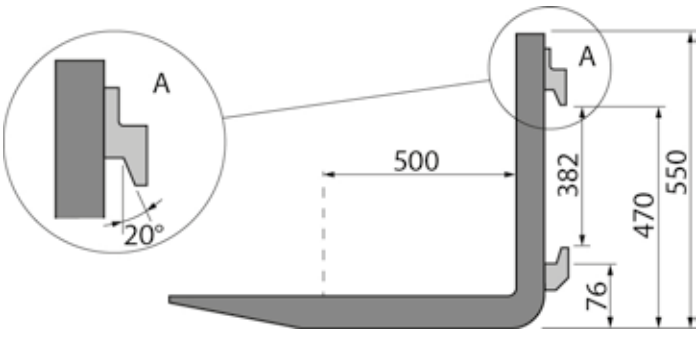

Gabelhaken

Artikel	11070151004512	110701512040115
Traglast pro Paar, kg	3000	3000
Lastschwerpunkt, mm	500	500
Gabellänge, mm	1200	1150
Gabelzinkenquerschnitt BxH, mm	100x45	120x40
Gewicht je Zinke, kg	55	58

Beim Transport von großvolumigen Gütern mittels Gabelstapler erweist sich die Gabelverlängerung als schnelle und preiswerte Lösung. Die Gabelzinke wird einfach, aber überaus effektiv, verlängert. Hierbei verhindern Verriegelungsbolzen aus Stahl das Abrutschen von der Zinke. Geschlossene Ausführung.

ACHTUNG: Die Gabelzinkenlänge muss aus statischen Gründen mindestens 60 % der gesamten Verlängerung betragen!

Gabellänge, mm	**1500**	**1600**	**1800**	**2000**	**2400**	**2500**
Gabelzinkenquerschnitt BxH, mm						
80x40	1107010804015	1107010804016	1107010804018	1107010804020		
100x40		11070101004016	11070101004018	11070101004020	11070101004024	
100x45		11070101004516	11070101004518	11070101004520	11070101004524	11070101004525
100x50		11070101005016	11070101005018	11070101005020	11070101005024	
120x40		11070101204016	11070101204018	11070101204020		
120x50		11070101205016	11070101205018	11070101205020		11070101205025
125x45		11070101254516	11070101254518	11070101254520	11070101254524	
125x50		11070101255016	11070101255018	11070101255020		
130x60				11070101306020		11070101306025
140x50				11070101405020		11070101405025
150x50		11070101505016	11070101505018	11070101505020		11070101505025
150x60				11070101506020		11070101506025
150x70		11070101507016	11070101507018	11070101507020		11070101507025

ADAPTERPLATTE

Die Schefer Adapterplatte bewährt sich als praktisches Zubehör für Gegengewichtsstapler. Sie bietet die Möglichkeit, unterschiedliche Anhängerkupplungen am Stapler anzubringen.
Angebracht wird die Adapterplatte an der im Kontergewicht befindlichen Steckkupplung. Die Montage ist denkbar einfach. Der Adapter wird in die Steckkupplung des Staplers eingehängt und danach mit 4 Schrauben am Kontergewicht ausgerichtet.
Die Platte bietet 3 unterschiedliche Anschraubmöglichkeiten, um geringe Höhenunterschiede der Anhängerdeichseln auszugleichen. Zusätzlich kann, je nachdem ob eine Kopf- oder eine Maulkupplung angebracht werden soll, zwischen 2 Bohrschablonen ausgewählt werden.
Aus robustem Stahl gefertigt, hochwertig lackiert und mit verschiedenen Gewindebohrbildern versehen, bietet die Schefer Adapterplatte eine Vielzahl von Anwendungsmöglichkeiten, die den Einsatz von Gegengewichtsstaplern ergänzen und optimieren.

Zubehör:
Anhängerkupplung
Art.-Nr.: 1107026AHK

Artikel	1107025AP
Höhe, mm	250
Breite, mm	220
Dicke, mm	31
Gewicht, kg	14

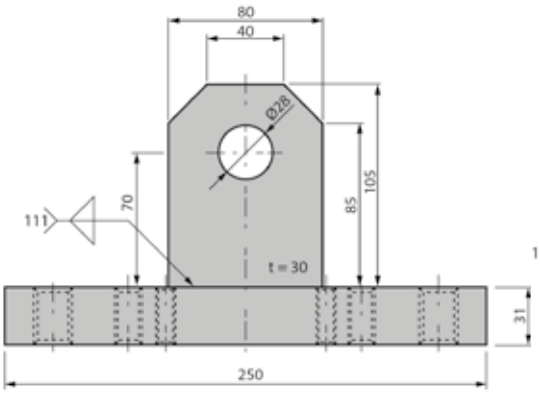

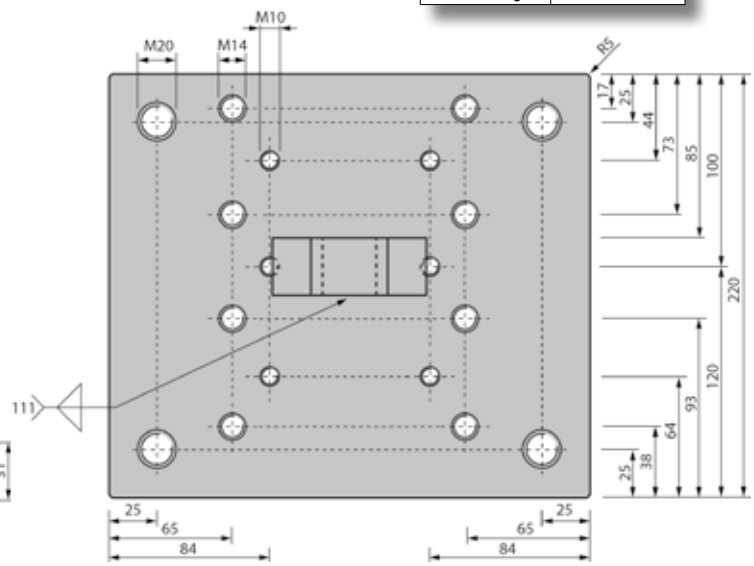

Die robuste Stahlkonstruktion der Schefer Rangierhilfe RGH Premium ist eine effiziente und sichere Lösung für das Bewegen und Manövrieren diverser Anhänger innerhalb des Betriebsgeländes wie z.B. in Werkshallen, Lagern, Magazinen, Ausstellungsflächen - die Möglichkeiten sind vielfältig.
Bis zu 2,5 t Anhängergewicht können präzise und sicher mit der Rangierhilfe bewegt werden. Hierzu die Gabeln des Gabelstaplers in die 625 mm tiefe Gabelaufnahme der Rangierhilfe einfahren. Die Stützlast der Anhängekugel beträgt 100 kg. Eine 2 m lange Sicherungskette verbindet Rangierhilfe und Anhänger. Dies verhindert das Abrutschen von den Gabeln,
minimiert das Unfallrisiko und schützt vor Beschädigungen.
Die Rangierhilfe spart Zeit und Kraft, und hilft so, die betrieblichen Arbeitsabläufe zu optimieren.

Hinweis:
Der Lastschwerpunkt des Staplers wird durch die Rangierhilfe verlagert. Bei der Verwendung sind immer das Schwerlastdiagramm und der Lastschwerpunkt des jeweilig verwendeten Gabelstaplers heranzuziehen. Die Rangierhilfe ist nicht für Hochhubwagen zugelassen.
Die Verwendung ist ausschließlich für Gabelstapler geeignet.

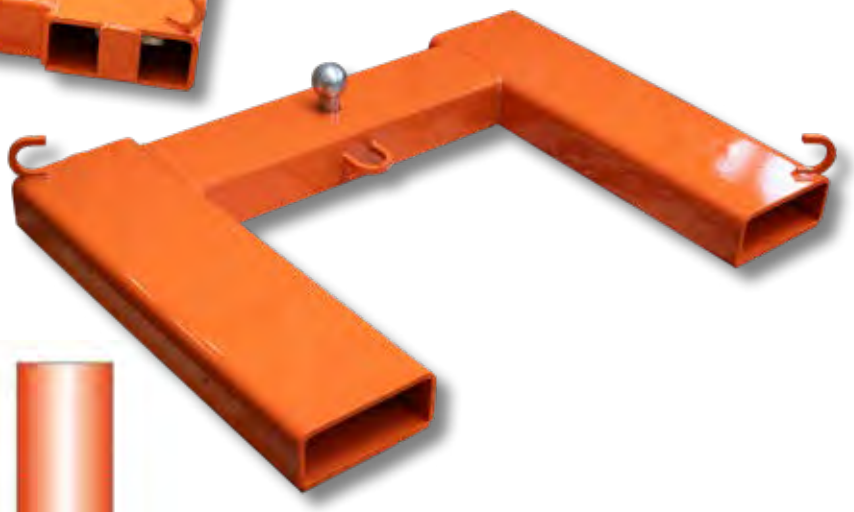

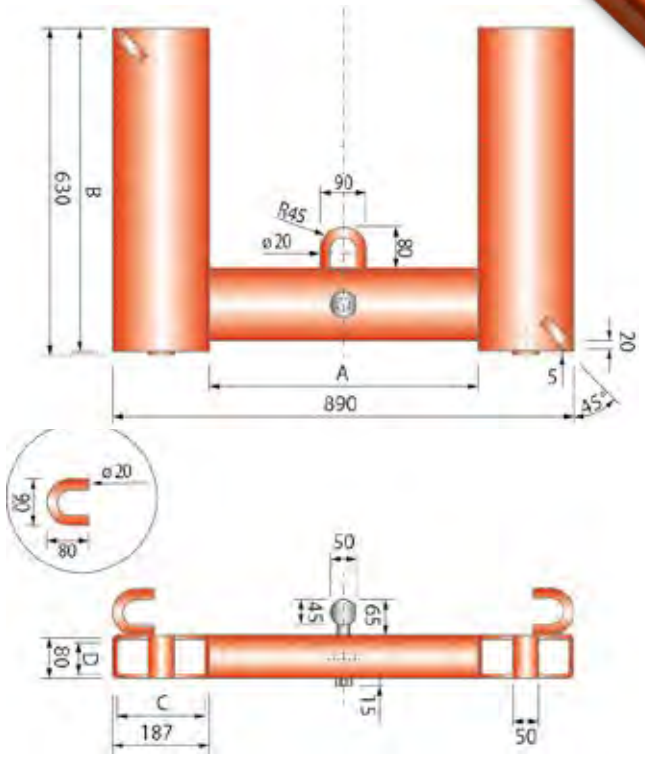

Artikel		1107110RGH25
Last max., t		2,5
Stützlast Kugel, kg		100
Aufnahme Innenabstand, mm	A	513
Aufnahme Innenbreite, mm	C	170
Aufnahme Innenhöhe, mm	D	63
Aufnahme Länge, mm	B	625
Aufnahme Öffnung		nicht durchgehend
Länge x Breite x Höhe, mm		630 x 890 x 160
Kettenlänge, m		2
Gewicht, kg		50

SCHEFER

ROLLBLOCKER GHW STOPP

Zur Sicherung von Gabelhubwagen auf Fahrzeugen und schrägen Ebenen. Besonders beim Stückguttransport unterstützt der Rollblocker bei der Fixierung von Transportgeräten. Mit dem Tragegriff ist diese Wegrollsicherung schnell und einfach einsetzbar. Der Rollblocker GHW Stopp haftet auch bei Minusgraden fest am Untergrund.

Artikel	1107005STOPP1
Breite, mm	300
Länge, mm	350
Höhe, mm	50

Ein Produkt – viele Vorteile – unendlich praktisch.
Die magnetische Anti-Rutschauflage ist, dank der an der Unterseite eingegossenen Magnete, mit wenigen Handgriffen montiert und schnell demontiert. Gedanken über die Aufbewahrung muss man sich nicht machen, denn bei Nichtgebrauch wird die Auflage einfach am Flurfördergerät befestigt. Dies macht die Anti-Rutschauflage natürlich auch zum praktischen Schutz für Stapler-Chassis und andere Geräte.
Die schnitt- und abriebfeste Oberfläche der Auflage sorgt für den sicheren Transport und minimiert Risiken durch abrutschende Lasten. Gleichzeitig werden empfindliche Oberflächen vor Beschädigungen geschützt.
Gerade beim Transport von Metallelementen verringert die Anti-Rutschauflage Vibration und reduziert Lärm.
Unkomplizierte Handhabung und vielfältige Einsatzmöglichkeiten machen die Anti-Rutschauflage zu einem unverzichtbaren Tool in Werkstatt, Lager und Werkshallen.

1107011AR95115

Magnetstreifen an der Unterseite

Artikel	1107011AR75115	1107011AR95115	1107011AR95155	1107011AR95195	1107011AR115115	1107011AR115135
Länge, mm	1150	1150	1550	1950	1150	1350
Breite, mm	75	95	95	95	115	115

ARBEITSBÜHNE AB PREMIUM

Die Arbeits- und Montagebühne besteht aus einer robusten Stahlkonstruktion und ist für zwei Personen zugelassen. Die Aufnahme in die Einfahrtaschen erfolgt aus Sicherheitsgründen über die breite Seite der Bühne. Steckbolzen verhindern ein Abrutschen. Der rutschfeste Boden der Arbeitsbühne ist mit Drainageöffnungen und einem hohen Rand versehen. Ein aufklappbarer Rückenschutz aus Drahtgitter sorgt für zusätzliche Sicherheit. Das Zugangstor der Bühne verfügt über einen Verriegelungsmechanismus und kann sowohl nach innen als auch nach außen geschwenkt werden.
Die serienmäßig verbauten Rollen mit Feststellvorrichtung sind leichtgängig und sorgen für Mobilität. Zur platzsparenden Aufbewahrung kann die Arbeitsbühne AB Premium durch Lösen der Schrauben demontiert werden.

Maße demontiert:
Länge: 1200 mm
Breite: 1130 mm
Höhe: 300 mm (ohne Rollen)
Höhe: 455 mm (mit Rollen)

Artikel	1104510AB300
Tragfähigkeit max., kg	300
Länge Standfläche, mm	1200
Breite Standfläche, mm	1000
Höhe max., mm	2000
Gabelquerschnitt, mm	180x80
Eigengewicht, kg	116

SCHEFER

Die Arbeits- und Montagebühne AB Premium besteht aus einer robusten Stahlkonstruktion und ist für zwei Personen zugelassen. Die großzügig dimensionierten Einfahrtaschen ermöglichen eine einfache und sichere Aufnahme. Steckbolzen verhindern ein Abrutschen der Arbeitsbühne von den Gabelstaplerzinken. Der rutschfeste Boden der Arbeitsbühne ist mit einer Drainageöffnung und einem hohen Rand versehen. Ein aufklappbarer Rückenschutz aus Drahtgitter sorgt für zusätzliche Sicherheit.

Das Zugangstor der Bühne verfügt über einen Verriegelungsmechanismus und kann sowohl nach innen als auch nach außen geschwenkt werden. Zur platzsparenden Aufbewahrung kann die Arbeitsbühne AB Premium durch Lösen der Schrauben demontiert werden.

Maße demontiert:
Länge: 1140 mm
Breite: 1010 mm
Höhe: 300 mm

Artikel	1104515AB300N
Tragfähigkeit max., kg	300
Länge Standfläche, mm	1000
Breite Standfläche, mm	1000
Höhe max., mm	1935
Gabelquerschnitt, mm	195x100
Eigengewicht, kg	85

CONTAINERRAMPE
CR

Das Be- und Entladen von Containern wird durch die mobile Verladerampe enorm erleichtert.
Die für ISO- und Abrollcontainer einsetzbare Rampe kann, dank praktischer, seitlicher Gabeltaschen, ohne großen Aufwand mit Hilfe eines Gabelstaplers an die erforderlichen Orte im Betrieb bereitgestellt werden. Auch bei schlechten Witterungsverhältnissen ermöglicht die rutschhemmende Oberfläche aus Riffelblech zu jeder Zeit ein sicheres Begehen und Befahren. Mit dieser Containerrampe sparen Sie im logistischen Einsatz wertvolle Zeit bei der sicheren Be- und Entladung Ihrer Container.

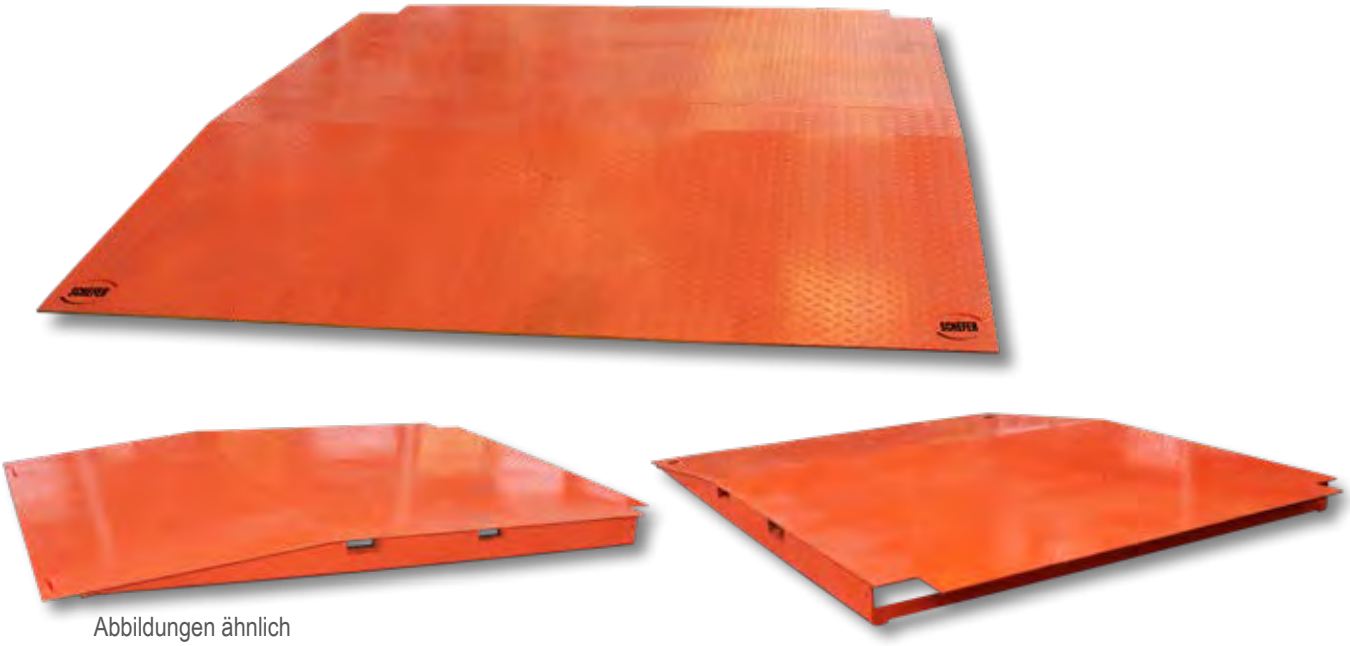

Abbildungen ähnlich

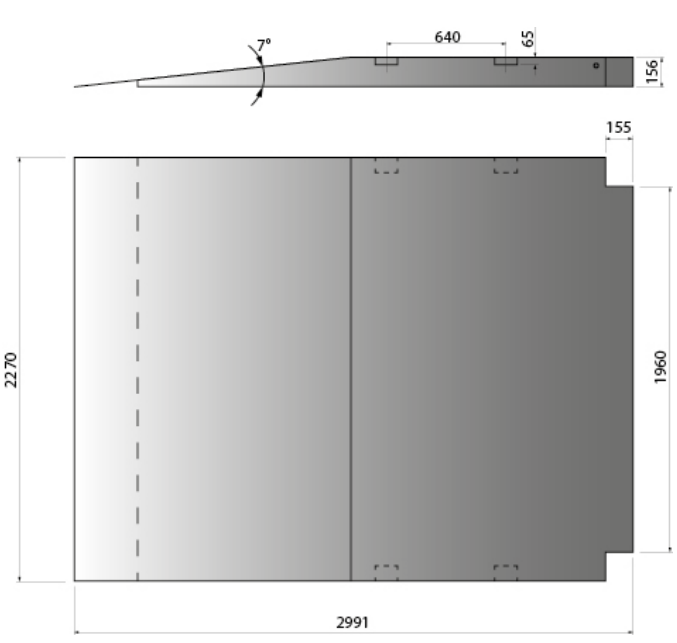

1107080CR8N

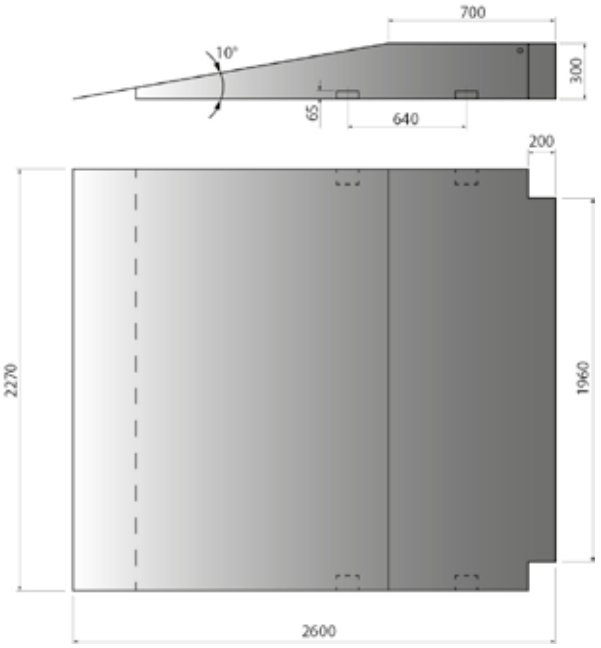

1107081CR830N

Artikel	1107080CR8N	1107081CR830N
Tragfähigkeit max., t	8,0	8,0
Länge, mm	2991	2600
Breite, mm	2270	2270
Einschubbreite, mm	1960	1960
Höhe, mm	156	300
Steigungswinkel, °	7	9,8
Eigengewicht, kg	382	419

REGALSCHUTZ
ABSORBER für HOCH- und SCHWERLASTREGALE

Ein scheinbar harmloser Anprall eines Flurfördergerätes an einen Regalständer kann weitreichende Folgen haben. Wird das Lastregal instabil, besteht Gefahr für Mensch und Lagergut. Im schlimmsten Fall werden die Kosten für entstandene Schäden schwer kalkulierbar. Der Absorber sorgt für mehr Sicherheit!
Auch an unübersichtlichen Stellen ist der Regalschutz, dank der angebrachten Reflektoren, gut sichtbar. Der recycelte Kunststoff zeichnet sich durch schlanke Formgebung aus und lässt sich unkompliziert an allen gängigen Regalsystemen ohne großen Platzverlust anbringen. Das Material erweist sich als formstabil, trotz rückfedernder Elastizität. Selbst bei hohen Temperaturunterschieden schützt der Absorber zuverlässig. Ein wichtiges Sicherheitstool zum kleinen Preis mit großer Wirkung.

Artikel	1107070RSG
Höhe, mm	450
Breite, mm	135
Tiefe, mm	130
für Regalstützenbreite, mm	85-100
Reflektoren	3
Material	Kunststoff
Gewicht, kg	4

PALETTENWICKLER
PW PREMIUM

Auf Paletten gestapelte Waren für die Lagerung oder den Transport zu sichern, erfordert kein mühseliges Verpacken mehr.
Mit dem Schefer Palettenwickler PW Premium wird dieser Vorgang zuverlässig, effizient und ohne Kraftanstrengung erledigt.
Der robuste, halbautomatische Stretchwickler besteht aus einer massiven Stahlkonstruktion und ist für das Wickeln von palettierten Gütern von 150 kg bis 2000 kg geeignet.
Der Wickelvorgang kann manuell, oder mit individuell abgespeicherten Programmen, gesteuert werden. So ist gewährleistet, dass sich die Anwendung dem jeweiligen Produkt und dem Verpackungszyklus anpasst. Eine Fotozelle steuert die automatische Höhenerkennung und stoppt den Verpackungsprozess, sobald die erforderliche Höhe erreicht wird.
Die Drehtellergeschwindigkeit lässt sich auf bis zu 12 Umdrehungen in der Minute regulieren. Das Anlaufen und Anhalten des Drehtellers erfolgt in einem sanften Übergang, um ein Verrutschen der Last zu verhindern und ein optimales Verpackungsergebnis zu erzielen.

Nachhaltig und ökonomisch - auch wenn sich Folie nicht immer vermeiden lässt.
Hier wird durch das Pre-Stretch-System der Folienverbrauch deutlich verringert. Direkt an der Bedieneinheit wird mittels des Stretch-Systems die Folie um bis zu 250 % vorgedehnt. Das spart diese nicht nur ein, sondern sorgt auch für eine bedarfsgerechte Folienspannung, sodass auch leichtere Paletten optimal verpackt werden können.

Der Palettenwickler von Schefer ist unverzichtbar:

- Paletten werden schnell und effizient verpackt
- palettierte Waren werden vor Beschädigung und Verschmutzung geschützt
- das Pre-Stretch-System sorgt für Nachhaltigkeit und Ökonomie
- individuelle Programmsteuerung oder manuelle Steuerung
- einfache Bedienung
- regulierbare Drehtellergeschwindigkeit
- wählbare Fuß- und/oder Kopfwicklung
- höhenverstellbarer Folienwagen
- durch Fotozellen gesteuerte Höhenkontrolle

In der modernen Betriebstechnik werden palettierte Waren während der Lagerung und des Transports vor Schmutz und Beschädigung gesichert – der Palettenwickler von Schefer macht`s - einfach und effizient!

Bitte beachten:
Der Palettenwickler kann nur mit einem geeigneten Gabelstapler bewegt werden. Am Drehteller sind hierzu spezielle Öffnungen vorgesehen.
Die Maße betragen 133 x 54 mm.

Artikel	3401010PW1650
Durchmesser Drehteller, mm	1650
Höhe Drehteller, mm	85
Traglast, kg	2000
Geschwindigkeit Drehteller max., U/Minute	12
Paletten pro Stunde max.	40
Wickelhöhe max., mm	1950
Gesamthöhe, mm	2450
Gesamtbreite, mm	1650
Gesamtlänge, mm	2650
Gewicht, kg	450
Drehtischmotor, kW	0,75
Folienvorschubmotor, kW	0,40
Spannung, V/Hz	230/50

Auffahrrampe und Stretchfolie nicht im Lieferumfang enthalten, jedoch als Zubehör erhältlich!

Immer dann, wenn die Bestückung des Palettenwicklers nicht mit einem Gabelstapler erfolgen kann, kommt die Auffahrrampe ins Spiel.
Speziell entwickelt für Palettenwickler, mit einer Traglast bis zu 1500 kg, ist die Anwendung der Auffahrrampe so einfach, wie effektiv.
Die 1650 mm lange und 1250 mm breite Auffahrrampe wird am Drehteller platziert. Danach kann ein Hubwagen die Rampe befahren und die Palette auf dem Drehteller positionieren.

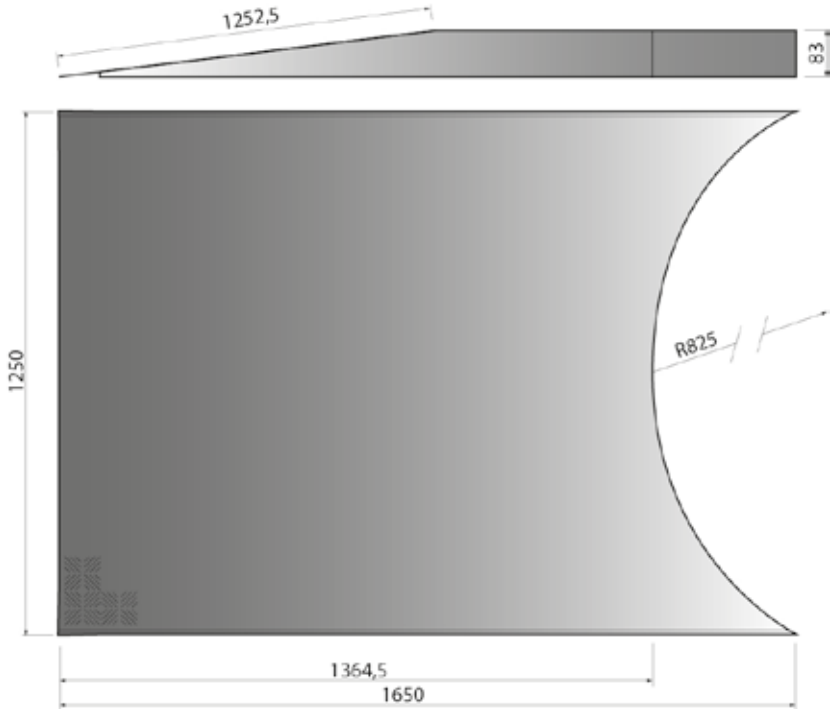

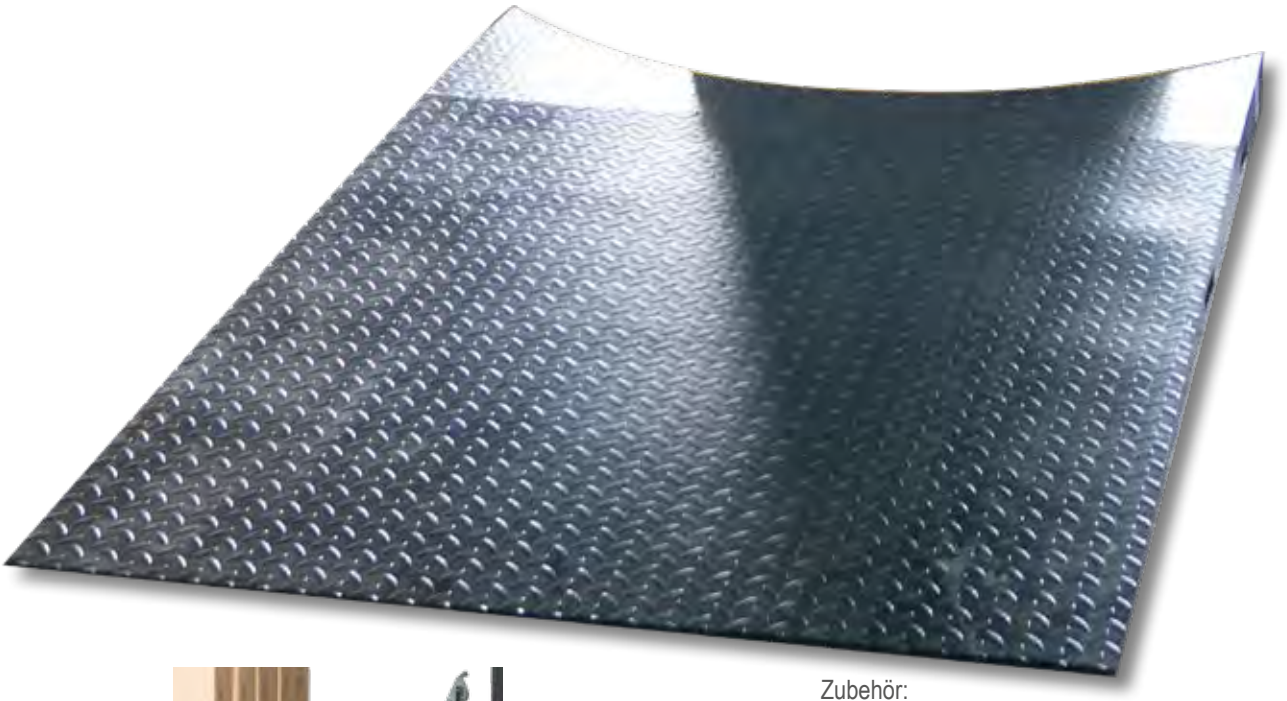

Zubehör:
Auffahrrampe
Art.-Nr.: 3401011PW-R

Zubehör:
Stretchfolie, 1750 m
Art.-Nr.: 3401012PW-STF

Artikel	3401012PW-STF
Rollenbreite, mm	500
Rollenlänge, m	1750
Foliendicke, µm	23
Foliendurchmesser, mm	235
Stretch-Rate, %	300
Gewicht, kg	15

HANDKEHRMASCHINE HKM PREMIUM

Die Handkehrmaschine HKM Premium von Schefer ist die zeitsparende Alternative zum klassischen Besen. Immer dann, wenn es um große Flächen wie Ausstellungsflächen, Einfahrten, Gehwege, Parkplätze oder Werkstatthallen geht, erweist sich die HKM Premium als unkompliziertes, ergonomisches und effizientes Reinigungsgerät mit zahlreichen Vorteilen. Für den Innen- und Außeneinsatz bestens geeignet bietet die HKM im Vergleich zu einem herkömmlichen Besen eine deutlich größere Arbeitsbreite und reinigt Flächen schneller und gründlicher.

Da die Handkehrmaschine manuell betrieben wird, ist sie nicht nur deutlich leiser als motorisierte Kehrmaschinen oder Laubbläser, sondern auch umweltfreundlich. Für die Schmutzaufnahme werden tellerförmige, gegenläufige Bürsten verwendet. Sie nehmen den Schmutz auf und befördern ihn in Richtung Kehrwalze. Von dort gelangt der gelöste Schmutz in den Auffangbehälter. Dieser verfügt über ein Fassungsvolumen von ca. 55 Litern und ist einfach zu entleeren.

Durch die 2-stufige Kehrtechnik wird deutlich weniger Staub aufgewirbelt. Zudem sorgt die Höhenverstellbarkeit von Kehrwalze und Bürsten für die optimale Anpassung an die zu reinigende Fläche.

Der Schubbügel sorgt für viel Komfort beider Handhabung. Bis zur nächsten Verwendung kann die Handkehrmaschine platzsparend aufbewahrt werden, hierzu den Schubbügel einfach umklappen.

Umweltfreundlich und ergonomisch minimiert sie Arbeit, Zeit und körperliche Belastung und schont dabei Anwender und Raumluft durch Reduzierung von Staub.

Artikel	3301050HKM480
Kehrbreite, mm	980
Bürstendurchmesser, mm	2x 350
Kehrwalzenbreite, mm	480
Behältervolumen, l	55
Maße, ausgeklappt L x B x H, mm	1300 x 980 x 1035
Maße, eingeklappt L x B x H, mm	850 x 980 x 390
Gewicht, kg	23
Griffhöhe, mm	1035

Die Aufsitz-Scheuersaugmaschine ASSM Premium von Schefer steht für maximale Reinigungsleistung, hohen Bedienkomfort und wirtschaftliche Effizienz. Entwickelt für große Flächen, sorgt sie schnell leise und zuverlässig in einem Arbeitsgang für eine gründliche Reinigung und Trocknung.
Dank der ergonomischen Sitzposition, der intuitiven Bedienung und der hervorragenden Rundumsicht lässt sich die Maschine auch bei langen Einsätzen komfortabel steuern. Leistungsstarke Bürsten, ein großzügiger Frisch- und Schmutzwassertank sowie eine hohe Flächenleistung machen sie zur idealen Lösung für Industriehallen, Logistikzentren, Einkaufszentren, Ausstellungshallen, Terrassen und Poollandschaften, Parkhäuser und öffentliche Einrichtungen.
Zwei Bürsten mit einem Durchmesser von je 330 mm übernehmen die großflächige Reinigung von glatten Flächen wie beispielsweise Fliesen, Epoxidharz- oder Betonböden.
Zwei leistungsstarke 12 V/100 Ah Akkus gewährleisten eine effiziente Intensivnutzung von 2-3 Stunden und ermöglicht die Reinigung einer Fläche von bis zu 5900 qm pro Stunde. Der Ladezustand der Batterien und der Betriebsstundenzähler können an der integrierten Anzeige bequem abgelesen werden.
Die Batterien können an jeder handelsüblichen Steckdose aufgeladen werden. Die vollständige Ladedauer beträgt ca. 7 Stunden.
Die beiden Bürstenplatten werden von beeindruckenden 2x 300 W bewegt.
Der gelöste Schmutz und das Brauchwasser werden von einem 500 W starken Saugmotor aufgenommen und die Sauglippe sorgt dafür, dass der Boden schnell abtrocknen kann. Sollte der Abwassertank voll sein, wird der Saugvorgang automatisch abgeschaltet, um ein Überlaufen zu verhindern.
Ausgestattet ist die Aufsitz-Scheuersaugmaschine mit einem 78 Liter Frischwasser und einem 88 Liter Schmutzwassertank. So wird gewährleistet, dass nicht mehr Wasser abgegeben wird als aufgenommen werden kann.
Die Schmutzwasser-Entleerung erfolgt durch einen Ablassschlauch, welcher sich hinten am Gerät befindet.

Das Auffüllen von Frischwasser ist dank der großen Öffnung unkompliziert.
Nicht mehr benötigtes Frischwasser wird über eine Abflussöffnung abgelassen.
Über eine Anzeige kann der Wasserstand jederzeit kontrolliert werden.
Für ein Plus an Sicherheit sorgen eine hintere Warnleuchte, ein Not-Aus-Schalter und eine Hupe.
Robuste Bauweise, wartungsfreundliche Technik und moderne Antriebssysteme garantieren eine lange Lebensdauer und niedrige Betriebskosten.
So verbindet die Aufsitz-Scheuersaugmaschine ASSM Premium von Schefer erstklassige Reinigungsergebnisse mit maximaler Effizienz und Nachhaltigkeit.

Zubehör:
Grundreiniger 10 l
Art.-Nr.: 3301011SSM-GR

1 Saugschalter
2 Bürstenschalter
3 Spannungsanzeige und Betriebsstundenzähler
4 Vorwärts- und Rückwärtsschalter
5 Hupenschalter
6 Fehleranzeige
7 Not-Aus-Knopf
8 Schlüsselschalter
9 Senken/Heben Sauglippe
10 Senken/Heben Bürsten

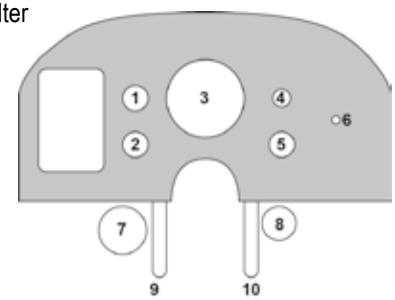

Artikel	3301020ASSM350
Reinigungsleistung, m²/h	5900
Bürstendurchmesser, mm	2x 330
Breite Sauglippe, mm	1000
Akkuleistung, V / Ah	2x 12/100
Nutzungsdauer, h	2-3
Ladedauer, h	7
Frischwassertank, l	78
Schmutzwassertank, l	88
Maße L x B x H, mm	1300 x 1000 x 1100
Gewicht, kg	208
Saugmotor, W	500
Bürstenmotor, W	2x 300
Fahrmotor, W	450
Anpressdruck Bürste, kg	23,5
Bürstenumdrehung/Minute	180
Steigfähigkeit, %	12

SCHEUERSAUGMASCHINE SSM PREMIUM

Große, verschmutze Flächen effizient und sauber zu reinigen, stellt mit der Scheuersaugmaschine SSM Premium von Schefer keine Herausforderung mehr dar. Die Handhabung ist denkbar einfach.

Der Reinigungsvorgang wird durch die schnelle Umschaltmöglichkeit flexibel gestaltet und erleichtert.

Kein Suchen nach einer Steckdose und kein lästiges Hantieren mit einem Kabel – die SSM Premium fährt batteriebetrieben - und das über Stunden.

Aufgeladen wird sie über das mitgelieferte Ladegerät, an jeder haushaltsüblichen Steckdose. Die Scheuersaugmaschine ist ausschließlich für die Reinigung glatter Böden im Innenbereich geeignet.

Benutzerfreundliche Anwendung, hygienische Reinigung, geringer Wasser- und Reinigungsmittelbedarf, robuste Langlebigkeit und Wartungsfreiheit – die Scheuersaugmaschine SSM Premium von Schefer ist in jeder Hinsicht ein Gewinn.

3301010SSM300

3301010SSM550

Artikel	**3301010SSM300**	**3301010SSM550**
Reinigungsleistung, m^2/h	1800	2800
Bürstendurchmesser, mm	350	450
Breite Sauglippe, mm	450	825
Akkuleistung, V / Ah	2x12/32	2x12/100
Nutzungsdauer, h	1 - 2	2 - 4
Ladedauer, h	4 - 6	6 - 8
Frischwassertank, l	10	50
Schmutzwassertank, l	15	55
Maße L x B x H, mm	440 x 660 x 1040	1290 x 825 x 1055
Gewicht, kg	70	151
Saugmotor, W	400	500
Bürstenmotor, W	300	550
Anpressdruck Bürste, kg	15	25
Bürstenumdrehung/Minute	160	200
Steigfähigkeit, %	8	8
Griffhöhe, mm	50 - 109	98,5

Zubehör:
Grundreiniger 10 l
Art.-Nr.: 3301011SSM-GR

SSM Premium 300
mit 350 mm Bürstendurchmesser

Die SSM Premium 300, mit einem Bürstendurchmesser von 350 mm, eignet sich hervorragend für die tägliche, mittelflächige Reinigung von Glattböden im Innenbereich, wie z.B. in Kantinen, im Einzelhandel, der Hotellerie, sowie in Bildungseinrichtungen u.v.m.
Dank der schlanken Abmessungen präsentiert sich die SSM Premium 300 äußerst wendig. Der Griff kann eingeklappt werden, sodass die Maschine bis zum nächsten Einsatz platzsparend aufbewahrt werden kann.

Zwei leistungsstarke 12 V/32 Ah Batterien gewährleisten eine effiziente Intensivnutzung von bis zu 2 Stunden und eine Reinigung von Flächen bis zu 1800 m² pro Stunde.

Die Bürstenplatte, deren Durchmesser 350 mm beträgt, wird von einem 300 W Motor bewegt. Das Schmutzwasser wird mit der Leistung eines 400 W starken Saugmotors aufgenommen.
Die 450 mm breite Sauglippe sorgt dafür, dass der Boden schnell trocken wird.

Ausgestattet ist die Scheuersaugmaschine mit einem 10 l Frischwasser- und einem 15 l Schmutzwassertank. So wird gewährleistet, dass nicht mehr Wasser abgegeben wird, als aufgenommen werden kann.

Ebenso im Lieferumfang enthalten, ein externes 24 V/5 A Ladegerät.

3301010SSM300

schwenkbares Oberteil

SSM Premium 550
mit 450 mm Bürstendurchmesser

Die SSM Premium 550 mit einem Bürstendurchmesser von 450 mm, eignet sich besonders für die großflächige Reinigung von Glattböden im Innenbereich, wie z.B. Werkshallen, Lagerhallen, Ausstellungsräumen, Fluren, sowie Empfangshallen u.v.m.

Zwei leistungsstarke 12 V/100 Ah Batterien gewährleisten eine effiziente Intensivnutzung von bis zu 4 Stunden und eine Reinigung von Flächen bis zu 2800 m² pro Stunde.

Die Bürstenplatte, deren Durchmesser 450 mm beträgt, wird von einem 550 W Motor bewegt.
Das Schmutzwasser wird mit der Leistung eines 500 W starken Saugmotors aufgenommen. Die 825 mm breite Sauglippe sorgt dafür, dass der Boden schnell trocken wird.

Ausgestattet ist die Scheuersaugmaschine mit einem 50 l Frischwasser- und einem 55 l Schmutzwassertank. So wird gewährleistet, dass nicht mehr Wasser abgegeben wird, als aufgenommen werden kann.

Ebenso im Lieferumfang enthalten, ein externes 24 V/15 A Ladegerät.

3301010SSM550

ELEKTROKABELAUFROLLER EKA PREMIUM

Der platzsparende 230 V Elektrokabelaufroller sorgt in Ihrer Werkstatt für eine flexible Stromversorgung von Elektrogeräten bis zu 3000 W Nennleistung. Das 3-adrige Kabel H05VV-F3x1,5 mm ist vollisoliert und mit einer schlagfesten Kunststoffummantelung ausgestattet. Das 14 m lange Kabel mit Schutzkontakt-Kupplung wird durch einen Spiralfederantrieb mit Arretiermöglichkeit beliebig manuell aus- und wieder eingezogen.
Die Stromzufuhr erfolgt über das 1 m lange Kabel mit Schuko-Stecker. Serienmäßig mit Befestigungsbügel um 180° schwenkbar.

Artikel	1107040EKA14
Kabellänge, m	14 + 1
Kabelmaterial	PVC
Gehäusematerial	Polypropylen
Betriebsspannung, V	230
Leistung, W	1000 - 3000
Gewicht, kg	5,5

LUFTSCHLAUCHAUFROLLER LSA PREMIUM

Der Schefer Luftschlauchaufroller schafft Ordnung beim Arbeiten mit Druckluftgeräten. Der 15 m lange Schlauch aus hochwertigem PVC ist mit einem ¼“ Anschluss ausgestattet. Er wird durch einen dauergeschmierten Spiralfederantrieb mit Arretiermöglichkeit beliebig manuell aus- und wieder eingezogen. Die Luftzufuhr erfolgt über einen 1,5 m langen Schlauch mit ¼“ Kupplung. Der Schlauchaufroller ist für einen Arbeitsdruck bis 18 bar geeignet. Der Schefer Schlauchaufroller ist serienmäßig mit einer Befestigungsplatte für einen Schwenkbereich von 180° ausgerüstet.

Artikel	1107030LSA15
Schlauchlänge, m	15 + 1,5
Schlauchmaterial	PVC
Gehäusematerial	Polypropylen
Betriebsdruck, bar	18
Schlauchgröße	⅜“
Anschlussstück	¼“
Gewicht, kg	7,3

AKKU-LADESCHRANK ALS PREMIUM

Akkubetriebene Geräte sind in jedem Betrieb alltäglich geworden. Ob Werkzeuge, Bürogeräte, Lampen, Messgeräte oder vieles mehr: das Arbeiten ohne lästiges Stromkabel wird durch leistungsfähige Akkus um ein Vielfaches komfortabler.
Der Akku-Ladeschrank ALS Premium von Schefer ist die clevere Lösung, um Akkus sicher, organisiert und jederzeit einsatzbereit zu halten. Er fungiert als kompakte Station, in der verschiedene Akkutypen systematisch sortiert, geladen und bis zum nächsten Einsatz gelagert werden können.
Die Suche nach dem passenden Akku hat ein Ende, denn der Ladeschrank bietet, auf zwei individuell einstellbaren Fachböden, genügend Platz. Dank Flügeltüren mit Sichtfenster lassen sich der Ladestand und die Verfügbarkeit des jeweiligen Akkus jederzeit überprüfen. Die Türen sind mit einer Dreipunktverriegelung abschließbar, um unbefugten Zugriff zu vermeiden.
Der Ladeschrank verfügt über zwei 9-fach Steckdosenleisten. So lassen sich bis zu 18 Akkus gleichzeitig aufladen.
Die Lieferung erfolgt werksseitig komplett montiert und verkabelt.
Der Akku-Ladeschrank ALS Premium von Schefer - die kompakte und sichere
Lade-und Aufbewahrungsstation für Akkutypen nahezu jeder Bauart.

Ausstattung:
- abschließbare Flügeltüren mit Sichtfenster
- zwei verzinkte, höhenverstellbare Fachböden mit jeweils 80kg Tragkraft
- anschlussfertige Anlieferung
- 3,0 m Zuleitung für 230 V / 50 Hz
- zwei 9-fach Steckdosenleisten eingebaut
- FI-Schalter und Anlaufstrombegrenzer
- validierte EMV-Verträglichkeit + CE-Erklärung
- Prüfprotokoll nach den Vorschriften der DGUV
- Farbe Lichtgrau und Rubinrot

Made in Europe

Artikel	3501010ALS100
Maße Breite x Höhe x Tiefe, mm	950 x 1000 x 430
Gewicht, kg	50
Anzahl Schlüssel	2

PORTALKRAN
PK PREMIUM

Der Portalkran PK Premium von Schefer mit einer Traglast von 1000 kg ist die ideale Lösung für das sichere und effiziente Heben und Bewegen schwerer Lasten in Werkstätten, Produktionshallen oder auf Baustellen. Durch seine stabile, pulverbeschichtete Stahlkonstruktion bietet der Kran eine hohe Standfestigkeit und Langlebigkeit, selbst bei regelmäßigem Einsatz unter anspruchsvollen Bedingungen.
Dank der 11-fach verstellbaren Höhe lässt sich der Portalkran flexibel an unterschiedliche Einsatzbereiche und Raumverhältnisse anpassen. Er eignet sich hervorragend zum Heben von Maschinen, Werkzeugen, Bauteilen oder anderen Lasten bis zu einem Gewicht von 1 t.
Die vier pannensicheren Laufrollen aus Polyurethan sind um 360° drehbar und ermöglichen ein leichtgängiges Verfahren des gesamten Portalkrans, sodass Lasten mühelos an verschiedene Arbeitspositionen transportiert werden können. Alle Räder sind mit einer Feststellbremse ausgestattet.
Die Montage und Demontage des PK Premium ist schnell zu bewerkstelligen, das prädestiniert ihn geradezu für mobile Einsätze.
Flexibel, effizient, robust und vielseitig einsetzbar – der Schefer Portalkran PK Premium ist die perfekte Unterstützung für alle Hebe- und Transportaufgaben im professionellen Umfeld.

Sicherungsbolzen
für Höhenverstellung

Hebel für Höhenverstellung

Räder mit Feststellbremse

Artikel	2063010PK1000
Tragfähigkeit, kg	1000
Hubhöhe min. UK Laufträger, mm	2340
Hubhöhe max. UK Laufträger, mm	3430
Gesamtbreite, mm	1330
Lichte Länge innen, mm	2300
Gesamtlänge. mm	2700
Nutzbare Trägerlänge, mm	1780
Laufträger BxH, mm	82x140
Lenkrollen gebremst, mm	4x 124x50
Gewicht, kg	130

5

HEBEZEUGE

SCHEFER

HEBELZUG
HZ PREMIUM

Vielfältige Einsatzmöglichkeiten und eine benutzerfreundliche Handhabung zeichnen den Hebelzug HZ Premium aus.
Ob Ziehen, Heben oder Verzurren – Lasten von 250 kg bis 6000 kg lassen sich mit diesem Hebelzug leicht und unkompliziert bewegen. Die automatische Lastbremse und die verzinkte Rundstahlkette sorgen für sicheren Halt. Drehbare Last- und Traghaken mit Sicherungsbügel bringen Lasten noch flexibler in Position. Das Gehäuse ist aus robustem Stahlblech gefertigt und überzeugt dennoch mit geringem Eigengewicht.

Achtung:
Die Mindestlast darf 3 % der Tragfähigkeit nicht unterschreiten.

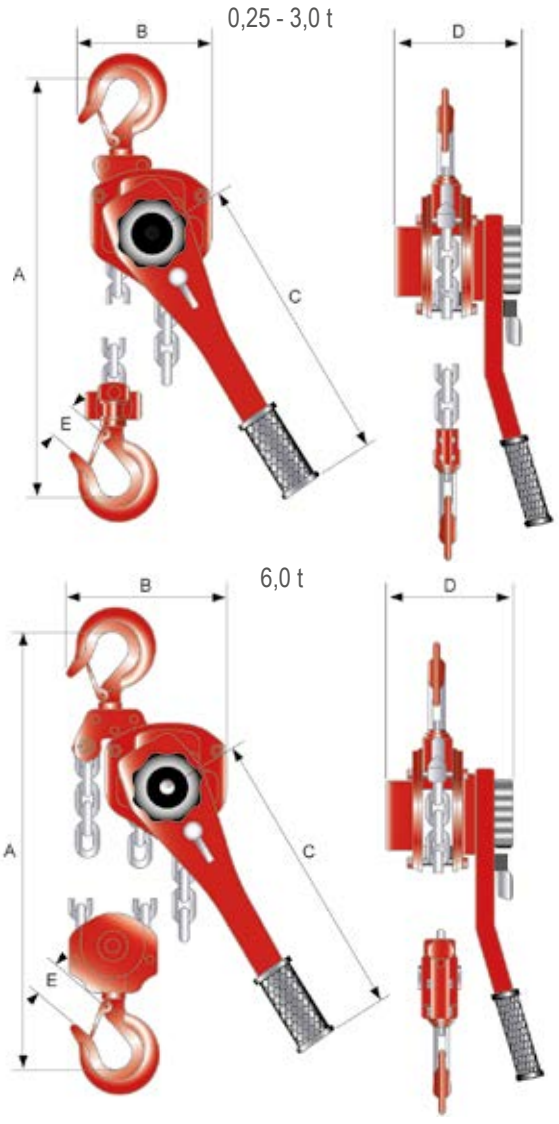

Artikel	2010520HZ025	2010520HZ05	2010520HZ075N	2010520HZ15N	2010520HZ30N	2010520HZ60N
Tragfähigkeit, t	0,25	0,5	0,75	1,5	3,0	6,0
Hubhöhe, m	1	1,5	1,5	1,5	1,5	1,5
Kettenstränge	1	1	1	1	1	2
Lastkette Maße, mm	4x12	5x15	6x18	8x24	10x30	10x30
Hebeldruck bei Volllast, N	125	180	140	240	320	340
A, mm	215	255	320	380	480	620
B, mm	75	90	135	155	200	254
C, mm	157	180	290	420	420	420
D, mm	116	135	148	176	195	195
E, mm	18	24	30	36	40	46
Gewicht, kg	2	3,5	6,3	11	19	30

So leicht und so stabil!
Dank seines Aluminiumgehäuses, hat der Hebelzug HZ Premium ALU ein geringes Eigengewicht und ist somit ein praktisches und einfach mitzuführendes Tool im Bereich der Lastenhebung in den Gewichtsklassen bis zu 250 kg oder sogar 500 kg. Spezielle Führungen garantieren einen reibungslosen Kettenbetrieb und der Gummigriff sorgt für sichere Handhabung.

Achtung:
Die Mindestlast darf 3 % der Tragfähigkeit nicht unterschreiten.

2010525HZ025AL

2010525HZ05AL

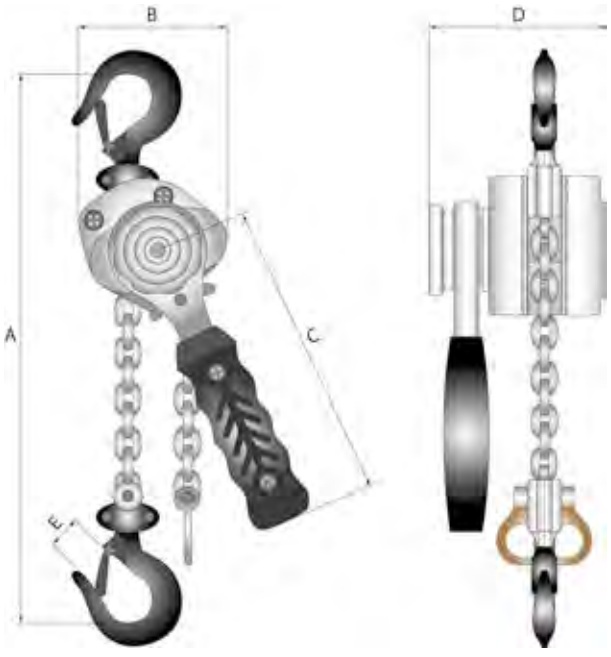

Artikel	2010525HZ025AL	2010525HZ05AL
Tragfähigkeit, t	0,25	0,5
Hubhöhe, m	1	1,5
Kettenstränge	1	1
Lastkette Maße, mm	4x12	5x15
Hebeldruck bei Volllast, N	162	200
A, mm	220	280
B, mm	79,5	100
C, mm	160	160
D, mm	92	102
E, mm	27	29
Gewicht, kg	2	3,2

HEBELZUG
HZW PREMIUM MIT WAAGE

Der Hebelzug HZW Premium mit Waage von Schefer ist der ideale Helfer zum Heben schwerer Lasten bis 2,0 t.
Die Einsatzmöglichkeiten sind vielfältig, wie z.B. im Baugewerbe, der Landwirtschaft oder der Logistik.
Ob Transportsicherung, ziehen, heben oder verzurren – der HZW Premium mit Waage macht es möglich.

Eine korrekte Berechnung von Last und Kraft ist für die Transportsicherung unerlässlich. Daher erweist sich das verbaute Wiegemodul als besonders praktisch und ist ein Plus an Sicherheit.
Drei Funktionstasten machen die Waage überaus bedienerfreundlich:

- Ein / Aus Taste
- Unit Taste um die gewünschte Maßeinheit zu wählen (kg, N oder lb)
- Tare/ Zero Taste um das angezeigte Gewicht auf „Null“ zu setzen

Das robuste Gehäuse des Hebelzugs ist aus Stahlblech gefertigt und überzeugt mit geringem Eigengewicht. Eine automatische Lastbremse und die verzinkte Rundstahlkette sorgen für sicheren Halt. Drehbare Last- und Aufhängehaken mit Sicherheitsverriegelung halten die Lasten in Position.

Achtung:
Die Mindestlast darf 3 % der Tragfähigkeit nicht unterschreiten.

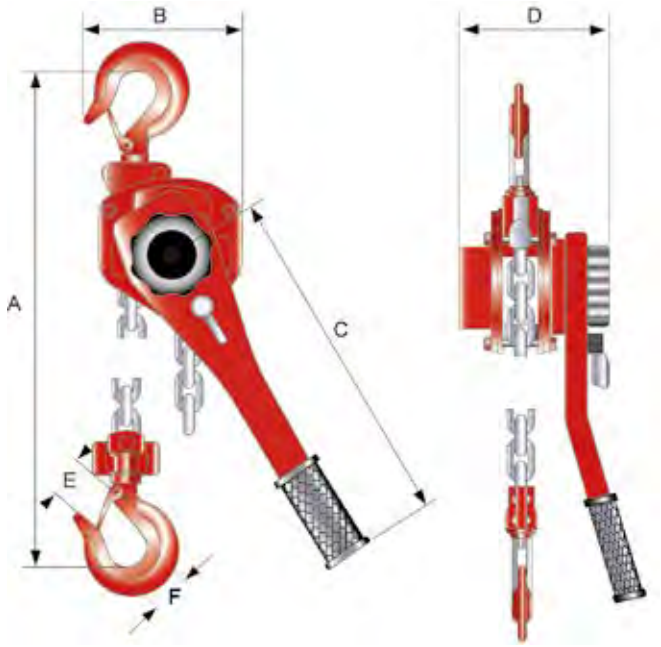

Artikel	2010526HZ20W
Tragfähigkeit, t	2,0
Hubhöhe, m	1,5
Kettenstränge	1
Lastkette Maße, mm	7,1x19,9
Hebeldruck bei Volllast, N	442
A, mm	410
B, mm	125
C, mm	265
D, mm	170
E, mm	32
F, mm	40
Gewicht, kg	10

Der Federzug FEZ Premium von Schefer präsentiert sich als praktisches Werkzeug in Industrie und Handwerk, sowie in der Produktion oder der Montage.
Überall dort, wo Lasten auszugleichen sind, kommt der FEZ Premium zum Einsatz.
In verschiedenen Gewichtsklassen und unterschiedlichen Seilauszügen kann der Federzug jeder Anwendung angepasst werden.
Für eine ergonomische Gestaltung von gewerblichen Arbeitsplätzen ist er unentbehrlich.
Ein Gehäuse aus pulverbeschichtetem Alu-Druckguss sorgt für Robustheit und Langlebigkeit.
Die aus verschleißfestem Kunststoff gefertigte Seilführung schützt das Seil und den Grundkörper.
Das Gewicht der angehängten Last wird durch eine entsprechende Gegenkraft kompensiert und kann in verschiedenen Gewichtsklassen mühelos in vertikaler Richtung bewegt werden.
Der Federzug FEZ Premium erleichtert die Anwendung von z.B. Schweißzangen, Schraubtechnik und Elektrogeräten.
Der Anwender wird spürbar entlastet. Dies beugt Ermüdung vor und sorgt für optimierte, sichere und flüssige Arbeitsabläufe.

2054010FEZ30

2054010FEZ30

Artikel	2054010FEZ15	2054010FEZ30	2054010FEZ50	2054010FEZ150	2054010FEZ300
Tragfähigkeit, kg	0,5 - 1,5	1,0 - 3,0	3,0 - 5,0	9,0 - 15,0	22,0 - 30,0
Seilauszug, m	1,5	1,5	1,5	1,5	1,5
Höhe, mm	210	285	285	352	430
Breite, mm	128	150	150	175	215
Tiefe, mm	47	70	70	136	160
Gewicht, kg	0,6	1,4	1,7	4,0	7,8

FLASCHENZUG FZ PREMIUM

Kompakt und mit geringen Abmessungen wird der Flaschenzug FZ Premium mit Lasten von 0,5 t bis 10,0 t spielend fertig. Die Standard-Hubhöhe beträgt 3 m. Die hochfeste, verzinkte Lastkette senkt Ihre Lasten exakt ab und die präzise arbeitende und aus korrosionsgeschützten Bauteilen gefertigte Lastdruckbremse sorgt für sicheren Halt. Das geschlossene Stahlblechgehäuse hält auch starker Beanspruchung stand und ermöglicht einen dauerhaften Einsatz.

0,5 - 2,0 t

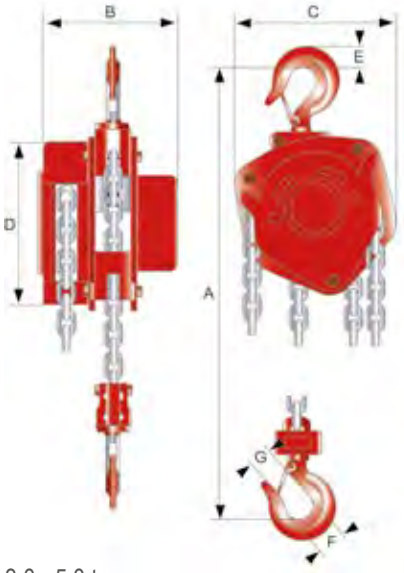

10,0 t

3,0 - 5,0 t

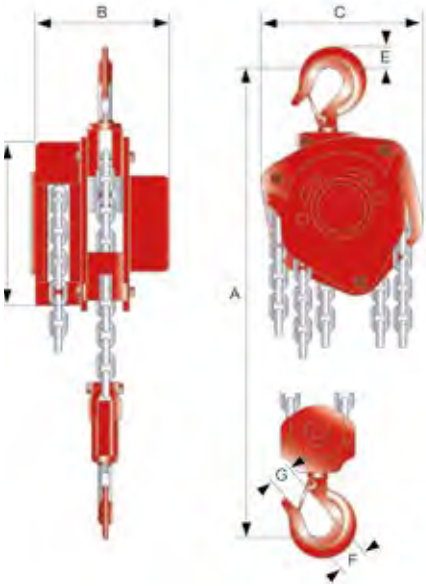

Artikel	2010510FZ05	2010510FZ10	2010510FZ15	2010510FZ20	2010510FZ30	2010510FZ50	2010510FZ100
Hublast, t	0,5	1,0	1,5	2,0	3,0	5,0	10,0
Kettenstränge	1	1	1	1	2	2	4
Lastkette Maße, mm	6x18	6x18	8x24	8x24	8x24	10x30	10x30
Handkettenzugkraft bei Volllast, N	231	309	320	360	340	414	414
A, mm	270	317	399	414	465	636	798
B, mm	131	140	161	161	161	186	207
C, mm	127	158	174	187	199	253	398
D, mm	140	170	183	203	213	246	280
E, mm	18	23	28	28	35	46	60
F, mm	36	40	45	50	58	64	85
G, mm	30	34	38	41	48	52	64
Gewicht, kg	11	13	18	18	26	40	97

Die Trägerklemme TK Premium bietet einfach alles:

- schnelle Herstellung eines Anschlagpunktes
- praktisches Aufnehmen von Hebezeugen
- flexible Handhabung durch den weiten Klemmbereich

Ein Spindelmechanismus sorgt für sicheren Halt und festen Sitz.
Mit einer Tragfähigkeit von 1,0 t bis 10,0 t ist ein flotter Materialumschlag garantiert.

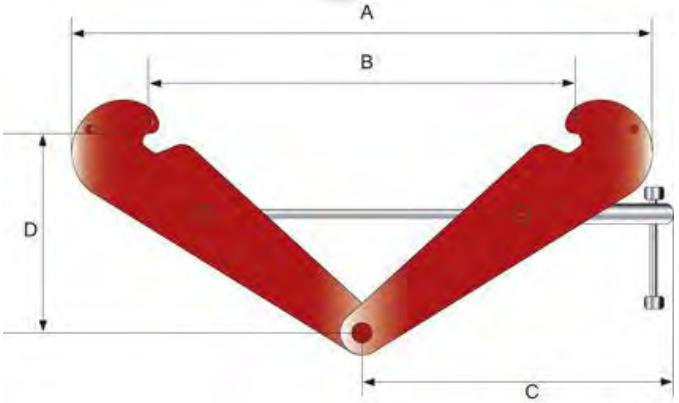

Artikel	2011510TK10	2011510TK20	2011510TK30	2011510TK50	2011510TK100
Tragfähigkeit, t	1,0	2,0	3,0	5,0	10,0
Flanschbreite, mm	80-245	80-245	90-330	90-330	80-340
A min., mm	183	183	243	243	269
A max., mm	370	370	500	500	521
B max., mm	270	270	355	355	364
C, mm	218	218	276	276	301
D min., mm	100	100	148	148	165
D max., mm	154	154	219	219	239
Gewicht, kg	4,1	5	10,2	11,9	18,4

LAUFKATZE MIT ROLLFAHRWERK LKR + LKRB PREMIUM

Größere Lasten leicht verfahren und genau positionieren – eine Grundlage hierfür bildet die Laufkatze LKR Premium bzw. LKRB Premium. Auch für weite Trägerbereiche und unterschiedliche Profile geeignet. Das Rollfahrwerk garantiert mit den kugelgelagerten, gekapselten Laufrollen optimale Laufeigenschaften.
Die Tragfähigkeit von 250 kg bis zu 5000 kg bietet ein breites Einsatzspektrum.

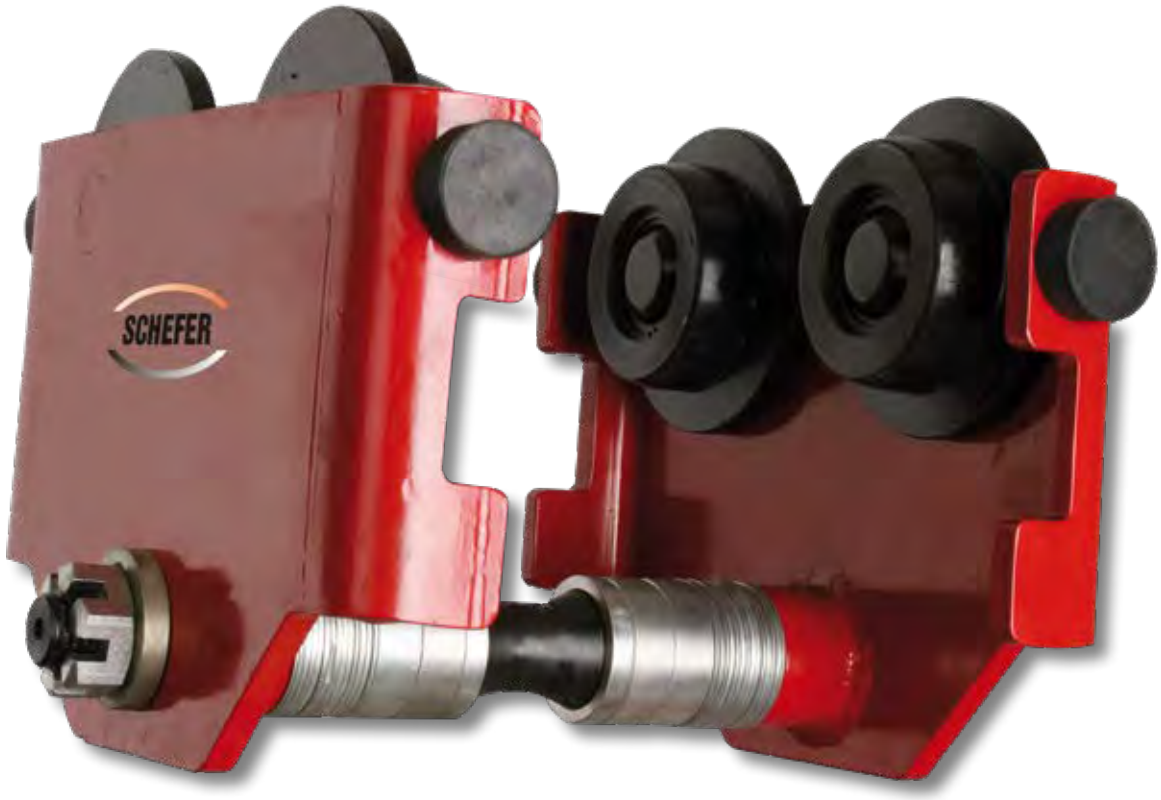

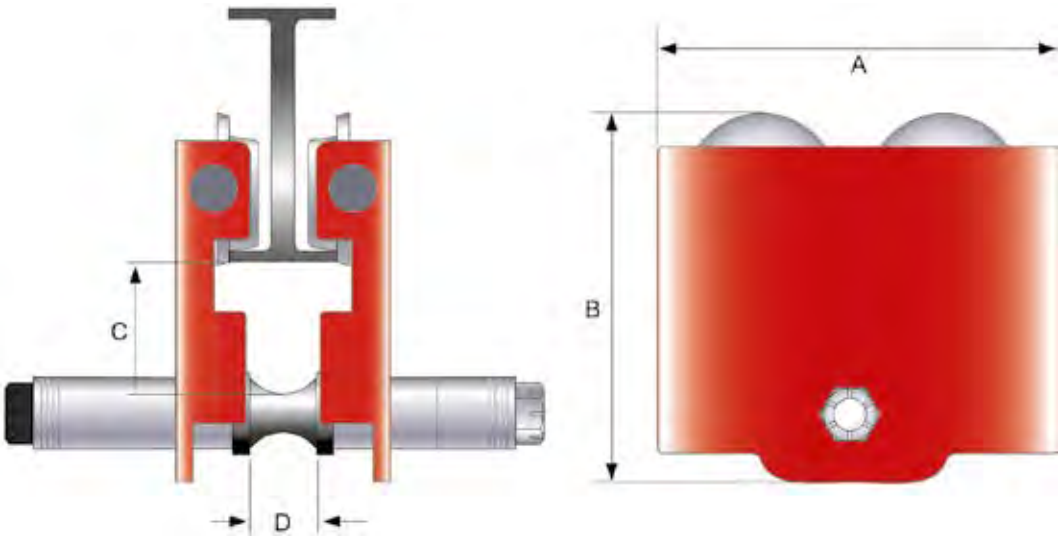

Artikel	2012010LKR025	2012010LKR05	2012010LKR10	2012010LKR20	2012010LKR30	2012010LKR50	2012010LKRB05	2012010LKRB10	2012010LKRB20	2012010LKRB30
Tragfähigkeit, t	0,25	0,5	1,0	2,0	3,0	5,0	0,5	1,0	2,0	3,0
Flanschbreite, mm	50-152	50-180	66-188	88-200	100-205	114-212	176-305	184-305	194-305	200-305
Kurvenradius, m	0,8	0,8	1	1,1	1,3	1,4	0,8	1,0	1,1	1,3
A, mm	175	199	246	276	332	377	199	246	276	332
B, mm	152	158,5	190	217	263	293	158,5	190	217	263
C, mm	55,5	57,5	67	75	88	96,5	57,5	67	75	88
D, mm	22	24	30	36	46	56	24	30	36	46
Gewicht, kg	4,5	6	11,5	18	30	44	8	13,5	20	32

LAUFKATZE MIT HASPELFAHRWERK
LKH PREMIUM

Präzise passt sich diese Laufkatze der Flanschbreite ihres Einsatzes an. Die robuste Ausführung hält schweren Aufgaben zuverlässig stand. Das Haspelfahrwerk ermöglicht das leichte und exakte Bewegen von besonders schweren Lasten. In Verbindung mit Hand- oder Elektrohebezeugen avanciert die LKH Premium zu einem unverzichtbaren Element, wenn es darum geht, Lasten schwebend zu bewegen.

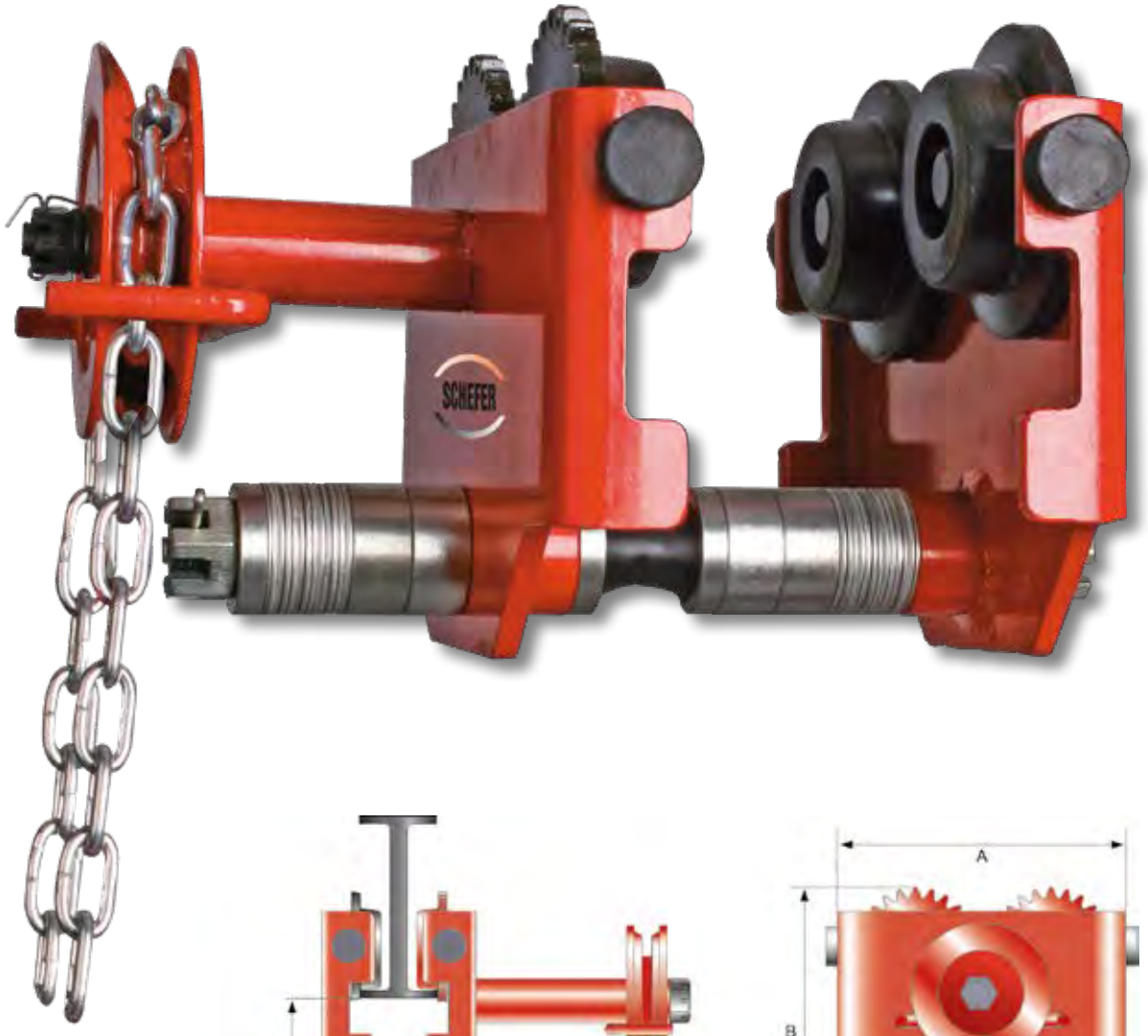

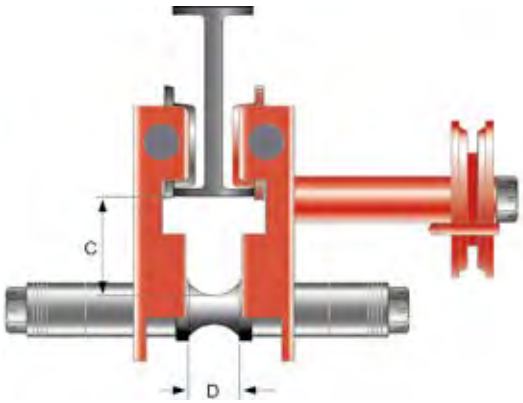

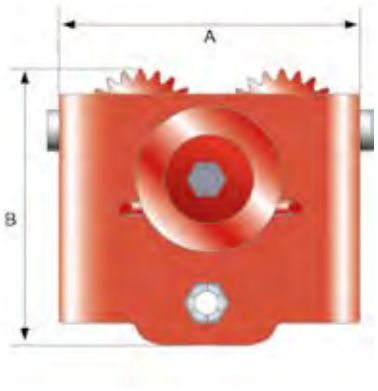

Artikel	2012020LKH10	2012020LKH20	2012020LKH30	2012020LKH50
Tragfähigkeit, t	1,0	2,0	3,0	5,0
Flanschbreite, mm	66-188	88-200	100-205	114-212
Kurvenradius, m	1	1,1	1,3	1,4
Laufbahnhöhe, m	3	3	3	3
Haspelkette Maße, mm	5x24,5	5x24,5	5x24,5	5x24,5
A, mm	246	276	332	377
B, mm	190	217	263	293
C, mm	67	75	88	96,5
D, mm	30	36	46	56
Gewicht, kg	15	22	34	46

ELEKTROKETTENZUG
EKZ ECO PROFESSIONAL

Vom unkomplizierten Einsatz in der Werkstatt bis hin zur Bewegung großer Lasten, der Elektrokettenzug EKZ Eco Professional erfüllt alle Aufgaben mit Bravour und passt sich mit einem Traglastangebot von 250 kg bis 2000 kg seinen Herausforderungen an. Die Steuerung erfolgt über ein 5,5 m langes Kabel mit Not-Aus-Knopf. Ein standardmäßiger Hub von 3 m rundet dieses gelungene Produkt ab.
ISO Klassifikation M5 und die Einstufung in Triebwerksgruppe FEM 2m (entsprechend einer Lebensdauer von 1600 Volllaststunden).

201053EKZ105E

- Motor 400 V - 3 ph - 50 Hz in IP54 Ausführung
- Anschlusskabel ca. 50 cm, jedoch ohne Stecker
- 2 Hubgeschwindigkeiten
- Aufhängung des Kettenzugs mittels Traghaken
- Lasthaken um 360° drehbar
- Integrierter Betriebsendschalter
- Kettenspeicher
- Lastketten Typ G80

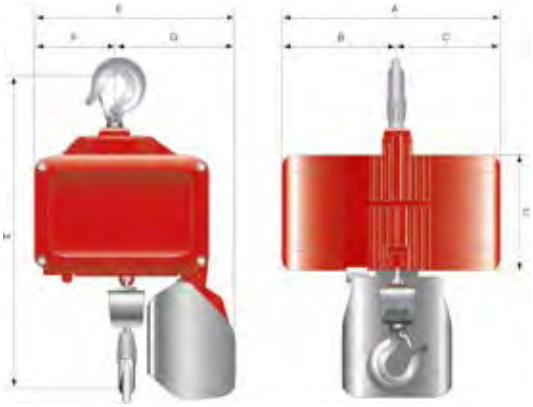

FEM Gruppe	1Bm	1Am	2m
Lastkollektiv L1 (leicht) mittlere Laufzeit, tm Lebenserwartung, h	</=2 3200	</=4 6300	</=8 12500
Lastkollektiv L2 (mittel) mittlere Laufzeit, tm Lebenserwartung, h	</=1 1600	</=2 3200	</=4 6300
Lastkollektiv L3 (schwer) mittlere Laufzeit, tm Lebenserwartung, h	</=0,5 800	</=1 1600	</=2 3200
Lastkollektiv L4 (sehr schwer) mittlere Laufzeit, tm Lebenserwartung, h	</=0,25 400	</=0,5 800	</=1 1600

Artikel	2010535EKZ1025E	2010535EKZ105E	2010535EKZ110E	2010535EKZ220E
Tragkraft, t	0,25	0,5	1,0	2,0
FEM Gruppe	2M	2M	2M	2M
Einschaltdauer, %	40	40	40	40
Motor, kW	0,9/0,3	0,9/0,3	1,1/0,37	1,1/0,37
Kettenstränge	1	1	1	2
Hubgeschwindigkeit Haupthub, m/min Feinhub, m/min	 7,0 2,3	 7,6 2,5	 5,0 1,7	 2,5 0,85
A, mm	641	641	661	661
B, mm	334	334	354	354
C, mm	307	307	307	307
D, mm	214	214	214	214
E, mm	276	276	276	276
F, mm	102	102	102	59
G, mm	174	174	174	217
H, mm	400	410	460	650
Gewicht, kg	52	54	62	73
Lastkette Maße, mm	5x15	6,3x19	8x24	8x24

Gerade die vertikale Lastbewegung über längere Distanz erweist sich als Herausforderung.
Hier empfiehlt sich das Einschienen-Elektrofahrwerk EFW Eco Professional von Schefer.
Ergänzt durch den Elektrokettenzug Eco Professional bildet sich eine komfortable Hebezeugeinheit, die für häufigen Gebrauch bestens geeignet ist. Serienmäßig verfügt die IP55 geschützte Motoreneinheit über zwei Geschwindigkeiten. Durch die niedrige Geschwindigkeit ist ein sanftes Anfahren möglich und ein starkes Aufschaukeln der Last wird reduziert. Für optimale Laufruhe des Fahrwerkes sorgt die ballig ausgelegte Oberfläche der Laufrollen.

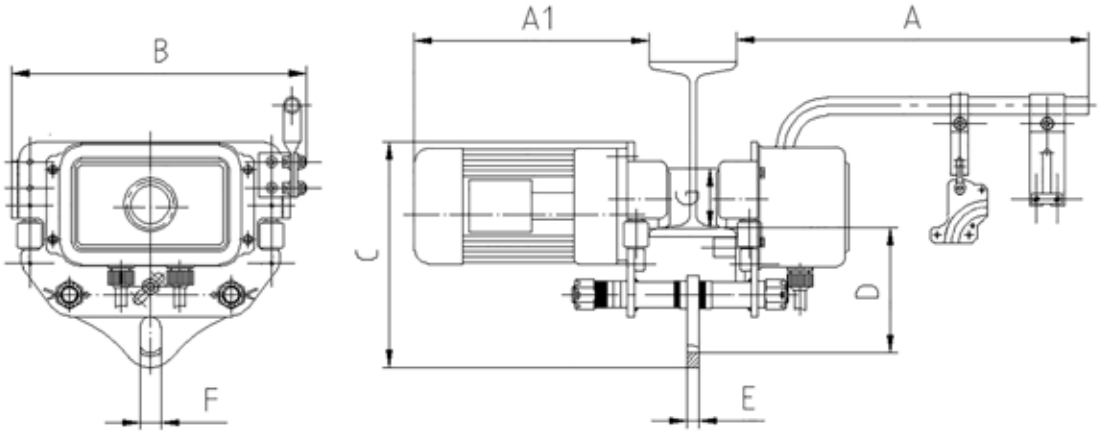

Artikel		2010541EFW50E	2010541EFW100E	2010541EFW200E
Tragkraft, t		0,5	1,0	2,0
Fahrgeschwindigkeit Hauptgeschwindigkeit, m/min Feingeschwindigkeit, m/min		 20 6,7	 20 6,7	 20 6,7
Motor, kW		0,2+0,67	0,2+0,67	0,13+0,4
für Flanschbreite, mm		74-140	74-140	74-140
Gewicht, kg		33	33	40
für Stränge El.-Kettenzug		1	1	2
A, mm		405	405	410
A1, mm		336	336	338
B, mm		340	340	340
C, mm		260	260	280
D, mm		145	145	140
E, mm		14	14	14
F, mm		24	24	30
passend zu EKZ Eco Professional	Art. Nr.	2010535EKZ105E	2010535EKZ110E	2010535EKZ220E

KONSOLENSEILWINDE
KW PREMIUM

Reicht die menschliche Kraft nicht aus, erweist sich die Konsolenseilwinde KW Premium als vielseitiger und zuverlässiger Helfer. Eine ergonomische, anwenderfreundliche Bauweise garantiert die Lastenbewegung im Bereich von 350 kg bis 900 kg.
Durch die angebaute Lastdruckbremse bleibt die Last in der gewünschten Position. Die Konsolenseilwinde ist vollverzinkt und eignet sich daher auch für den Einsatz im Freien.

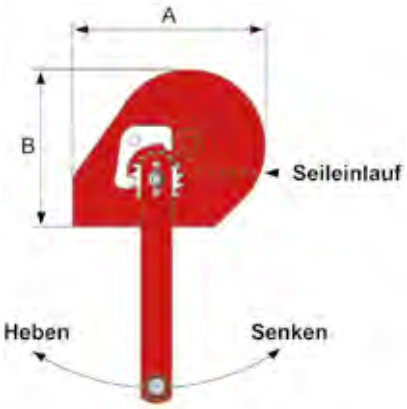

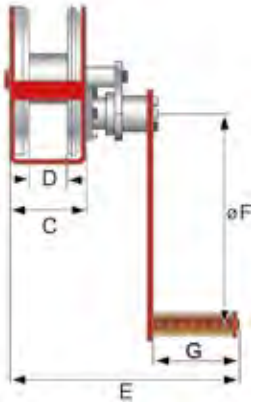

Artikel	2012510KW035	2012510KW065	2012510KW09
Tragfähigkeit 1. Lage, kg	350	650	900
Übersetzung	4,2:1	5:1	10:1
A, mm	184	256	293
B, mm	156	203	216
C, mm	88	107	127
D, mm	51	60	63
E, mm	272	283	305
F, mm	210	319	319
G, mm	109	109	109
Gewicht, kg	3,7	7,7	10,1
Für Seil Ø, mm	4	5	5
Seilaufnahme, m	19	19	19
Zubehör:			
passendes Stahldrahtseil Art.-Nr.	2012529S419	2012529S519	2012529S519

Stahldrahtseil
inkl. Ösenhaken

Konsolenseilwinden sind vielseitig einsetzbar und als Hebezeug unverzichtbar. Häufiger Einsatz stellt hohe Anforderungen an Material und Gerät. Hier bietet sich mit der Konsolenseilwinde KW Edelstahl eine optimale Lösung.
Die robuste Seilwinde verfügt über eine Druckbremse mit Sperrklinke und erreicht einen Zuglastbereich bis zu 1000 kg.
Diese Konsolenseilwinde ist aus hochwertigem, rostfreiem Edelstahl gearbeitet und daher besonders für den Einsatz unter extremen klimatischen oder sterilen Bedingungen geeignet.

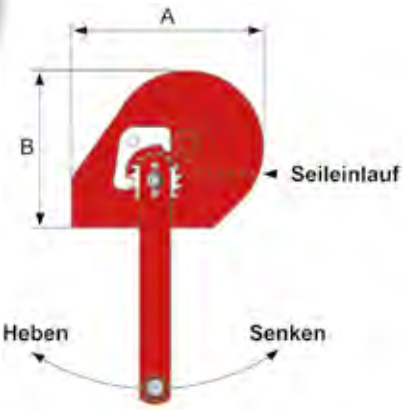

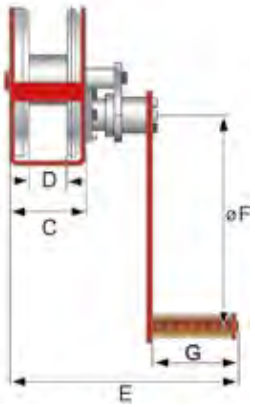

Stahldrahtseil
inkl. Ösenhaken

Artikel	2012511KWE100
Tragfähigkeit 1. Lage, kg	1000
Übersetzung	10:1
A, mm	294
B, mm	216
C, mm	209
D, mm	63
E, mm	307
F, mm	319
G, mm	109
Kraftaufwand, N	190
Gewicht, kg	10,3
Seildurchmesser, mm	5
Seilaufnahme, m	50
Zubehör:	
passendes Stahldrahtseil Art.-Nr.	2012523S550V4A

WANDSEILWINDE KWW ECO

Das Basic-Element unter den Seilwinden ist die Wandwinde KWW Eco von Schefer – bestens geeignet für Lasten bis 100 kg.
Sie überzeugt durch einfache Handhabung, sowie geringem Eigengewicht und mit nahezu geräuschlosen Lauf. Das Aluminium-Druckgussgehäuse ist durch die Pulverbeschichtung bestens vor Erosion geschützt. Für maximale Sicherheit sorgt die Lastbremse.
Beim Loslassen der Kurbel, welche abnehmbar ist, wird die Last in jeder Stellung sicher gehalten.

Artikel	2012521KWW045	2012521KWW100
Tragfähigkeit, 1. Lage, kg	45	100
Tragfähigkeit, oberste Lage, kg	22	43
Seilaufnahme, m	12	8
Lagenzahl, max.	9	7
Für Seildurchmesser, mm	2	3
Kurbelkraft, N	80	60
Hub je Kurbelumdrehung, mm	96	38
Lochabstand, mm	83,5x122	83,5x178
Loch, ø mm	8	9
Gewicht, kg	1	2,1
Zubehör:		
passendes Stahldrahtseil Art.-Nr.	2012529S212	2012529S38

Stahldrahtseil
inkl. Kausche

Unbegrenzte Einsatzmöglichkeiten – ob in Werften, Agrarbetrieben, Sporthallen oder im Metall- und Anlagenbau – die Wandseilwinde WW Premium bewegt. Sicher in der Handhabung und vielseitig verwendbar zeigt sich die Wandseilwinde als unverzichtbares Handhebezeug.
Ein Highlight ist der verstellbare Kurbelarm, der zur serienmäßigen Ausstattung gehört. Mittels dieses Kurbelarmes ist ein schnelles Bewegen leichter Lasten möglich. Schwere Lasten werden mittels Stirnradgetriebe besonders leichtgängig umgesetzt. Das Bremsen erfolgt über eine Trommelbremse.

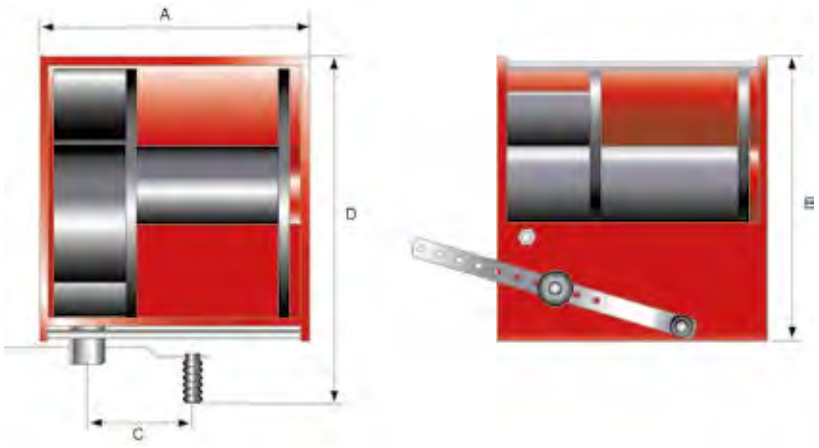

Stahldrahtseil
inkl. Ösenhaken

Artikel	2012520WW025	2012520WW05	2012520WW10
Tragfähigkeit 1. Lage, kg	250	500	1000
Für Seil Ø, mm	5	7	9
Seilaufnahme, m	20	25	35
Gewicht, kg	10	16	38
A, mm	200	260	300
B, mm	150	180	300
C, mm	240	240	370
D, mm	330	360	490
Zubehör:			
passendes Stahldrahtseil Art.-Nr.	2012529S520	2012529S725	2012529S935

WANDSEILWINDE
WW PRIMUS

Als der ideale Helfer für vielfältige Hebe- und Zugarbeiten präsentiert sich die Wandseilwinde WW Primus – Made in Europe.
Die Wandseilwinde wird beispielsweise ortsfest in Gebäuden, wie in Garagen, Werkstätten oder Lager und Magazinen verbaut.
Den Einsatzmöglichkeiten sind fast keine Grenzen gesetzt.
Die galvanisch verzinkte, korrosionsbeständige Oberfläche der Winde präsentiert sich äußerst robust und widerstandsfähig.
Eine fortschrittliche Getriebeübersetzung sorgt, zusammen mit der Sicherheits-Lastdruckbremse, für Effizienz durch Geschwindigkeit bei gleichzeitig maximaler Sicherheit.
Das in der Bremse verbaute, doppelte Ratschensystem garantiert in jeder Position Stabilität und sicheren Halt.

Die Wandseilwinde WW Primus brilliert in zwei Gewichtsklassen.
Mit einer Tragfähigkeit von 600 kg für besonders schwere Anwendungen und mit einer Tragfähigkeit von 300 kg für häufige, mittelschwere Anforderungen.
Die Wandseilwinde ist gemäß Norm EN 13157 zertifiziert und gewährleistet somit Höchststandards, wenn es um das Heben und Ziehen von Lasten geht. Eine verstellbare Kurbel passt sich vielfältigen Anwendungen benutzerfreundlich an.

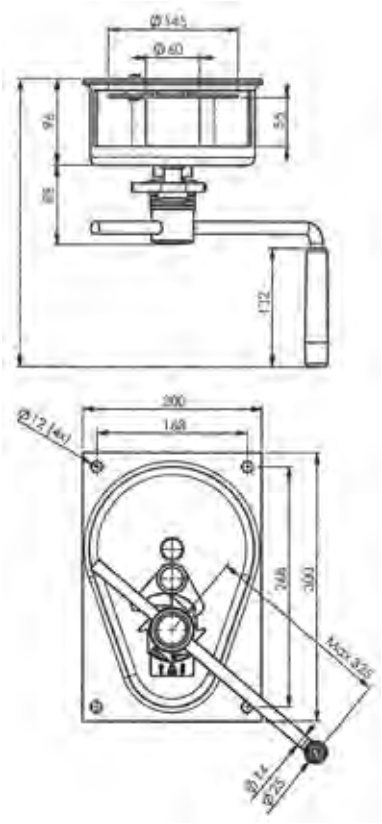

Made in Europe

Stahldrahtseil
inkl. Ösenhaken

Artikel	2012524WW03P	2012524WW06P
Tragfähigkeit, 1. Lage, kg	300	600
Tragfähigkeit, 4. Lage, kg	234	408
Seilaufnahme, m	35	12
Für Seildurchmesser, mm	4	6
Kurbelkraft bei Volllast, kg	5,5	10
Gewicht ohne Seil, kg	10	11
Zubehör:		
passendes Stahldrahtseil Art.-Nr.	2012529S435	2012529S612

Auch wenn manch Hebe-Senk-Vorgang im Betrieb nur gelegentlich vorkommt, ist ein zuverlässiges und sicheres Hebetool wichtig. Hier kommt die Elektroseilwinde ESW Eco mit hervorragendem Preis-Leistungs-Verhältnis ins Spiel. Die aus Stahlblech bestehende Seilzugkonsole und eine Motor-Getriebeeinheit aus Alu-Druckguss sorgen für kompakte Langlebigkeit und sind einfach zu montieren. Der kräftige 550 Watt Motor und das 12 m lange Stahlseil bewegen Lasten bis zu 150 kg bzw. mit Doppelzugrolle bis zu 300 kg. Für optimale Sicherheit sorgt das Steuerkabel mit Not-Halt-Funktion.

Zuleitung 50 cm
mit Schuko-Stecker

Doppelzugrolle inklusive

Optional:
Traglastausleger schwenkbar
Art.-Nr.: AUSLEGER

Artikel	2012526ESW150N
Tragfähigkeit 1. Lage, kg	150/300
Hub, m	12/6
Hubgeschwindigkeit m, min.	8/4
Motorleistung, W	550
Betriebsspannung	230 V, 1 Phase, 50 Hz
Seildurchmesser, mm	3
Gewicht, kg	9

ELEKTROSEILZUG
ESZ PREMIUM

Leichtes und kompaktes Design ermöglichen es, den Elektroseilzug ESZ Premium unkompliziert dort zu installieren, wo er seine Kräfte voll entfalten kann. Einmal in Position gebracht und an die 230 V Standardstromversorgung angeschlossen, hebt der ESZ Premium Lasten bis zu 300 kg. Dabei ist die Handhabung ebenso einfach wie sicher.
Der Elektroseilzug wird über eine wassergeschützte IP65 Steuerung mit Not-Aus-Schalter bedient. Die Stromzufuhr erfolgt über ein Stromanschlusskabel mit Schukostecker. Der Seilzug selbst hat die Schutzklasse IP54.

2014010ESZ160

2014011ESZ300N

Berührt die Seilscheibe beim Hochfahren den Begrenzungsarm, wird durch den eingebauten Begrenzungsschalter der Hebevorgang automatisch gestoppt. Während des Hubvorgangs schützt die sensorische Abschaltautomatik den Motor bei fehlerhafter Seilentwicklung.
Die serienmäßige Lastdruckbremse hält die Last in jeder Position sicher fest.
Der Seilzug ist bereits mit Stahldrahtseil und einem um 360°drehbaren Haken mit Sicherheitsverriegelung ausgerüstet.

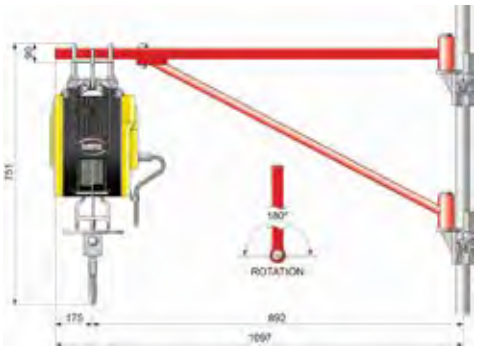

Optional:
AUSLEGER-ESZ (Länge: 750 - 1000 mm)

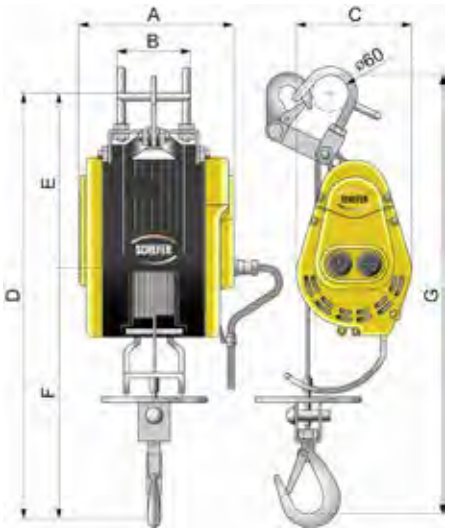

Artikel	2014010ESZ160	2014011ESZ300N
Tragfähigkeit , kg	160	300
Hub, m	30	30
Hubgeschwindigkeit 1. Lage, m/min	14	18
Hubgeschwindigkeit oberste Lage, m/min	22	20
Motorleistung	1,2 kW / 6 A	1,6 kW / 7,5 A
Betriebsspannung	230 V, 1 Phase, 50 Hz	230 V, 1 Phase, 50 Hz
Einschaltdauer	25% ED	25% ED
Seildurchmesser, mm	5	5
Steuerkabellänge, m	10	7
Stromanschlusskabel, m	5	3
A, mm	244	240
B, mm	115	115
C, mm	182	182
D, mm	640	640
E, mm	280	280
F, mm	360	360
G, mm	695	695
Gesamtgewicht, kg	23	17

Als perfekte Verbindung von Geschwindigkeit, Flexibilität und Robustheit präsentiert sich die Elektrobauwinde BW Primus von Schefer und wird so, z.B. auf Baustellen, zum unverzichtbaren Helfer. Mit den Klemmschellen ist die Winde zügig an Gerüsten oder Rohrgestellen (bis max. ø 45 mm) montierbar. Der schwenkbare Ausleger passt sich den Gegebenheiten optimal an.
Der wartungsfreie Elektromotor, geschützt durch ein Edelstahlgehäuse, trotzt jedem Wetter und leistet auch bei rauem Außeneinsatz ein schnelles Heben und Senken der Lasten bis zu 250 kg, bzw. mit Doppelzugrolle bis zu 500 kg. Für optimale Sicherheit sorgt das 1,8 m lange Bedienkabel mit Not-Halt-Funktion.

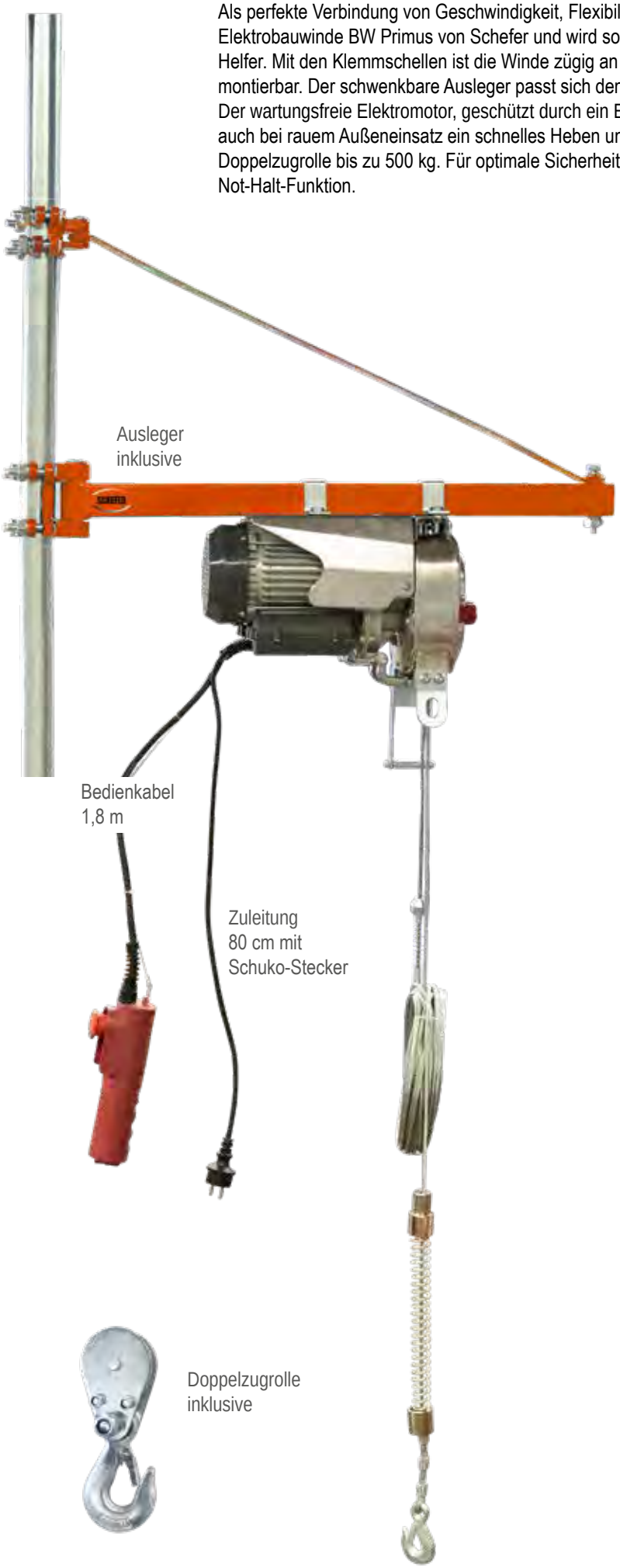

Zubehör:
Boden-Deckenstütze
bis max. 250 kg

Artikel	2012525BW250
Tragfähigkeit 1. Lage, kg	250/500
Betriebsspannung	230 V, 1 Phase, 50 Hz
Seillänge, m	25
Hubgeschwindigkeit, m/min	10 + 5
Motorleistung, W	1000
Seildurchmesser, mm	5
Gewicht, kg	22
Schutzart	IP54

ELEKTROSEILWINDE ESW PREMIUM

Die Elektroseilwinde ESW Premium verfügt, trotz kompakter Baumaße, über eine beeindruckende Leistung und zeichnet sich durch vielfältige Einsatzmöglichkeiten bei unkomplizierter Handhabung aus. Geliefert und sofort einsatzfähig – das 3 Meter lange Anschlusskabel kann an jeder dafür geeigneten Steckdose angeschlossen werden. Gesteuert wird die Winde mittels abnehmbarem Bedienelement nebst 10 Meter langem Steuerungskabel.
Mit einer Traglast von 200 kg und einem Hubweg von bis zu 29 Metern gelingt die Vertikalbewegung von Lasten spielend.
Für Sicherheit sorgen ein drehungsarmes Lastseil, ein Motor nach IP44 Norm, eine Steuerung mit Not-Aus-Schalter der Schutzklasse IP65 sowie eine mit Seitenflanschen geschützte Seiltrommel, die Quetschungen des Seiles während des Hub-Senkvorgangs vermindert. Die Winde ist serienmäßig mit einem Stirnradgetriebe und einer Scheibenmagnetbremse ausgestattet.

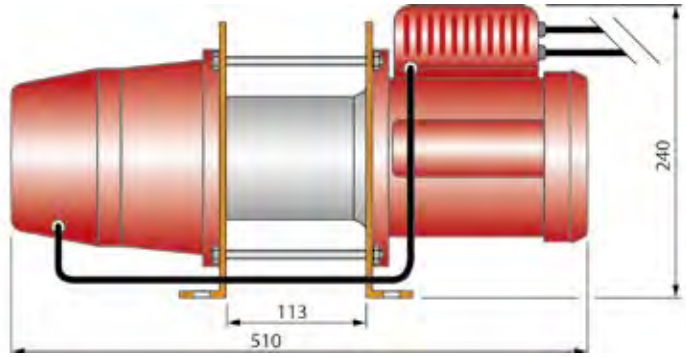

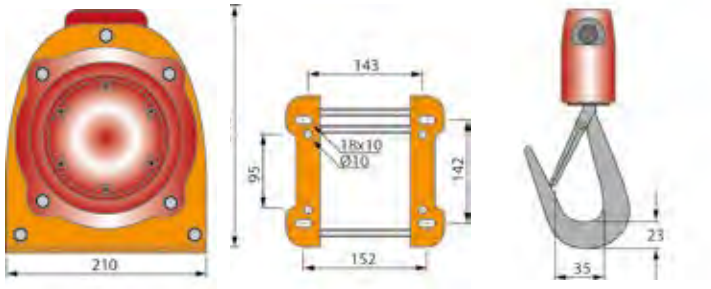

Artikel	2012528ESW200
Tragfähigkeit 1. Lage, kg	200
Hub, m	29
Hubgeschwindigkeit 1. Lage, m/min	11
Hubgeschwindigkeit oberste Lage, m/min	16
Motorleistung IP 44	0,6 kW/7,5 A
Betriebsspannung	230 V, 1 Phase, 50 Hz
Einschaltdauer	25% ED-S3
Seildurchmesser, mm	6
FEM Gruppe	1 Am
Gesamtgewicht, kg	36

Die Elektroseilwinde ESW Premium verfügt, trotz kompakter Baumaße, über eine beeindruckende Leistung und zeichnet sich durch vielfältige Einsatzmöglichkeiten bei unkomplizierter Handhabung aus. Geliefert und sofort einsatzfähig – das 3 Meter lange Anschlusskabel kann an jeder dafür geeigneten Steckdose angeschlossen werden. Gesteuert wird die Winde mittels abnehmbarem Bedienelement nebst 10 Meter langem Steuerungskabel.
Mit einer Traglast von 300 kg und einem Hubweg von bis zu 29 Metern gelingt die Vertikalbewegung von Lasten spielend.
Für Sicherheit sorgen ein drehungsarmes Lastseil, ein Motor nach IP44 Norm, eine Steuerung mit Not-Aus-Schalter der Schutzklasse IP65 sowie eine mit Seitenflanschen geschützte Seiltrommel, die Quetschungen des Seiles während des Hub-Senkvorgangs vermindert. Die Winde ist serienmäßig mit einem Stirnradgetriebe und einer Scheibenmagnetbremse ausgestattet.

Artikel	2012528ESW300
Tragfähigkeit 1. Lage, kg	300
Hub, m	29
Hubgeschwindigkeit 1. Lage, m/min	13
Hubgeschwindigkeit oberste Lage, m/min	18
Motorleistung IP 23	1,1 kW/2,8 A
Betriebsspannung	380V, 3 Phasen, 50 Hz
Einschaltdauer	25% ED-S3
Seildurchmesser, mm	7
FEM Gruppe	1Am
Gesamtgewicht, kg	48

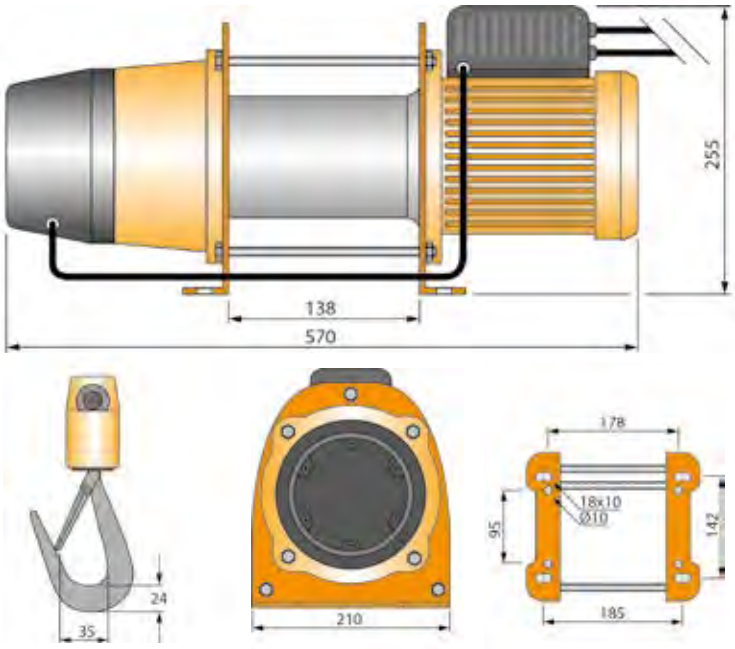

SCHEFER

DRAHTSEILROLLE, DRAHTSEILBLOCK DSR PREMIUM UND DSB PREMIUM

Viele verschiedene Ausführungen der Drahtseilrolle DSR Premium machen Ihnen das Umlenken von Seilen leicht. Die zum Seil passend gedrehten Seilrillen sorgen für einen schonenden Seillauf. Der Drahtseilblock DSB Premium ist besonders für Elektroseilwinden geeignet. Mit seinen verschiedenen Seil- und Rollendurchmessern zeigt er sich als kraftvoller Allrounder, der Lasten bis 3000 kg bewegt und Umlenken bis 180° möglich macht.
Eine präzise auf den Seildurchmesser abgestimmte Seilrille gewährleistet verschleißfreien Seillauf.

DSB Premium

DSR Premium

Artikel	2013530DSR05	2013530DSR10	2013530DSR20	2013530DSR30
Tragfähigkeit, kg	500	1000	2000	3000
Seil Ø, mm	5-6	8-10	12-14	16-18
A, mm	150	230	320	400
B, mm	22	32	42	52
C, mm	14	22	29	35
Gewicht, kg	2,6	6,85	15,9	27,3

Artikel	2013540DSB05	2013540DSB10	2013540DSB30
Tragfähigkeit, kg	500	1000	3000
Seil Ø, mm	5-6	8-10	16-18
A, mm	115	187	300
B, mm	163	252	446
C, mm	80	110	187
D, mm	150	230	400
E, mm	14	22	35
F, mm	22	32	52
Gewicht, kg	4,05	10,71	52,67

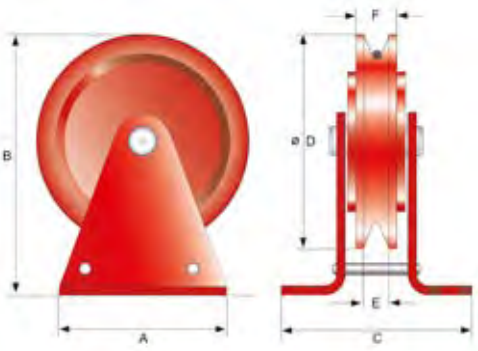

Ist schnelles Erstellen eines Anschlagpunktes oder das Umlenken eines Seiles erforderlich, kommt der Drahtseilkloben DSK Premium zum Einsatz. Die aus hochwertigem Stahlguss gefertigte Umlenkrolle verfügt über eine exakt mechanisch bearbeitete Rille, die eine verschleißarme Seilführung ermöglicht. Durch das Öffnen der Seitenklappe kann das Seil einfach eingelegt werden.
Der robuste Drahtseilkloben verfügt über eine 4-fache Sicherheit.

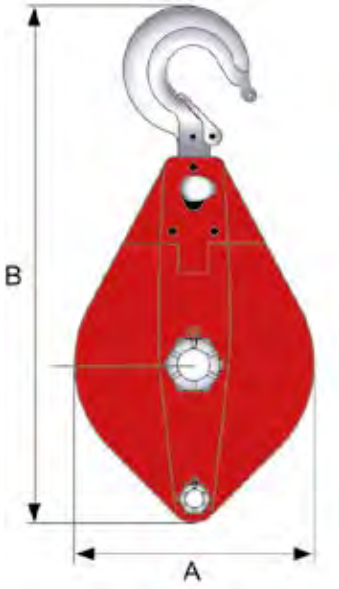

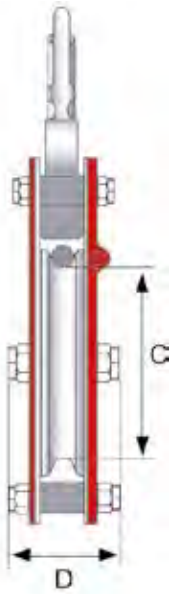

Artikel	2013510DSK05H	2013510DSK10H	2013510DSK15H	2013510DSK20H	2013510DSK30H	2013510DSK40H	2013510DSK50H
Tragfähigkeit, kg	500	1000	1500	2000	3000	4000	5000
A, mm	87	112	140	168	204	226	276
B, mm	268	311	370	443	498	590	707
C, mm	75	100	125	150	180	200	250
D, mm	50	55	64	101	107	128	147
Für Seildurchmesser, mm	8	10	13	16	19	22	25
Gewicht, kg	1,6	2,6	4,5	7,1	10,5	21	28

UNIVERSALSEILZUG
USZ PREMIUM

Das exakte Heben, Ziehen und Fixieren über eine längere Distanz ruft den Universalseilzug USZ Premium auf den Plan. Gerade in Handwerksbetrieben, in der Forstwirtschaft oder auch im Fahrzeugbereich möchten die Anwender auf dieses universell nutzbare Gerät nicht mehr verzichten.Das solide verarbeitete Stahlblechgehäuse erweist sich auch unter harten Einsatzbedingungen als robust und langlebig. Durch die platzsparende Anordnung des Seilvorschubhebels und des Rückzughebels zeigt sich der USZ Premium in seinen Maßen schmal und überaus handlich.
Parallel angeordnete Klemmbackenpaare schützen das Spezialzugseil mit Stahleinlage, indem sie für eine gleichmäßige Flächenbelastung sorgen. Gleichzeitig wird durch das leichtgängige Klemmbacken-Zugsystem und den integrierten Überlastschutz die Last in jeder Lage sicher gehalten.

Abb. 2

Abb. 1

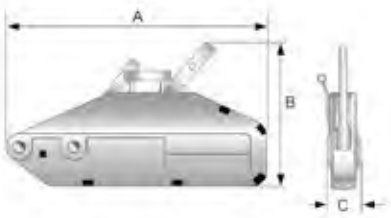

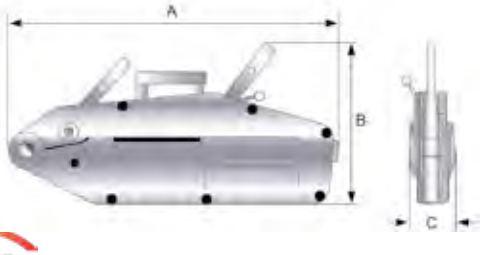

Artikel	2013010USZ08N	2013010USZ16N	2013010USZ32N
Tragfähigkeit, kg	800	1600	3200
Seillänge, m	20	20	20
Seil Ø, mm	8,3	11	16
Kraftaufwand bei Volllast, N	353	412	441
Seilweg je Doppelhub, mm	52	55	28
A, mm	430	550	660
B, mm	240	286	345
C, mm	101	110	135
Eigengewicht ohne Seil, kg	6,8	12,6	22,6
		Abb.1	Abb. 2

SCHEFER

Zahnstangenwandwinden wirken Wunder!
Universell einsetzbar entfalten sie ihre Kräfte bis zu 3,0 t. Sie möchten Lasten ziehen oder drücken, verschieben oder abstützen?
Kein Problem für die Zahnstangenwandwinden von Schefer. Gleich in welche Richtung, horizontal oder vertikal – dieses hochwertig verarbeitete Produkt ist die Lösung für Ihren ganz speziellen Bedarf. Die Druckversionen unserer Zahnstangenwandwinden eignen sich beispielsweise zum Hochdrücken schwerer Deckel. Die Zugversionen hingegen können zum Anheben von Containern oder Hütten verwendet werden. Durch die passgenaue Verarbeitung zeigen sich die Zahnstangenwandwinden von Schefer langlebig und robust.

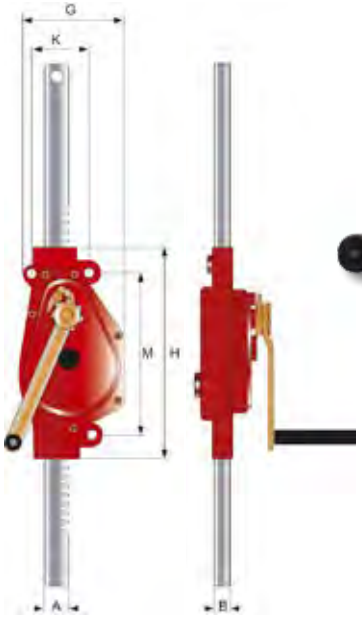

Zugversion
2012530ZWW15

Druckversion
2012530ZWWD15

Artikel	2012530ZWW15	2012530ZWWD15	2012530ZWW30	2012530ZWWD30
Tragfähigkeit, t	1,5	1,5	3,0	3,0
Erf. Kurbelkraft, daN	28	28	28	28
Zahnstangenlänge, mm	1090	1090	975	975
Hub, mm	800	800	565	565
Eigengewicht, kg	13	13	21	21
A, mm	35	35	45	45
B, mm	25	25	30	30
M, mm	260	260	305	305
K, mm	100	100	120	120
H, mm	310	310	395	395
G, mm	151	151	212	212

STAHLWINDE
SW PREMIUM

Unschlagbar in Einsatzbereich und Preis-Leistungs-Verhältnis – die Stahlwinde SW Premium. Immer wenn gestützt, montiert oder eine gehobene Last unterbaut werden soll, leistet Ihnen die Stahlwinde wertvolle Dienste. Die Last wird entweder auf der Klaue oder dem Kopf aufgenommen und der Windenschaft mittels der Handkurbel an der Zahnstange nach oben bewegt. Der Kraftaufwand hierfür ist gering, da das Getriebe optimal übersetzt und präzise gebaut ist. Selbstverständlich ist die SW Premium mit einer Lastdruckbremse ausgestattet. Die Bremskraft entwickelt sich proportional zur Belastung, da der Bremsdruck von der Last selbst hervorgerufen wird.

Ein weiteres Sicherheitsplus ist die selbsthemmende Sicherheitskurbel, die als Rückschlagsicherung dient.

Optional: Ratschenkurbel gegen Aufpreis erhältlich.

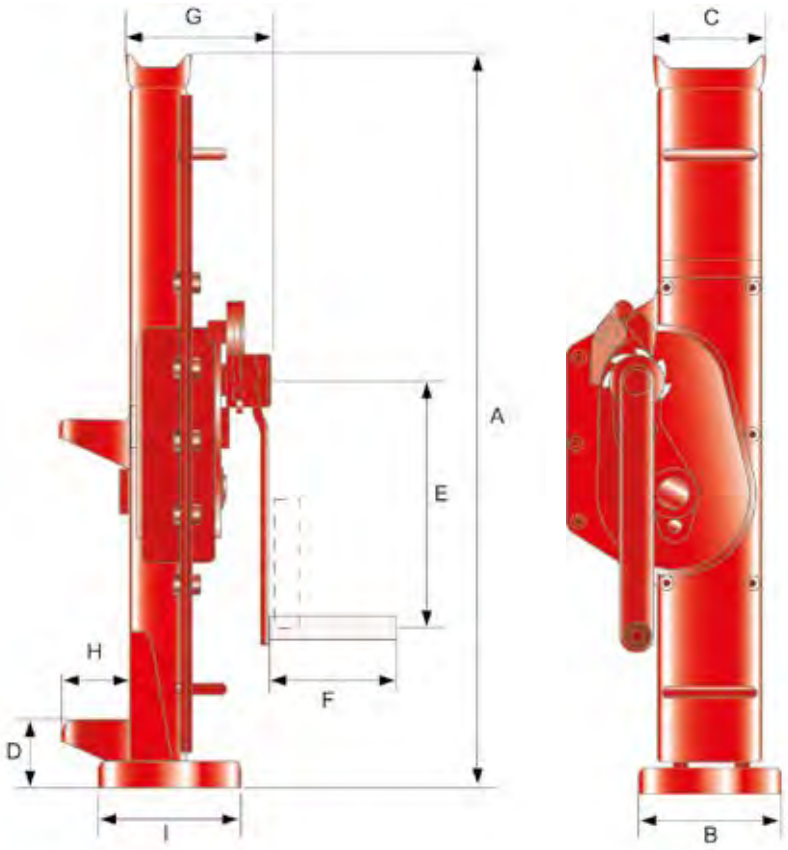

Artikel	2012530SW15	2012530SW30	2012530SW50	2012530SW100
Tragfähigkeit, t	1,5	3,0	5,0	10,0
Hub, mm	300	355	345	390
A, mm	600	735	730	800
B, mm	100	130	140	140
C, mm	81	83	108	124
D, mm	60	70	80	100
E, mm	225	249	275	300
F, mm	113	128	128	250
G, mm	119	140	155	185
H, mm	55	60	71	86
I, mm	110	138	170	170
Gewicht, kg	14	20	28	46
Zubehör:				
Ratschenkurbel Art.-Nr. Schlüsselweite	2012530SWR15 ☐12 mm	2012530SWR30 ☐15 mm	2012530SWR50 ☐15 mm	2012530SWR100 ☐19 mm

Für vorangepasste Hubhöhen empfiehlt sich die Stahlwinde SWV Premium mit verstellbarer Klaue. Bestens für Arbeiten mit stark unterschiedlichen Arbeitshöhen geeignet.

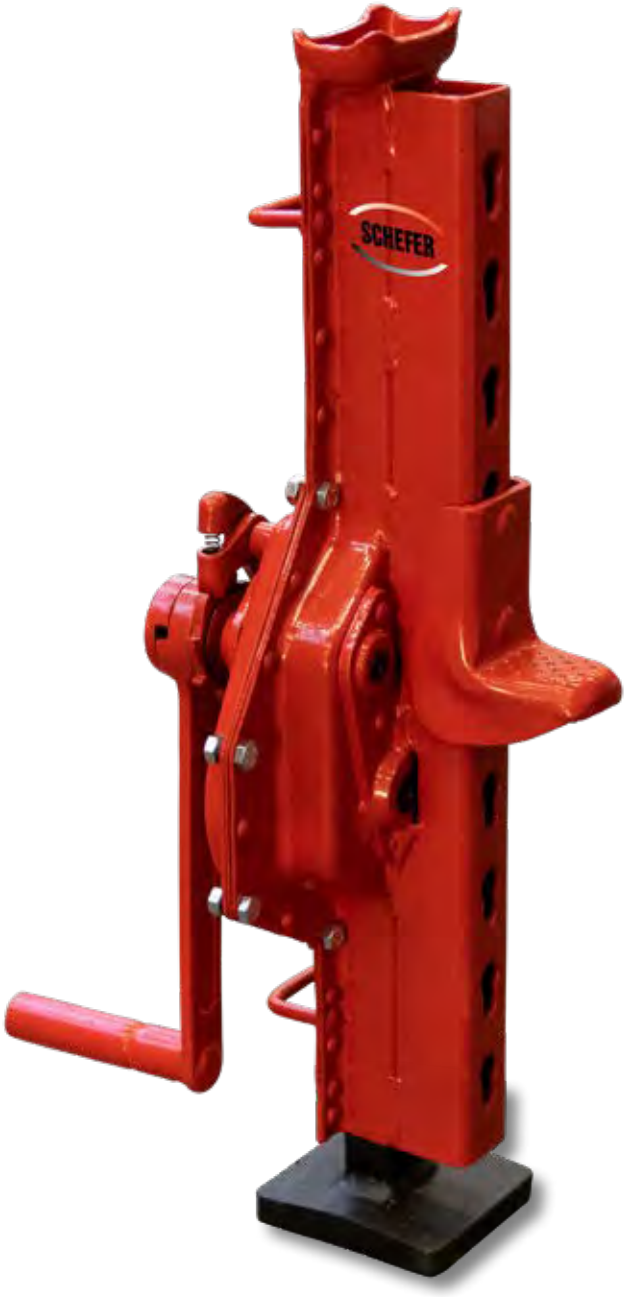

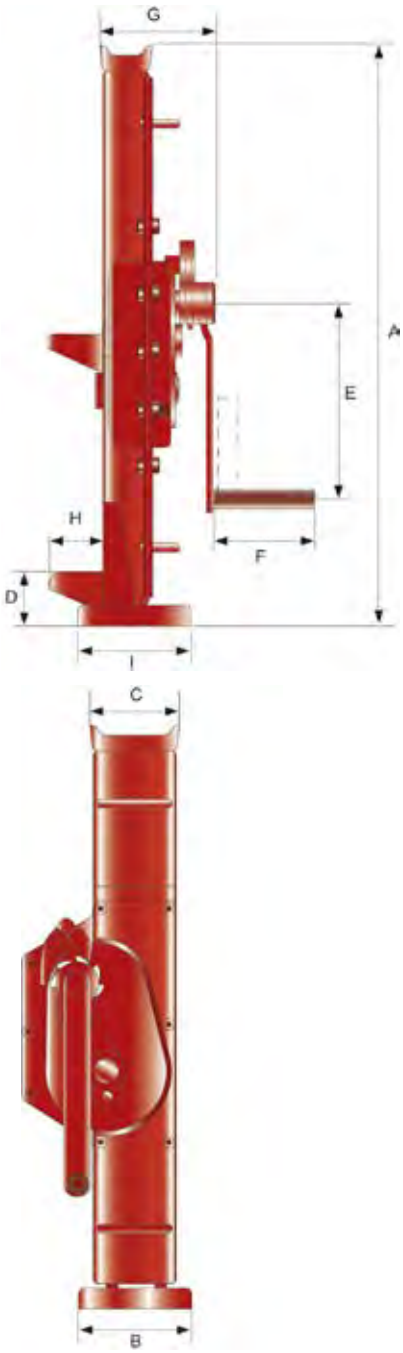

Artikel	2012530SW15V	2012530SW30V	2012530SW50V
Tragfähigkeit, t	1,5	3,0	5,0
Hub, mm	300	355	345
A, mm	600	735	730
B, mm	100	130	140
C, mm	81	83	108
D, mm	60/65	70/75	80/85
E, mm	225	249	275
F, mm	113	128	128
G, mm	119	140	155
H, mm	55	60	71
I, mm	110	138	170
Gewicht, kg	17	24	33

WAGENHEBER mechanisch
WHM PREMIUM

Aus hochwertigem Stahl hergestellt, bewährt sich der mechanische Wagenheber WHM Premium im offenen Gelände. Fahrzeuge und Lasten bis 2000 kg hebt er bis auf eine Höhe von maximal 1020 mm kraftvoll an. Im Gelände sind Reifenpannen oder festgefahrene Fahrzeuge besonders ärgerlich. Gerade bei geländegängigen Fahrzeugen, wie z.B. Quads, land- und forstwirtschaftlichen Fahrzeugen, Maschinen oder SUVs, kann ein üblicher Wagenheber aufgrund fehlender Hubhöhe oft wenig ausrichten.
Mit diesem mechanischen Wagenheber ist das Anheben von Fahrzeugen oder schweren Getrieben zügig erledigt. So kann der Radwechsel problemlos erfolgen. Auch bei festgefahrenen Fahrzeugen leistet er gute Dienste. Genügend Gründe, warum der Wagenheber mechanisch WHM der Premiumklasse im Offroadbetrieb, bei Forstbetrieben und in der Landwirtschaft so beliebt ist.
Die Anwendungsgebiete sind vielfältig und reichen vom klassischen Radwechsel, auch bei Fahrzeugen mit üblicher Bodenfreiheit, bis hin zur Entfernung von Baumstümpfen. Die robuste Konstruktion macht ihn nahezu unverwüstlich.
Die Gabelkopfklemme ist verstellbar und kann am Ständer in die gewünschte Position gebracht werden. Das Anheben erfolgt mit dem sogenannten Schwerlast-Ratschensystem und dem angebrachten Lasthebel.
Eine Rückschlagsperre sorgt für zusätzliche Sicherheit. Dank der schlanken Maße und des geringen Eigengewichts, ist der mechanische Wagenheber WHM Premium hervorragend als praktisches Mitnahmetool geeignet und sollte in keinem Fahrzeug fehlen.
Es ist unbedingt zu beachten, dass der Wagenheber für ein dauerhaftes Anheben von Lasten nicht ausgelegt ist.
Wenn der Hebevorgang länger andauert, sind zusätzliche Stützen zu verwenden.

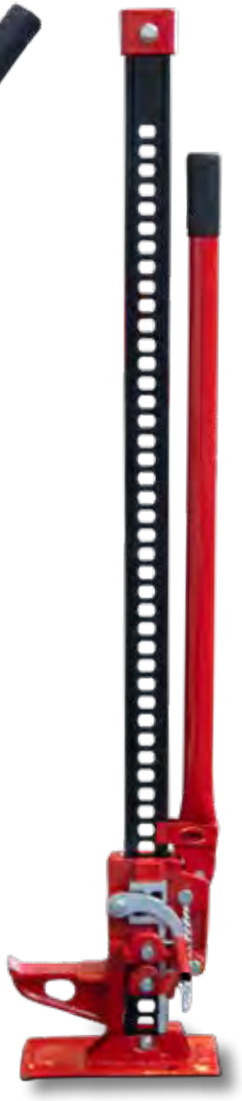

Artikel	**2020515WHM20**
Kapazität, kg	2000
Ansetzhöhe min., mm	130
Ansetzhöhe max., mm	1020
Hub, mm	890
Hub je Pumpvorgang, mm	25
Gewicht, kg	13

6

HYDRAULISCHE WERKZEUGE

SCHEFER

WAGENHEBER
WH PREMIUM

Besonders in Werkstätten beweist der Wagenheber WH Premium seine gewaltigen Kräfte. Bis zu 50,0 t werden nahezu mühelos durch einfaches Pumpen angehoben. Die großzügig bemessene Grundfläche sorgt hierbei für die nötige Standfestigkeit. Das Ablassventil ermöglicht ein feinfühliges Absenken und ein Druckbegrenzungsventil schützt vor Überlastung. Durch die zusätzlich verstellbare Spindel (bis 20,0 t) entfallen Unterbauten oder Leerhub. Mit seiner robusten Konstruktion und der hartverchromten Kolbenstange erweist sich der WH Premium als langlebiges Hebeelement. Die Wagenheber sind nicht für den horizontalen Einsatz geeignet.

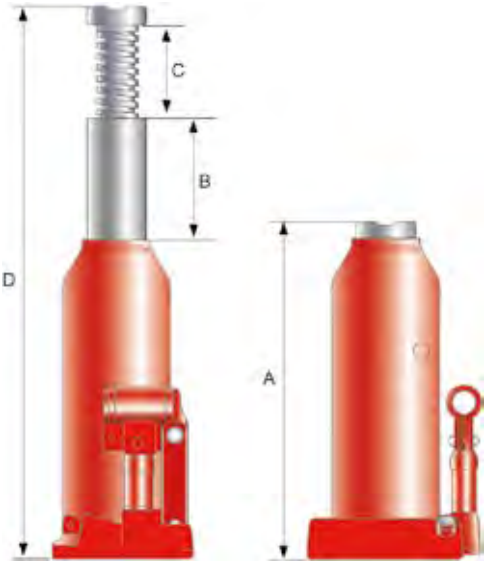

2020510WH50

Artikel		2020510WH20	2020510WH30	2020510WH50	2020510WH80	2020510WH100
Tragfähigkeit, t		2,0	3,0	5,0	8,0	10,0
Höhe min., mm	A	168	188	207	222	222
Hub, mm	B	100	115	125	145	145
Spindelweg, mm	C	48	60	70	80	80
Höhe max., mm	D	316	363	402	447	447
Eigengewicht, kg		2	2,8	3,7	4,8	4,8

Artikel		2020510WH120	2020510WH150	2020510WH200	2020510WH320	2020510WH500
Tragfähigkeit, t		12,0	15,0	20,0	32,0	50,0
Höhe min., mm	A	227	227	235	260	280
Hub, mm	B	150	150	150	160	170
Spindelweg, mm	C	80	80	60	-	-
Höhe max., mm	D	457	457	445	420	450
Eigengewicht, kg		6	7	8,6	17,8	25,8

Das geringe Eigengewicht des Hebebocks HHB Premium macht ihn bei einer Tragfähigkeit von bis zu 8,0 t zu einem wahren Schwergewicht. Ob Maschinen, Geräte, Fahrzeuge oder Boxen, wann immer schwere, sperrige Gegenstände einseitig anzuheben sind, kommt der HHB Premium zum Einsatz.
Die integrierte Hydraulikpumpe wird mittels abnehmbarem Pumphebel bedient und ermöglicht das präzise Anheben und Absenken schwerer Lasten. Zudem überzeugen das kompakte Design, die robust verschweißte Stahlkonstruktion und das einfache Handling. Die Hubklaue ist umsteckbar und bietet 3 verschiedene Startpositionen. Gerade beim Anheben von Maschinen und Geräten mit wenig Bodenfreiheit, brilliert der HHB Premium durch extrem tiefe Lastaufnahme. Dabei steht der Hebebock immer sicher, denn die Ausleger sind drehbar und passen sich somit den Gegebenheiten vor Ort an. Durch den klappbaren Tragebügel ist der Transport zum Einsatzort einfach und sicher. Bis zum nächsten Gebrauch kann der Hebebock, dank des abnehmbaren Pumphebels, platzsparend abgestellt werden.

Artikel	2020520HHB8
Tragfähigkeit, t	8,0
Klauenhöhe im angehobenen Zustand, mm	155
	220
	285
Klauenhöhe im abgesenkten Zustand, mm	20
	85
	150
Höhe min., mm	265
Hub, mm	135
Höhe max., mm	400
Breite, mm	270
Tiefe, mm	250
Hub je Pumpbewegung, mm	3
Eigengewicht, kg	27

RANGIERHEBER
RH PREMIUM

Erleichtern Sie sich die Arbeit! Mit dem Rangierheber RH Premium ist das einseitige Anheben von Fahrzeugen im Gewichtsbereich von 2,0 t bis 15,0 t eine „leichte“ Angelegenheit. Gerade die niedrigen Ansatzhöhen ermöglichen den Einsatz an tiefliegenden Fahrzeugen. Je nach Fahrzeugtyp steht eine Auswahl unterschiedlicher Chassislängen mit verschiedenen Hubwegen zur Verfügung. Der Hebevorgang erfolgt mittels Pumphebel in Deichselfunktion und wird durch einen zusätzlichen Fußpumphebel mit Schnellhub zum Hochfahren bis Lastansatz optimiert. Das präzise Absenken wird durch ein Ablassventil gesteuert. Durch die hochwertigen Laufrollen ist der RH Premium bequem fahr- und rangierbar.

Artikel	2021015RH20N	2021015RH30N	2021015RH50N	2021015RH100N	2021015RH150N
Tragfähigkeit, t	2,0	3,0	5,0	10,0	15,0
A, mm	800	665	560	560	680
B, mm	140	140	160	160	220
Hub, mm	660	525	400	400	460
Gesamtlänge, mm	1190	1100	1415	1545	1570
Gewicht, kg	58	54	85	129	165

GETRIEBEHEBER GH 500 PREMIUM

Der Getriebeheber GH 500 Premium darf in keiner Werkstatt fehlen.
Er hebt Lasten bis 500 kg – sicher und stabil.
Bestens geeignet für den Ausbau von Getrieben oder sonstigen Motorenteilen, sowie für viele andere Service- oder Wartungsarbeiten.
Durch zwei Handgriffe und vier vollbeweglichen Rollen ist der GH 500 schnell zum jeweiligen Einsatzort zu verfahren. Das Hochpumpen erfolgt ergonomisch über die hydraulische Fußpumpe.
Rückenschonend – gleichzeitig bleiben die Hände für weitere Arbeitsschritte frei.
Der hartverchromte Hubzylinder ist durch ein Überlastventil geschützt.
Mit dem Ablassventil kann die Last fein reguliert und sanft heruntergefahren werden.
Gerade bei erschwerten Montagebedingungen gewährleisten die vier stabilen Boden-Ausleger einen sicheren Stand.

Artikel	**2053010GH500**
Tragfähigkeit, kg	500
Ansetzhöhe min., mm	1140
Hubhöhe max., mm	1945
Hub, mm	805
Gewicht, kg	24

REPARATURWERKZEUG
RW PRIMUS

Dieses hochwertige Werkzeug hilft Ihnen bei der schnellen Beseitigung von Dellen.
Der Werkzeugkoffer beinhaltet eine Handpumpe, einen Hydraulikzylinder sowie eine Schlauchverbindung mit Schnellkupplung.
Vervollständigt wird das Set durch diverse Zylinderverlängerungen, Adapter und Spreizer.

Artikel	2021510RW40	2021510RW100
Druckkraft, t	4,0	10,0
Hub, mm	260	420
Gewicht, kg	22,4	36,4

HOCHDRUCK-PUMPE
HHP PRIMUS • HLP PRIMUS

Die einfach zu bedienende Handpumpe HHP Primus sorgt mit bis zu 700 bar Betriebsdruck dafür, dass jeder angeschlossene Hochdruck-Zylinder zügig seine Maximalkraft erreicht.
Dies gewährleistet das 2-Stufen-System, das im Pumpbereich der 1. Stufe eine erhöhte Ölmenge fördert und bei erhöhtem Betriebsdruck dann automatisch in die 2. Stufe wechselt. Leise und komfortabel bringt die Luftpumpe HLP Primus jeden Hochdruck-Zylinder in Bewegung. Mit dem Fußpedal lassen sich Vorlauf, Rücklauf und Halt bequem steuern. Die robuste Bauweise und die Verarbeitung hochwertiger Materialien garantieren eine lange Lebensdauer, auch unter harten Einsatzbedingungen.

Hochdruck-Luftpumpe

Hochdruck-Handpumpe 2022010HHP1

Hochdruck-Handpumpe 2022010HHP2

Optional erhältlich:
Hochdruck-Hydraulikschlauch 1,8 m Länge,
Art.Nr.: 2022010HDS

HOCHDRUCK-ZYLINDER EINFACHWIRKEND HZE PRIMUS

Besonders im Baugewerbe und in der Schwerindustrie sind Hebezeuge mit enormer Kraftentwicklung gefragt.
Der mit max. 700 bar Betriebsdruck arbeitende Hochdruck-Zylinder HZE Primus wird durch seine robuste Bauweise auch mit schwierigsten Aufgaben spielend fertig. Dabei ist er äußerst flexibel einsetzbar, denn er lässt seine Kraft in jeder Lage wirken.
Durch das 3/8 NPT Ölanschlussgewinde eignet sich der HZE Primus hervorragend zur Erweiterung bestehender Zylindersysteme. Für Korrosionsbeständigkeit sorgen die hochwertige Außenverchromung des Zylinders, sowie eine spezielle Innenbehandlung der Kolbenstange. Serienmäßig mit Federrückzug.

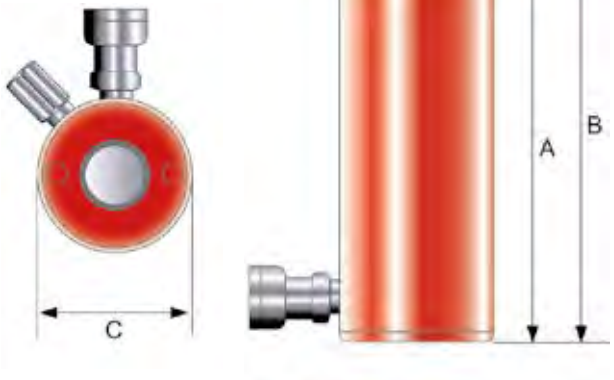

Artikel	2023010HZE5127	2023010HZE5178	2023010HZE1025	2023010HZE1054	2023010HZE10105
Nennlast, t	5,0	5,0	10,0	10,0	10,0
Hub, mm	127	178	25	54	105
Ölvolumen, cm³	81	114	36	78	151
A, mm	216	273	90	121	171
B, mm	343	451	115	176	276
C, mm	38	38	57	57	57
Gewicht, kg	1,9	2,4	1,8	2,3	3,3

Artikel	2023010HZE10156	2023010HZE1525	2023010HZE1551	2023010HZE15102	2023010HZE15152
Nennlast, t	10,0	15,0	15,0	15,0	15,0
Hub, mm	156	25	51	102	152
Ölvolumen, cm³	225	51	104	207	309
A, mm	248	124	149	200	272
B, mm	403	149	200	302	424
C, mm	57	70	70	70	70
Gewicht, kg	4,4	3,3	4,1	5	6,8

Artikel	2023010HZE15254	2023010HZE2525	2023010HZE2551	2023010HZE25102	2023010HZE25159
Nennlast, t	15,0	25,0	25,0	25,0	25,0
Hub, mm	254	25	51	102	159
Ölvolumen, cm³	538	83	169	339	528
A, mm	373	140	165	216	273
B, mm	627	165	216	318	432
C, mm	70	86	86	86	86
Gewicht, kg	8,7	5,9	6,4	8,2	10

Artikel	2023010HZE25210	2023010HZE5051	2023010HZE50102	2023010HZE50159
Nennlast, t	25,0	50,0	50,0	50,0
Hub, mm	210	51	102	159
Ölvolumen, cm³	697	364	727	1134
A, mm	324	176	227	283
B, mm	533	227	329	441
C, mm	86	127	127	127
Gewicht, kg	12,3	15	19,1	23,2

Ob Stahl-, Schiff- oder Brückenbau, Offshore oder Schwermontage – harte Einsatzbedingungen und schwere Lasten erfordern den Gebrauch des Hochdruck-Zylinders HZD Primus.
Mit einem max. Betriebsdruck von 700 bar setzt dieser Primus Hochdruck-Zylinder seine enormen Zug- und Druckkräfte bis zu 30,0 t frei.
Durch den hydraulischen Kolbenrückzug ist eine exakte Positionierung des Kolbens möglich.
Das Ölanschlussgewinde 3/8 NPT gewährleistet Kompatibilität mit anderen Zylindersystemen.
Die hochwertige Außenverchromung des Zylinders, sowie die spezielle Innenbehandlung der Kolbenstange bieten höchsten Korrosionsschutz.

Artikel	2023020HZD10254	2023020HZD30210
Nennlast Druck, t	10,0	30,0
Nennlast Zug, t	4,0	5,0
Ölvolumen Druck, cm³	366	882
Ölvolumen Zug, cm³	132	407
A, mm	409	387
B, mm	663	596
C, mm	73	102
Hub, mm	254	210
Gewicht, kg	13	18

HOCHDRUCK-HOHLKOLBENZYLINDER DOPPELTWIRKEND HHZD PRIMUS

Speziell Hohlkolben-Zylinder entfalten ihre beeindruckenden Kräfte in Verbindung mit Gewindespindeln. Überall dort, wo schwere Konstruktionen gezogen oder verschoben, Bolzen oder Hülsen ein- bzw. ausgepresst, oder schwere Lasten verspannt werden müssen, kommt der HHZD Primus zum Einsatz.
Durch seinen hydraulischen Kolbenrückzug sorgt er für eine sichere und äußerst genaue Position der Last. Darüber hinaus lässt sich der HHZD Primus dank seines 3/8 NPT Ölanschlussgewindes mit den meisten gängigen Zylindersystemen verbinden. Hochwertige Verchromung und Spezialbehandlung von Zylinder und Kolben sorgen für eine lange Lebensdauer und Korrosionsschutz.
Serienmäßig mit Federrückzug.

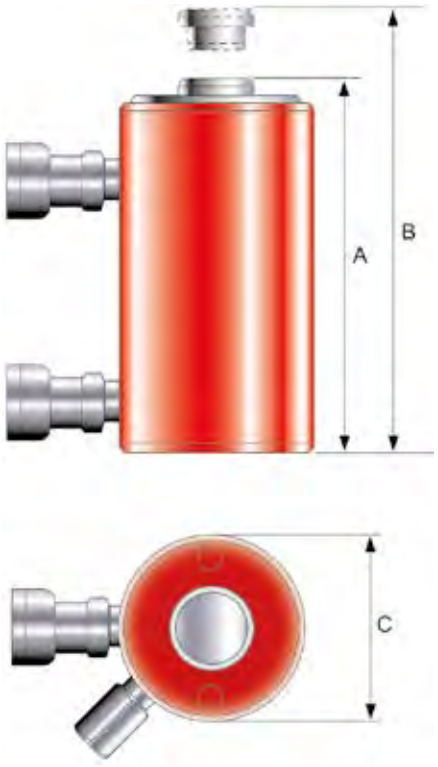

Artikel	2023030HHZD30	2023030HHZD60
Nennlast Druck, t	30,0	60,0
Nennlast Zug, t	23,0	41,8
Ölvolumen Druck, cm³	829	733
Ölvolumen Zug, cm³	541	481
A, mm	330	248
B, mm	508	337
C, mm	114	159
Hub, mm	178	89
Gewicht, kg	22	28

Kraft ist keine Frage der Größe. Den Beweis hierfür liefern die Schefer Flachzylinder der Primus Baureihe.
Die niedrigen Bauhöhen eignen sich speziell für beengte Platzverhältnisse.
Gehäuse und Kolben sind aus massivem, hochwertigem Stahl gefertigt und garantieren somit eine lange Lebensdauer.
Universell verwendbar durch 3/8 NPT Ölanschlussgewinde. Serienmäßig mit Federrückzug.

Artikel	2023040HFZ56	2023040HFZ1012	2023040HFZ2011	2023040HFZ3013	2023040HFZ5016
Nennlast, t	5,0	10,0	20,0	30,0	50,0
Ölvolumen, cm³	4,0	16,0	31,0	55,0	99,0
A, mm	33	43	52	59	67
B, mm	39	54	63	71	83
C, mm	59	83	102	118	140
Hub, mm	6	11	11	13	16
Gewicht, kg	1	1,4	3,1	4,5	6,8

WERKSTATTPRESSE
WP PREMIUM

Vielseitig im Einsatz – hervorragend im Nutzen: Die hydraulische Werkstattpresse WP Premium eignet sich für den Einsatz in der Werkstatt, erweist sich aber auch in anderen Betriebszweigen als unverzichtbarer Helfer.
Der massiv konstruierte und verschweißte Rahmen garantiert einen optimalen Stand. Je nach Werkstück kann der Presstisch am Rahmen auf verschiedene Positionen nach oben und unten verstellt werden und mit stabilen Bolzen arretiert werden.
Zusätzlich ist der kugelgelagerte Presszylinder seitlich stufenlos zu verschieben.

Werkstattpresse 10,0 t

Artikel		2024010WP10	2024010WP20	2024010WP30
Presskraft, t		10,0	20,0	30,0
Kolben ⌀, mm		40	48	70
Kolbenhub, mm		175	185	150
lichte Weite, mm	A	340	510	535
lichte Höhe min., mm		194	39	150
lichte Höhe max., mm	B	364	920	1030
Rahmentiefe, mm	C	110	132	140
Gesamtbreite, mm	F	495	560	700
Gesamtlänge, mm	E	570	730	795
Gesamthöhe, mm	D	1060	1625	1800
Gewicht, kg		50	110	170

Werkstattpresse 20,0 t

Werkstattpresse 30,0 t

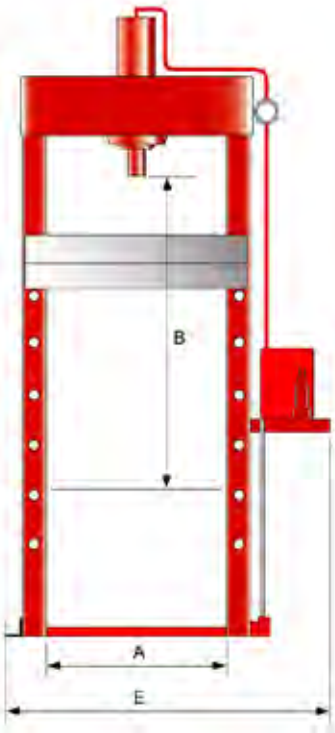

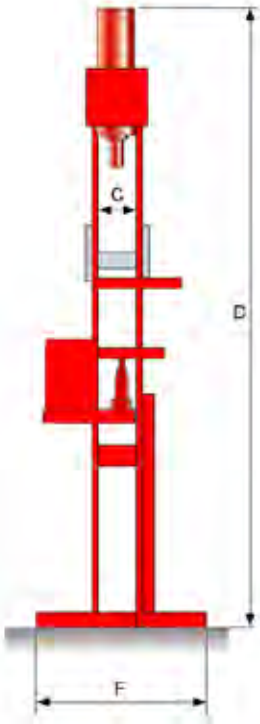

Zubehör:
Schutzgitter

Art.-Nr.: WP-GITTER 1
(für WP Premium 10,0 t)

Art.-Nr.: WP-GITTER 2
(für WP Premium 20,0 t und 30,0 t)

Zubehör:
Art.-Nr.: WP-DORNSATZ
(8-teilig mit Lochplatte und Adapter)

WERKSTATTPRESSE WPP PREMIUM

Maximaler Nutzen und Effizienz in Kombination mit Flexibilität:
Die pneumatisch-hydraulische Werkstattpresse ist ideal für den Einsatz in Werkstätten und in verarbeitenden bzw. produzierenden Betriebsbereichen.

Vor Betrieb der Presse muss zunächst eine pneumatische Verbindung hergestellt werden. Die bauseitige Druckluftzufuhr erfolgt bis zur Fuß-Steuerung der Presse. Damit kann das hydraulische System der Presse bedient werden. Bei einem Ausfall der bauseitigen Pneumatik, oder zur feinen Justierung des Presszylinders kann das System auch mit dem Hand-Pumphebel bedient werden. Der 7-fach verstellbare Presstisch wird mittels Seilwinde (serienmäßig) in der entsprechenden Höhe eingestellt.
Die Sicherung des Presstisches am Rahmen erfolgt mit vier stabilen Steckbolzen und den dazugehörigen Sicherungssplinten.

Nun kann der stufenlos verschiebbare, hydraulische Presszylinder in die richtige Position über dem Werkstück gebracht werden. Der Pressvorgang kann nun gestartet werden. Den Pressdruck behält man stets mit dem serienmäßigen Druckmanometer im Auge. Nach dem Pressvorgang und Öffnen des Sperrventils zieht sich der Presszylinder mit seiner integrierten Rückholfeder in die Ausgangsposition zurück.

Die Werkstattpresse WPP Premium erledigt schnell und bequem die verschiedensten Aufgaben und ist somit ein unverzichtbarer Helfer in jeder Werkstatt.

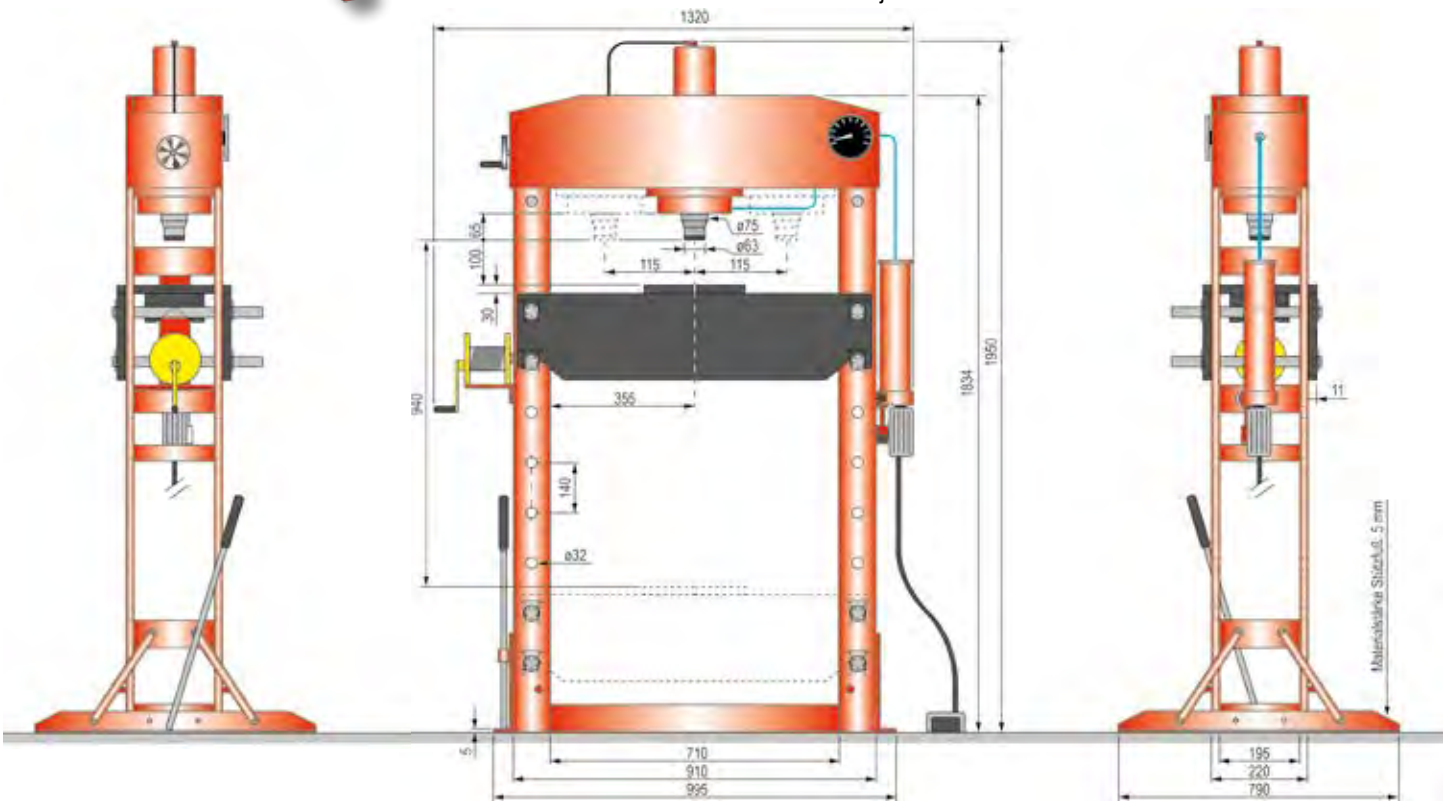

SCHEFER

Seilwinde

Handbetrieb möglich

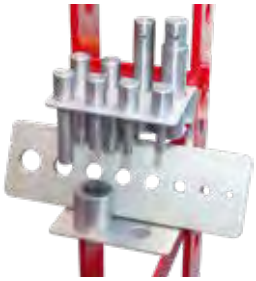

Zubehör:
Art.-Nr.: WP-DORNSATZ
(8-teilig mit Lochplatte und Adapter)

Fußschalter

Druckmanometer

pneumatische Steuerung

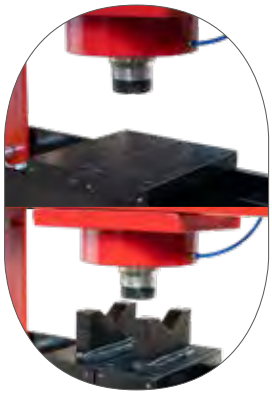

variable Auflagefläche

Arretierungsbolzen

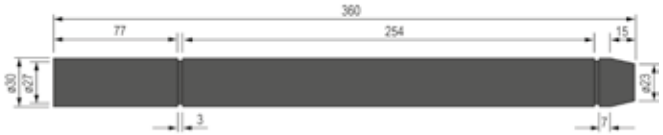

Pressring

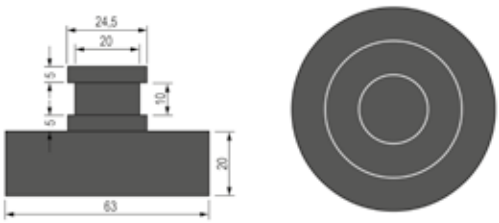

Pressplatte

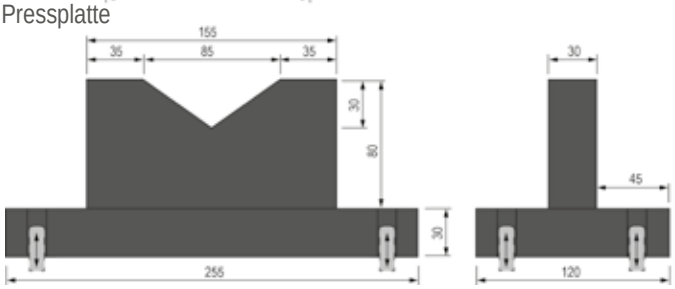

Artikel	2024015WPP50
Presskraft, t	50,0
Kolben Ø, mm	75
Kolbenhub, mm	140
Hub pro Pumpbewegung, mm	ca. 1
lichte Weite, mm	710
lichte Höhe min., mm	69
lichte Höhe max., mm	940
Lochabstand, mm (Tischhöhenverstellung)	140
Rahmentiefe, mm	195
Gesamtbreite, mm	790
Gesamtlänge, mm	1320
Gesamthöhe, mm	1950
Luftbedarf (ca.), l/min	200
Betriebsdruck, bar	7,5 - 8,5
Gewicht, kg	300
Bodenbefestigung	4 x Ø 11 mm
Pumphebellänge, mm	850
Hydraulikschlauchlänge inkl. Fusstaster, mm	2000
Seildurchmesser, mm	5
Pneumatischer Anschluss, mm	8

7

LASTAUFNAHMEMITTEL

SCHEFER

Der Lastenhebemagnet LHM Premium von Schefer bereichert mit seinen vielfältigen Einsatzmöglichkeiten jeden Industrie- und Handwerksbetrieb. Trotz niedrigem Eigengewicht und kompakten Außenmaßen erweist sich der Lasthebemagnet als wahres Kraftbündel mit einer Tragfähigkeit bis zu 2000 kg.

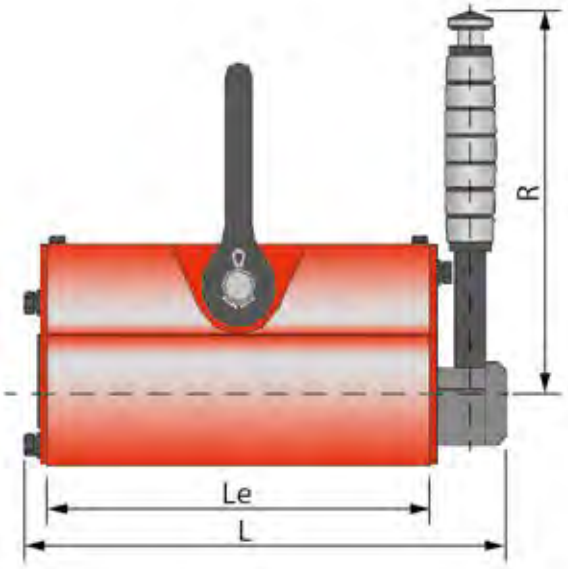

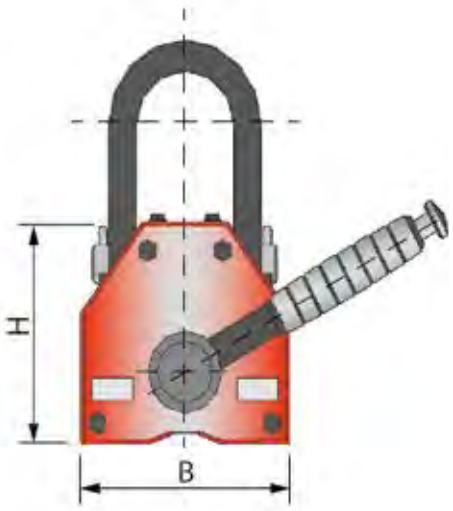

Artikel		2050515LHM01	2050515LHM03	2050515LHM06	2050515LHM10	2050515LHM20
Tragfähigkeit Flachmaterial, kg		100	300	600	1000	2000
Tragfähigkeit Rundmaterial, kg		30	100	200	300	600
Abmessungen, mm	L	130	206	284	322	452
	Le	84	154	224	250	368
	B	62	92	122	176	234
	H	67	91	117	163	212
	R	142	167	216	307	451
Nettogewicht, kg		3	10	24	50	130

WERKSTATTKRAN
WK ECO PROFESSIONAL GESPREIZT

Der flexible Kran besticht mit einer Tragfähigkeit von 500 kg. So können verschiedene Hebevorgänge an jedem Ort in Ihrer Werkstatt oder in Ihrem Lager vorgenommen werden. Mit einem großen Hubbereich und einem weit ausladenden, 3-fach verstellbaren Kranausleger können Lasten umfahren und dann angehoben werden. Zuvor sollten die serienmäßigen Radfeststeller für einen stabilen Stand betätigt werden. Mit dem drehbaren Lasthaken bringen Sie Ihre Last optimal in Position.
In der stabil geschweißten Konstruktion wurde die doppeltwirkende Hochdruck-Hydraulikpumpe integriert. Diese Handhydraulik verfügt über einen Schnellhub bis zum Lastansatz und über einen feinfühligen Normalhub zur Lastanhebung. Bedient wird die Pumpe über einen stabilen und bei Nichtgebrauch abnehmbaren Pumphebel.
Ein Überdruckventil verhindert eine Überlastung des Hebesystems. Das Senken der Last erfolgt feinfühlig über das praktisch dimensionierte Steuerrad. Bei Nichtgebrauch kann der Kran mit wenigen Handgriffen komplett eingeklappt und aufbewahrt werden.

Maße zusammengeklappt:
L x B x H 600 x 470 x 1530 mm

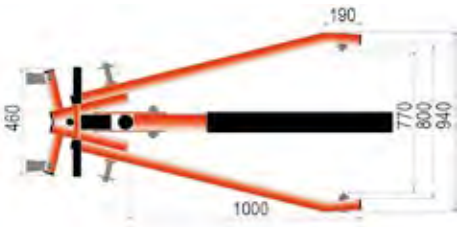

Zubehör:
Traverse
Art.-Nr.: 2051520TVW

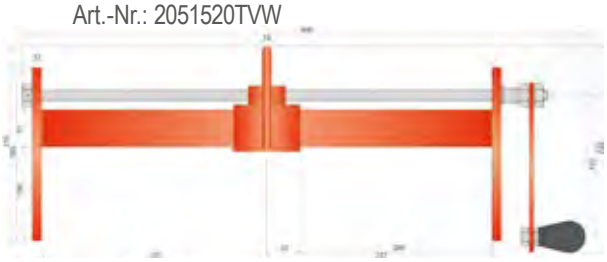

Artikel	2051515WKG05E
Fahrgestell	gespreizt
Fahrgestelllänge, mm	1000
Fahrgestellhöhe, mm	160
Tragkraft bei Auslegerstellung A1, kg	500
Tragkraft bei Auslegerstellung A2, kg	425
Tragkraft bei Auslegerstellung A3, kg	350
Hub je Pumpbewegung, mit und ohne Last, mm	10/30
Gewicht, kg	75

WERKSTATTKRAN
WK ECO PROFESSIONAL PARALLEL

Der flexible Kran besticht mit einer Tragfähigkeit von bis zu 1000 kg. So können verschiedene Hebevorgänge an jedem Ort in Ihrer Werkstatt oder in Ihrem Lager vorgenommen werden. Mit einem großen Hubbereich und einem weit ausladenden, 4-fach verstellbaren Kranausleger können Lasten umfahren und dann angehoben werden. Zuvor sollten die serienmäßigen Radfeststeller für einen stabilen Stand betätigt werden. Mit dem drehbaren Lasthaken bringen Sie Ihre Last optimal in Position.
In der stabil geschweißten Konstruktion wurde die doppeltwirkende Hochdruck-Hydraulikpumpe integriert. Diese Handhydraulik verfügt über einen Schnellhub bis zum Lastansatz und über einen feinfühligen Normalhub zur Lastanhebung. Bedient wird die Pumpe über einen stabilen und bei Nichtgebrauch abnehmbaren Pumphebel. Ein Überdruckventil verhindert eine Überlastung des Hebesystems.
Das Senken der Last erfolgt feinfühlig über das praktisch dimensionierte Steuerrad. Bei Nichtgebrauch kann der Kran eingeklappt und aufbewahrt werden.

2051515WKP10E

Zubehör:
Traverse bis 500 kg Tragkraft
Art.-Nr.: 2051520TVW

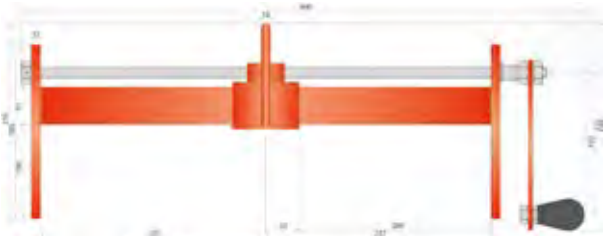

2051515WKP05E

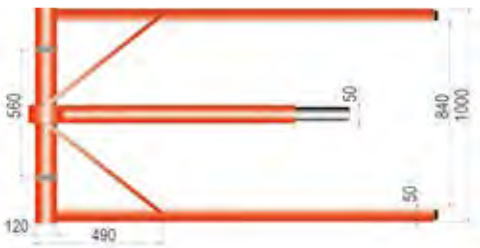

Artikel	2051515WKP05E	2051515WKP10E
Fahrgestell	parallel	parallel
Fahrgestelllänge, mm	1290	1290
Fahrgestellhöhe, mm	160	160
Tragkraft bei Auslegerstellung A1, kg	500	1000
Tragkraft bei Auslegerstellung A2, kg	450	900
Tragkraft bei Auslegerstellung A3, kg	400	800
Tragkraft bei Auslegerstellung A4, kg	350	700
Hub je Pumpbewegung, mit und ohne Last, mm	10/30	10/30
Gewicht, kg	82	95

Versand erfolgt zerlegt im Karton

GEGENGEWICHTSKRAN
GGK PRIMUS

Als sofort einsatzbereiter Allrounder erweist sich der Gegengewichtskran von Schefer. Ideal geeignet für gelegentliche Transporte kleinerer Lasten bis zu 500 kg. Ein nach hinten verlagertes Fahrwerk und ein fünffach verstellbarer Ausleger machen diesen Kran so vielseitig wie flexibel.
Der Werkzeugwechsel ist ebenso einfach zu bewältigen wie das Aufnehmen von Bodenware.
Eine doppeltwirkende Hydraulikpumpe sorgt für müheloses Heben. Auch unter Last ist der Gegengewichtskran dank des in der Deichsel integrierten Lenkrades leicht manövrierbar.
Gerade beim Werkzeugwechsel ist oft nur wenig Rangierplatz vorhanden. Hier überzeugt der Gegengewichtskran mit 180° Lenkeinschlag und geringem Wenderadius durch die kugelgelagerte Deichsel.
Das Fahren erfolgt von Hand, mit oder ohne Last, auf kugelgelagerten Polyamidrädern.
Das Ablasshandrad ermöglicht ein genaues Senken der Last in jeder Position. Gleichzeitig verfügt das Hydraulikaggregat über eine Überlastsicherung sowie eine automatisch schließende Rückholfeder, die ein unkontrolliertes Absenken des Auslegers verhindert. Nach getaner Arbeit lässt sich der Gegengewichtskran mit wenigen Handgriffen zusammenklappen und platzsparend aufbewahren.

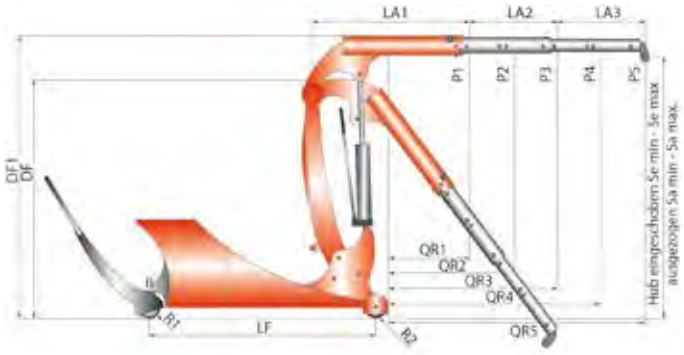

Artikel	2051550GGK						
Auslegestellung			**1**	**2**	**3**	**4**	**5**
Tragkraft	P	kg	500	360	265	210	175
Ausladung vor der Hydraulik	QH	mm	500	790	1080	1370	1660
Ausladung vor den Rädern	QR	mm	465	755	1045	1335	1625
LA1 bis LA3	Länge Ausleger eingeschoben bis ausgeschoben, mm		925-2085				
LF	Länge Fahrgestell (Radstand), mm		1500				
B	Breite Fahrgestell Außen/Innen, mm		800				
DF/DF1	Durchfahrhöhe, Ausleger abgesenkt/waagerecht, mm		1600/1880				
Se min./max	Hubhöhe min. bei LA1/max. bei LA1		970-2300				
Sa min./max.	Hubhöhe min. bei LA3/max. bei LA3		0-2950				
	Hakenlänge ca., mm		225				
R1	Rad, Lastseite Polyamid, mm		2x150				
R2	Rad, Lenkseite Polyamid, mm		1x150				
	Bodenfreiheit, mm		20				
	Eigengewicht, kg		600				
	Gegengewichtsfüllung fest verschweißt		inklusive				
	Hub pro Pumpbewegung bei LA1-LA3 mit/ohne Last maximal, mm		60-120/60-120 mm				

SCHEFER

Manchmal gibt es Aufgaben, die mehr Reichweite und Hubhöhe erfordern.
Wie praktisch ist es dann, wenn der vorhandene Stapler einfach an seine Aufgabe angepasst werden kann.
Der TL Premium verwandelt einen Gabelstapler in einen mobilen Kran – und das ganz unkompliziert.
Die Gabelzinken werden in die Aufnahmetaschen eingefahren. Danach wird der Teleskoplader mit einer Sicherungskette befestigt, um ein Abrutschen zu verhindern.
Der Ausleger ist in den Positionen 0°, 13° und 26° feststellbar. Weitere 14 verschiedene Möglichkeiten zum Ausziehen und Arretieren machen den Teleskoplader zu einem praktischen Hilfsmittel, wenn es darum geht, große Güter zu transportieren oder hohe Regale zu erreichen.
Immerhin bewältigt der TL Premium bis zu 3217 kg Tragfähigkeit und erreicht in maximaler Auslegerstellung 3726 mm.
Wandelbar und flexibel im Einsatz – der TL Premium, ein unverzichtbares Tool in der Lastenbewegung.

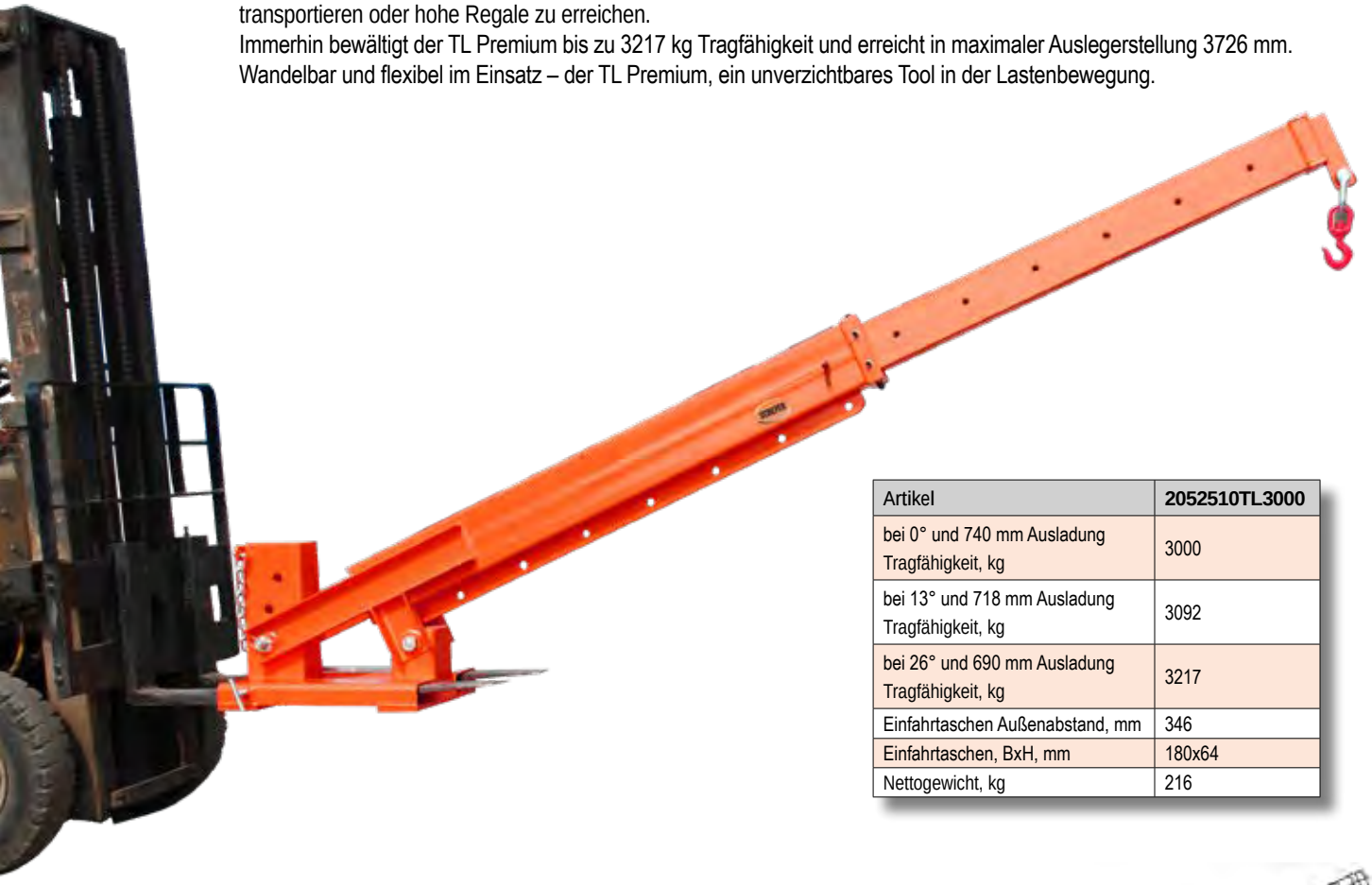

Artikel	**2052510TL3000**
bei 0° und 740 mm Ausladung Tragfähigkeit, kg	3000
bei 13° und 718 mm Ausladung Tragfähigkeit, kg	3092
bei 26° und 690 mm Ausladung Tragfähigkeit, kg	3217
Einfahrtaschen Außenabstand, mm	346
Einfahrtaschen, BxH, mm	180x64
Nettogewicht, kg	216

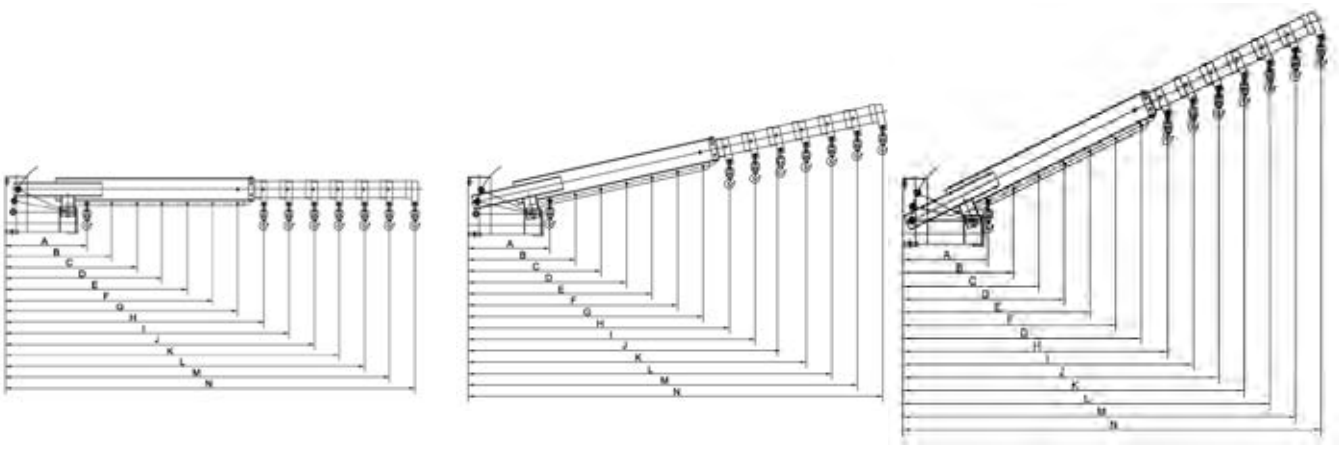

Position:	A	B	C	D	E	F	G	H	I	J	K	L	M	N
bei 0° und Auslegerlänge in mm, Tragfähigkeit, kg	740 3000	969 2291	1198 1853	1427 1556	1656 1341	1885 1178	2114 1050	2352 944	2561 860	2810 790	3039 730	3268 679	3497 635	3726 596
bei 13° und Auslegerlänge in mm, Tragfähigkeit, kg	718 3092	942 2357	1165 1906	1389 1598	1612 1377	1836 1209	2060 1078	2292 969	2516 882	2739 811	2963 749	3186 697	3410 651	3633 611
bei 26° und Auslegerlänge in mm, Tragfähigkeit, kg	690 3217	897 2475	1105 2009	1312 1692	1520 1460	1727 1285	1935 1147	2150 1032	2358 941	2566 865	2772 801	2980 745	3188 696	3395 654

KRANGABEL
KG PREMIUM

Als extrem wandlungsfähig und überaus flexibel präsentiert sich die Krangabel KG Premium beim Transport Ihrer palettierten Güter. Die verstellbaren Zinken, die Höhenverstellung und die 4 m lange Kette zur Ladungssicherung gehören zur serienmäßigen Ausstattung. Der Gewichtsausgleich erfolgt automatisch über eine Rasterverstellung der Aufhängeöse. Die Mindestlast beträgt 20 % der Nennlast.

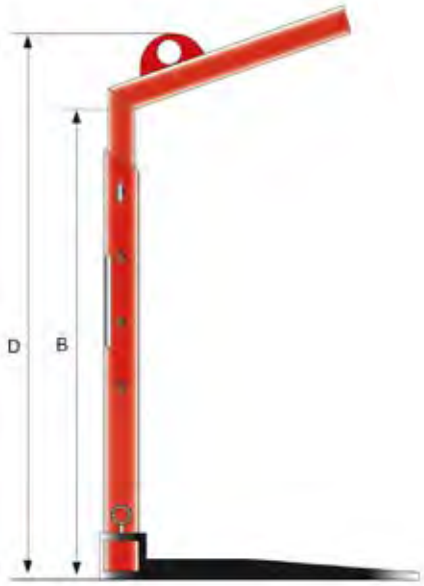

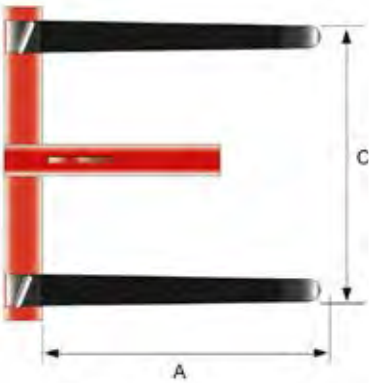

Artikel	2051010KG10	2051010KG15	2051010KG20	2051010KG30
Tragkraft, t	1,0	1,5	2,0	3,0
A, mm	1000	1000	1000	1000
B, mm	1300-2000	1300-2000	1300-2000	1300-2000
C, mm	350-900	350-900	400-900	450-900
D, mm	1650-2350	1650-2350	1655-2355	1720-2420
Gewicht, kg	130	142	190	260
Gabelquerschnitt, mm	100x30	100x40	120x40	120x50

Als extrem wandlungsfähig und überaus flexibel präsentiert sich die Krangabel KG M Premium beim Transport Ihrer palettierten Güter. Die verstellbaren Zinken, die Höhenverstellung und die 4 m lange Kette zur Ladungssicherung gehören zur serienmäßigen Ausstattung. Der Gewichtsausgleich erfolgt manuell über eine Rasterverstellung der Aufhängeöse.

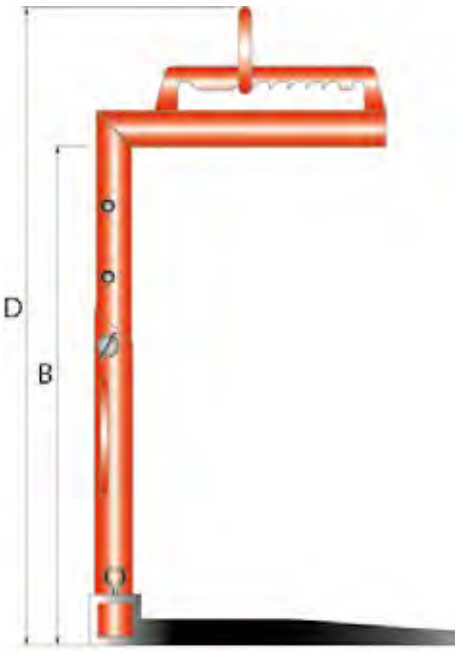

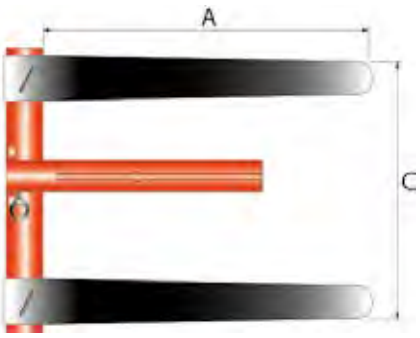

Artikel	2051015KG15M	2051015KG20M	2051015KG30M
Tragkraft, t	1,5	2,0	3,0
A, mm	1000	1000	1000
B, mm	1300-2000	1300-2000	1300-2000
C, mm	350-900	400-900	450-900
D, mm	1540-2240	1580-2280	1670-2370
Gewicht, kg	138	178	270
Gabelquerschnitt, mm	100x40	120x40	120x50

BLECHGREIFER
BG PREMIUM

Für den einfachen Transport von Blechen und Stahlplatten eignet sich der Blechgreifer BG Premium von Schefer. Die anwenderfreundliche Handhabung und das geringe Eigengewicht machen dieses Hebezeug zum unverzichtbaren Element in produzierenden und verarbeitenden Betrieben.

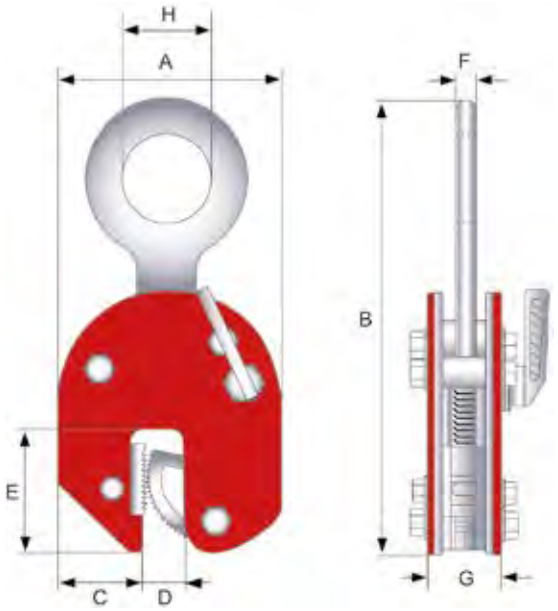

Artikel	2050510BG05	2050510BG10	2050510BG20	2050510BG30	2050510BG50
Tragfähigkeit, kg	500	1000	2000	3000	5000
Greifbereich, mm	0-15	0-20	0-25	0-30	0-50
A, mm	103	138	164	193	240
B, mm	212	294	370	418	450
C, mm	34,5	51	59	56	65
D, mm	15	20	25	30	50
E, mm	43	63	76	85	90
F, mm	10	12	16	20	22
G, mm	36	50	52	78	88
H, mm	30	48	68	74	80
Gewicht, kg	2	4,8	6,5	15	23

BLECHGREIFER
BGH PREMIUM HORIZONTAL

Die anwenderfreundliche Bedienung und das geringe Eigengewicht machen dieses Hebezeug zum unverzichtbaren Element in produzierenden und verarbeitenden Betrieben.

Der horizontale Blechgreifer BGH Premium bietet sich besonders für das Heben von Blechen aus Stahl an. Das funktionale Werkzeug zum Heben und Transportieren von Stahlbauteilen verfügt über einen großen Greifbereich. Je nach Modell bis zu 51 mm und einer Tragfähigkeit bis zu 4000 kg.

Der Hebelmechanismus des Greifers ist optimal verschweißt und somit vor vorzeitigem Verschleiß geschützt. Ebenso bieten die Greifbacken die Möglichkeit für ein langlebiges, effizientes Produkt.
So bleibt die zu hebende Last stets gesichert und fest umklammert.
Es wird generell ein paarweiser Einsatz empfohlen.

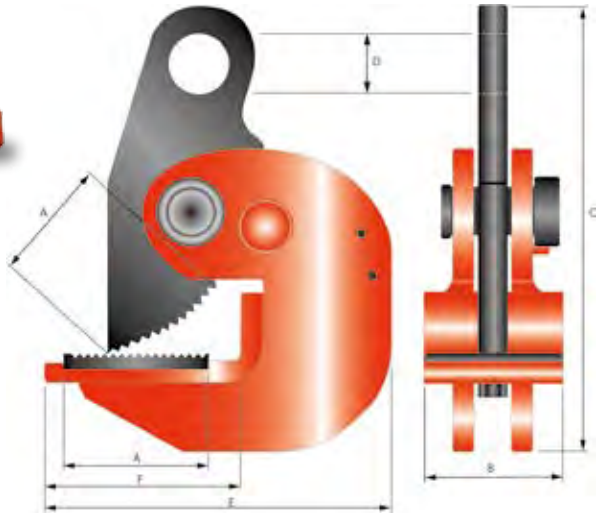

Artikel		2050520BGH10	2050520BGH20	2050520BGH40
Tragfähigkeit, kg		1000	2000	4000
Greifbereich, mm	A	0-29	0-44	0-51
Gesamtbreite, mm	B	65	67	70
Gesamthöhe, mm	C	205	254	258
Ösendurchmesser, mm	D	25	30	30
Gesamtlänge, mm	E	155	180	177
Einschubtiefe max. mm	F	89	97	97
Gewicht, kg		3,7	5,5	6,3

SCHEFER

SICHERHEITSKLEMME automatisch
SKA PREMIUM

Sicheres Heben. Präzises Positionieren. Schonende Montage.
Die Sicherheitsklemme SKA Premium von Schefer ist die professionelle Lösung für das sichere und effiziente Heben von Sandwichpaneelen im Industrie-, Gewerbe- und Hallenbau.
Sie ermöglicht eine kontrollierte Aufnahme und Positionierung von Dach- und Wandpaneelen, Fassadenelementen, Kühlhaus- oder Isolierpaneelen im Hallen- und Industriebau, ohne die empfindlichen Deckschichten oder den Dämmkern zu beschädigen.
Die Klemme ist für den Einsatz an Krananlagen, Teleskopladern oder anderen Hebesystemen ausgelegt und gewährleistet eine sichere Lastaufnahme. Bei langen, großformatigen Elementen wird der Einsatz von zwei Sicherheitsklemmen zwingend empfohlen.
Großflächige, rutschhemmend beschichtete Klemmbacken greifen das Paneel beidseitig und verteilen die Last gleichmäßig über eine breite Auflagefläche. Dadurch werden punktuelle Druckbelastungen vermieden und die Oberflächen optimal geschützt.
Die Klemmbacken können auf die jeweilige Paneelstärke von 30 bis 120 mm eingestellt werden. Die Anpresskraft richtet sich durch die Hebelwirkung nach dem Gewicht des Paneels. Kugelsperrbolzen sorgen für zusätzliche Sicherheit.

Der großzügig bemessene Einhängering kann auch für größere Kranhaken eingesetzt werden.

Die automatische Sicherheitsklemme SKA Premium ist optimal geeignet für das präzise Einsetzen langer und empfindlicher Bauelemente und Montagearbeiten in großen Höhen.

Artikel	**2050530SKA**
Tragfähigkeit, kg	250
Greifbereich, mm	30 - 120
Maße B x T x H, mm	250 x 255 x 360
Greifbacke L x H, mm	254 x 124
Aufhängering Innenmaß, mm	126 x 63
Aufhängering Stärke, mm	13
Gewicht, kg	11

Für tatkräftige Unterstützung und zusätzliche Sicherheit bei Ladevorgängen von Sattelaufliegern, Trailern und Anhängern sorgt der Hebebock HBS Premium von Schefer.

Zeit ist Geld – deshalb werden immer öfter Anhänger an Rampen abgestellt, während die Zugmaschine andere Aufträge erledigt.
Ein Umkippen oder ein Stützenbruch stellen ein hohes Risiko für Auflieger dar, die nicht an der Kupplung unterfüttert abgestellt werden.
Die am Trailer angebrachten Stützen sind für die Zuladung und das Eigengewicht ausgelegt. Beim Ladevorgang mittels Stapler, wirken jedoch dessen Gewicht und die physikalischen Kräfte von Bremsvorgang und Beschleunigung zusätzlich.
Das Kipprisiko steigt und damit die Gefahr für Mensch und Güter.
Von den Berufsgenossenschaften wird daher bereits seit längerem auf mehr Sicherheit beim Be- und Entladen von Trailern gedrängt.

Mit dem Hebebock hält ein weiteres Sicherheitstool Einzug in die Welt der Lastenbewegung.

Die massive, pulverbeschichtete Stahlkonstruktion besticht durch eine Tragfähigkeit von bis zu 36,0 t und ist doch, dank der ergonomischen Griffe und 3-fach Bereifung aus Gummi, gut im Handling.
Unter den Auflieger eingeschoben, sorgt die stabile Bodenplatte des Hebebocks für einen sicheren Stand. Nun kann die robuste Aufnahmeplatte mittels Ratschenhebel passgenau angehoben werden.

Der Hebevorgang erfolgt über das Spindelhubelement. Am Ratschenhebel befindet sich die Umschaltvorrichtung. Je nach Einstellung bewegt sich das Spindelhubelement nach oben oder unten.

Das im Hebebock verbaute Spindelhubelement ist selbsthemmend. Einmal in Position gebracht, bleibt die Last exakt an Ort und Stelle.

Bei längeren Standzeiten des Aufliegers kann das Spindelhubelement zusätzlich durch eine Schraubensicherung fixiert werden.

Spindelhubelemente kommen dann zum Einsatz, wenn hohe Lasten bei mittleren Arbeitszyklen und moderaten Hubgeschwindigkeiten präzise positioniert und bewegt werden sollen, sowie zuverlässig in Position bleiben müssen.

Ein Kippen des Trailers beim Befahren, z.B. eines Gabelstaplers, kann mit dem Hebebock effektiv verhindert werden.

Artikel	2020620HBS36
Statische Tragfähigkeit, t	36,0
Hublast, t	18
Höhe min., mm	1000
Höhe max., mm	1350
Auflagefläche LxB, mm	610x160
Breite, mm	610
Tiefe, mm	840
Hub, mm	350
Hub je volle Hebelbewegung, mm	ca. 4
Eigengewicht, kg	75

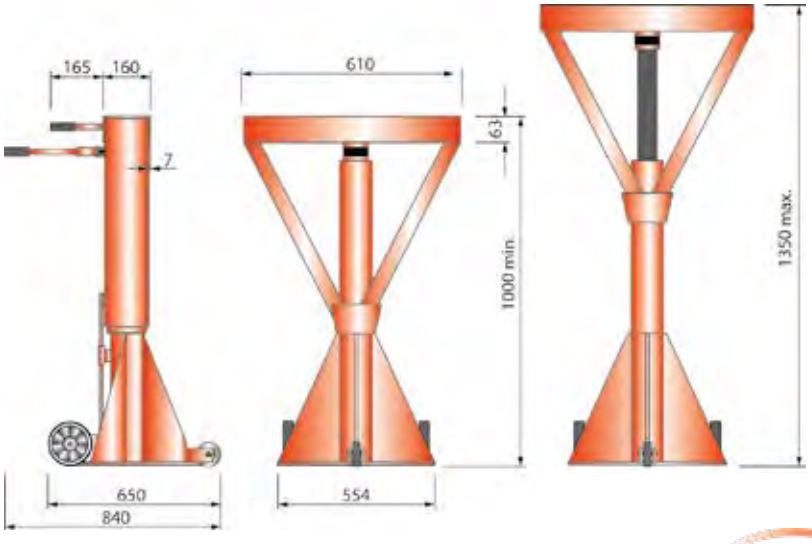

SCHEFER

UNTERSTELLBOCK
UB PREMIUM

Einfach und praktisch: Sichern Sie schwere Lasten zuverlässig mit dem Schefer Unterstellbock UB Premium. Der in 3 verschiedene Höhen verstellbare Stempel beim 1,0 t Unterstellbock und in 5 verschiedenen Höhen beim 1,5 t und 5,0 t Unterstellbock, ist aus Vollmaterial gefertigt. Die Aufnahmeplatte ist mit dem Stempel fest verschweißt und die Arretierung erfolgt mittels Steckbolzenverbindung.

1,5 t

1,0 t

5,0 t

Artikel	2020610UB2N	2020610UB3N	2020610UB5N
Tragfähigkeit, t	1,0	1,5	5,0
Höhe min., mm	291	322	390
Höhe max., mm	391	490	660
Hub, mm	100	168	270
Eigengewicht, kg	1,9	2,4	11,4
Hinweis: Die Artikel 2020610UB2N und 2020610UB3N sind nur paarweise erhältlich.			

8

TRANSPORTSICHERUNG

SCHEFER

RATSCH-LASTENSPANNER
RLS PREMIUM

Hart im Nehmen – der RLS Premium sichert und verspannt Ihre Güter mittels Hebelkraft. Durch beidseitig angebaute Haken kann der Ratsch-Lastspanner mit Ketten oder Parallelhaken kombiniert werden und eignet sich daher ideal für den Transport von Bau- und Landmaschinen, Staplern oder auch Kleincontainern. Serienmäßig ausgestattet mit Haken- und Ausdrehsicherung.

Artikel	2011010RLS8	2011010RLS10	2011010RLS13
Zurrkraft, t	4,0	6,3	10,6
Spannweg min. - max., mm	580-780	600-880	700-850
Hakenöffnung, mm	8	10	13
Gewicht, kg	4,7	5,5	8,4

Wenn es darum geht, schwere Lasten sicher zu befestigen, leisten die Schefer-Zurrgurte unverzichtbare Dienste.
Für ein Maximum an Sicherheit sorgen das hochwertige, abriebfest beschichtete Polyester mit Doppelhaken, sowie eine hochwertig verarbeitete Ratsche, die ein problemloses Nachspannen der Last ermöglicht. Außer bei Artikel 2040510ZG025 - dieser ist einteilig und verfügt über ein Klemmschloss.
Mit den verschieden erhältlichen Bandbreiten passt sich der Zurrgurt an seinen Lasteinsatz optimal an.

ZG025 Premium

ZG05 Premium

ZG10 Premium

ZG20 Premium

ZG50K Premium

Artikel	2040510ZG025	2040510ZG05	2040510ZG10	2040510ZG20	2040510ZG50K
Zugkraft –/⌔, daN	250/500	500/1000	750/1500	1000/2000	2500/5000
Bandlänge, m	3,0 endlos	5,0 endlos	0,3+4,7	0,5+5,5	0,5+7,5
Bandbreite, mm	25	25	25	35	50
Hinweis: Der Artikel 2040510ZG025 ist nur paarweise erhältlich.					

Messe Impressionen

SCHEFER

SCHEFER – weil Kompetenz Sicherheit bietet

So vielfältig die Anwendungen auch sind, Schefer bietet durch sein Drei-Säulen-Konzept

FÖRDERGERÄTE · HEBEZEUGE · SERVICE

die optimale Lösung – in allen Branchen und Märkten.

Wir garantieren sach- und fachgerechte Beratung durch unsere qualifizierten Mitarbeiter und den von uns geschulten Fachhandel.
Spezialisierte Mitarbeiter befassen sich mit Sonderaufgabenstellungen rund um die Welt des Hebens und Bewegens.

Immer dann, wenn die Kraft des Menschen oder Gesetze und Verordnungen den Warenfluss einschränken, sind wir gefordert. Mit jahrzehntelanger Erfahrung und durch kompetente Beratung ermitteln wir den Produktbedarf des Kunden und führen Projektberatungen durch.

Lasten intelligent zu bewegen ist die wirtschaftlichste und effizienteste Art, den Umschlag zu steigern. Dieser Grundsatz gilt auch für unser Logistikzentrum, wo durch einheitliche Kontrollen die Qualität und Sicherheit unserer Produkte ständig geprüft und überwacht wird. Ausgezeichnete Produktqualität sorgt für schnellen Warenfluss und optimale Logistikprozesse bei unseren Geschäftspartnern.

SCHEFER SERVICE

BERATUNG

Das richtige Produkt für den geplanten Einsatz zu finden ist nicht immer leicht.
Wir beraten Sie gerne

- um die effizienteste Lösung zu finden
- um die wirtschaftlich beste Möglichkeit zu bieten
- und Ihnen die Entscheidung zu erleichtern.

Persönlicher Kontakt zum Kunden, von Anfang an, ist unsere Maxime.

REPARATUR-SERVICE

Wir sind auch nach Inbetriebnahme Ihres Produktes für Sie präsent. Fachberater stehen für technische Fragen zur Verfügung und unsere qualifizierten Servicetechniker überprüfen und lösen Störungen, falls erforderlich, auch vor Ort beim Kunden. Wir hören unseren Kunden zu, um unsere Produkte zu optimieren und aus Fehlern zu lernen.

WARTUNGS-SERVICE

So wenig wie möglich, jedoch so viel wie nötig – wir stimmen den Umfang Ihres Wartungsvertrages mit Ihnen ab, um auch hier die wirtschaftlich sinnvollste Lösung zu bieten.

- dass Wartungszyklen eingehalten werden und somit Schäden am Gerät erst gar nicht entstehen können.
- dass gesetzliche Bestimmungen hinsichtlich der Geräteprüfung erfüllt sind.

ERSATZTEIL-SERVICE

Selbstverständlich halten wir die gängigsten Verschleissteile auf Lager, damit für Sie keine Ausfallkosten entstehen.
Gerne stellen wir Ihnen auch Ersatzteilpakete zusammen.

Stand: 02/2026
Schefer Deutschland

schefer-deutschland.de

SCHEFER

Schefer Deutschland
Winterbruckenweg 36
86316 Friedberg-Derching

Telefon: +49 (0) 821.56749.0
Telefax: +49 (0) 821.56749.3320

kontakt@schefer-deutschland.de
www.schefer-deutschland.de