SCHEFER

FÖRDERGERÄTE
HEBEZEUGE

Betriebs- und Wartungsanleitung für
Palettenwickler PW Premium
Typ 3401010PW1650

www.schefer-deutschland.de

CE

INHALTSVERZEICHNIS

1 ..... Werter Kunde 3
Gewährleistung 3
Ausschluss der Haftung 3
Warnhinweis 3

2 ..... Wichtige Hinweise 4
Technische Daten 4

3 ..... Hauptkomponenten 5

4 ..... Vorschriften 5

5 ..... Bestimmungsgemäße Verwendung 5

6 ..... Sicherheitshinweise ..... 6 - 7
Weitere Risikofaktoren 7

7 ..... Inbetriebnahme 8
7.1 Einrichten und Anschalten der Maschine 8
7.2 Das Display ..... 9 - 11

9 ..... Reinigung und Schmierung 12

10 ..... Betriebsstörungen und deren Beseitigungen 12

11 ..... Schaltpläne ..... 13 - 15

Notizen ..... 16 - 17

EU-Konformitätserklärung 18

Prüfnachweis 19

1. Werter Kunde!

Mit dem Palettenwickler steht Ihnen eine zuverlässige, technisch ausgereifte Maschine zur Verfügung, deren Konzept bis ins Detail stimmt. Wirtschaftlichkeit, Vielseitigkeit und Bedienerfreundlichkeit – das sind die herausragenden Merkmale der Maschine. Durch kompakte Bauweise, einfache Bedienung, hohe Zuverlässigkeit und überzeugende Qualität bringt der Palettenwickler große Leistungen.
Der Palettenwickler ist mit dem CE-Zeichen versehen. Das Zeichen besagt, dass der Hersteller für diese Maschine eine EU-Konformitätserklärung abgegeben hat.
Diese Erklärung bescheinigt, dass die Maschine die Forderungen der EG-Richtlinien erfüllt.
Vor der Inbetriebnahme ist die Betriebsanleitung aufmerksam zu lesen. Erst wenn deren Inhalt vollständig verstanden wurde, darf mit dem Gerät gearbeitet werden!
Sämtliche Sicherheitshinweise sind genauestens zu befolgen!
Diese Bedienungsanleitung ist wie ein Dokument aufzubewahren!
Beim Empfang sollte der Palettenwickler auf Transportschäden überprüft werden.
Schadhafte Palettenwickler dürfen nicht in Gebrauch genommen werden.

Gewährleistung

Die Gewährleistung schließt Material- und Montagefehler an Teilen ein, die sich bei der Prüfung durch den Hersteller als falsch oder für den normalen Gebrauch als unzureichend erwiesen haben und innerhalb der Gewährleistungszeit von 12 Monaten an den Hersteller kostenfrei zurückgesandt wurden.

Ausschluss der Haftung

Der Hersteller übernimmt keine Haftung für Personen oder Sachschäden, die infolge von Mängeln oder Fehlern an dem gelieferten Palettenwickler oder durch fehlerhafte Verwendung entstanden sind.
Der Hersteller übernimmt ebenfalls keine Haftung für entgangene Gewinne, Betriebsausfallzeiten, Verluste oder ähnliche indirekte Verluste, die dem Käufer entstanden sind. Drittschäden, gleich welcher Art, sind vom Ersatz ausgeschlossen.

Warnhinweis

Lesen Sie alle Anweisungen sorgfältig durch, bevor Sie das Gerät in Betrieb nehmen.

Die Nichteinhaltung der Sicherheitsregeln und anderer grundlegenden Sicherheitsvorkehrungen kann zu schweren Verletzungen führen.

Bewahren Sie diese Anleitung griffbereit auf, um sie bei Bedarf nachlesen zu können und um sie bei künftigen Wartungsarbeiten zur Hand zu haben.

Firma _____

_____

_____

Typ _____

Prüfnummer _____

Bitte beachten: Unsere Geräte sind nur für den Innenbereich geeignet!

2. Wichtige Hinweise

CE-KONFORM: Dieses Produkt entspricht den EG-Richtlinien

LESEN SIE DAS HANDBUCH! Lesen Sie das Benutzer- und Wartungshandbuch sorgfältig durch und machen Sie sich mit den Bedienelementen vertraut, um die Maschine richtig zu benutzen und um Verletzungen und Beschädigungen am Gerät zu vermeiden.

ACHTUNG! Die Nichtbeachtung der Sicherheitszeichen und Warnhinweise an der Maschine, sowie die Nichtbeachtung der Sicherheits- und Bedienungsanweisungen kann zu schweren Verletzungen und sogar zum Tod führen.

Vor Regen und Spritzwasser schützen!

Tragen Sie Schutzkleidung!

Nicht rauchen und keine offene Flamme!

Technische Daten

Artikel	3401010PW1650
Durchmesser Drehteller, mm	1650
Höhe Drehteller, mm	85
Traglast, kg	2000
Geschwindigkeit Drehteller max., U/Minute	12
Paletten pro Stunde max.	40
Wickelhöhe max., mm	1950
Gesamthöhe, mm	2450
Gesamtbreite, mm	1650
Gesamtlänge, mm	2650
Gewicht, kg	450
Drehtischmotor, kW	0,75
Folienvorschubmotor, kW	0,40
Spannung, V/Hz	230/50

3. Hauptkomponenten

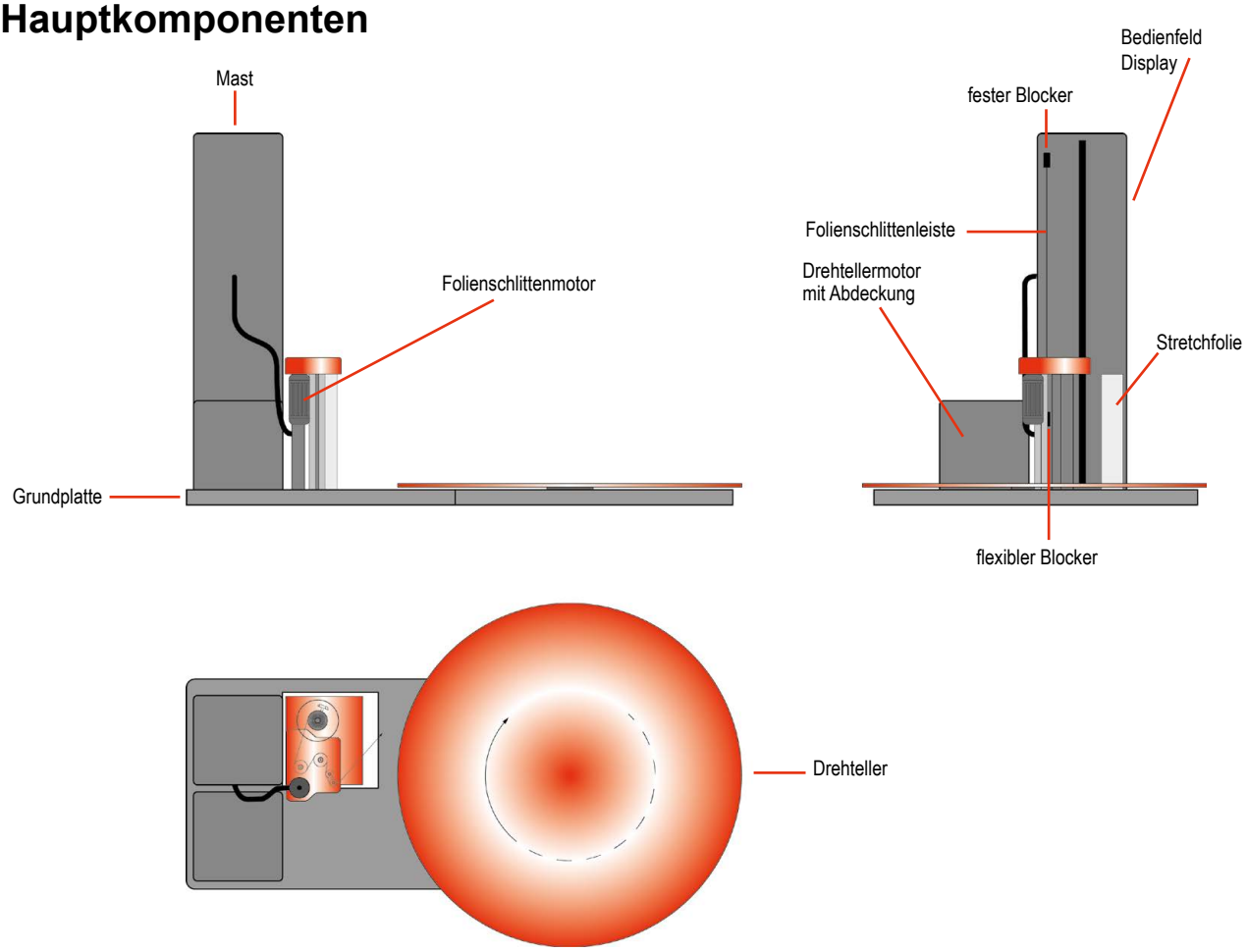

4. Vorschriften

Sehr geehrter Kunde!
Diese Anleitung enthält wichtige Informationen und Hinweise für den richtigen und sicheren Gebrauch und die Wartung des Palettenwicklers.
Nachfolgend wird die handelsübliche Bezeichnung des Gerätes in dieser Anleitung durch die Bezeichnung „Maschine“ ersetzt.
Die Anleitung ist Teil der Maschine. Lesen Sie sie vor der ersten Benutzung der Maschine gründlich durch und bewahren Sie sie zum späteren Nachschlagen auf. Wenn die Maschine an andere Personen weitergegeben wird, legen Sie die Bedienungsanleitung immer zur Maschine.
Bitte beachten Sie die Sicherheitshinweise!

Bitte lesen Sie die ganze Anleitung, um Missverständnisse, Maschinenschäden oder gar Verletzungen zu vermeiden!
Aufgrund der ständigen Weiterentwicklung unserer Produkte können die Abbildungen leicht abweichen.

5. Bestimmungsgemäße Verwendung

Die Maschine darf nur für den bestimmungsgemäßen Gebrauch verwendet werden! Jede andere Verwendung gilt als Fehlgebrauch.
Zur bestimmungsgemäßen Verwendung gehört auch das Beachten und Befolgen aller Sicherheitsvorschriften und der Montageanleitung, sowie der Betriebs- und Wartungsanweisungen, die in dieser Anleitung aufgeführt sind.
Alle Personen, die die Maschine benutzen und warten, müssen mit dieser Anleitung vertraut sein und über die möglichen Gefahren der Maschine informiert werden.
Die Maschine ist für den Transport von Gütern im Rahmen der maximal zulässigen Tragfähigkeit bestimmt.

⚠ Warnung!

Das Entfernen oder Verändern der Sicherheitsbestandteile kann zu Schäden am Gerät und zu schweren Verletzungen führen!
HÖCHSTE VERLETZUNGSGEFAHR!

6. Sicherheitshinweise

Umgebungsbedingungen
Die Maschine darf nur unter folgenden Bedingungen betrieben werden:
- Luftfeuchtigkeit max.70%
- Temperatur +1°C bis +50°C (+41°F bis + 104°F)
- Das Gerät darf einer Temperatur von über 80°C **nicht** ausgesetzt werden.
- Lagern Sie es **nicht** in der prallen Sonne.

Unzulässige Verwendung
Die Maschine darf unter folgenden Bedingungen **NICHT** in Betrieb genommen werden:
- Der Betrieb der Maschine außerhalb der in dieser Anleitung beschriebenen technischen Grenzen ist verboten.
- Der Betrieb der Maschine ohne die vorgesehenen Schutzvorrichtungen ist verboten.
- Die Verwendung der Maschine für einen nicht zertifizierten Einsatz ist untersagt.
- Die Verwendung der Maschine, die nicht den vorgeschriebenen Abmessungen entspricht, ist verboten.
- Unterlassen Sie jegliche Veränderung und Manipulation an der Maschine und ihrer Teile.
- Es ist verboten, die Maschine für andere Zwecke, als in dieser Bedienungsanleitung beschrieben, zu verwenden.
- Es ist verboten, den unmittelbaren Arbeitsbereich während der Durchführung der Arbeiten zu verlassen.
- Nur für die Nutzung im Innenbereich! Verwenden Sie den Palettenwickler nur in trockener und nicht explosionsgefährdeter Umgebung.
- Verwenden Sie den Palettenwickler nur auf ebenem Untergrund.
- Die Maschine darf nur von qualifiziertem und autorisiertem Personal genutzt werden.
- Nur gesunde Erwachsene dürfen die Maschine bedienen.
- Verwenden Sie die Maschine nur für Packware.
- Schalten Sie das Gerät nicht an, wenn Menschen auf dem Drehteller stehen.
- Steigen Sie während der Nutzung nicht auf den Drehteller und halten Sie ausreichend Abstand.
- Fassen Sie nie während der Nutzung in den Folienschlitten.
- Die Maschine darf nur zum umwickeln und zum stabilisieren von Produkten mit regulären Formen oder mit Formen, die eine stabile Umwicklung ermöglichen, verwendet werden.
- Beim Verpacken von Flüssigkeiten oder weichen Waren müssen Sie darauf achten, dass die Inhalte nicht entweichen/ auslaufen können.
- Nutzen Sie den Palettenwickler nicht bei losen Produkten.
- Stellen Sie die Geschwindigkeit so ein, dass die zu umwickelnden Produkte nicht kippen/ herabfallen.
- Das Verschieben oder Entfernen des festen oberen und unteren Blockers ist verboten!
- Nutzen Sie die Maschine nur mit der dafür vorgesehenen Folie.
- Halten Sie sich an alle Vorgaben des technischen Datenblatts.
- Greifen Sie nicht an den Innenmast, während das Gerät in Betrieb, eingeschaltet oder am Strom angeschlossen ist. Es besteht Verletzungsgefahr.
- Machen Sie das Gerät vor jeder Wartung oder Reparatur stromfrei.
- Tragen Sie keine Krawatten oder lose hängende Kleidung, wenn Sie die Maschine benutzen oder warten.
- Um Verletzungen von Personen durch herabfallende Güter zu vermeiden, sollte sich der Bediener der Maschine erst nähern, wenn die Umwicklung beendet ist und die Maschine stillsteht.
- Wenn das Gerät maschinell angehoben werden soll, muss es zunächst gesichert werden.
- Transportieren Sie das Gerät möglichst nicht, oder nur vorsichtig mit einem Gabelstapler.
- Bitte stellen Sie das Gerät, solange Sie es nicht nutzen, in einem Gebäude ab.
- Melden Sie sich bei uns, wenn Teile der Maschine ersetzt werden müssen.
- Prüfen und Warten Sie den Palettenwickler regelmäßig (nach einem Jahr durch einen Fachkundigen).
- Nicht durch den Hersteller genehmigte Modifikationen und Veränderungen an dem Gerät führen zu Ausschluss der Gewährleistung.

Sicherheitshinweise an der Maschine
Fehlende oder nicht lesbare Sicherheitsaufkleber müssen sofort ersetzt werden!
Die örtlich geltenden Gesetze und Vorschriften können das Mindestalter des Bedieners festlegen und die Benutzung dieser Maschine einschränken!
Um Fehlfunktionen, Maschinendefekte und Verletzungen zu vermeiden, lesen Sie die folgenden Sicherheitshinweise sorgfältig durch.

Allgemeines
Die Nichtbeachtung der Anweisungen und Sicherheitsregeln, insbesondere der Warnungen und Warnhinweise
dieses Handbuches, kann zu materiellen Schäden, schweren Verletzungen oder zum Tod führen. Bitte lesen Sie sich dieses Handbuch sorgfältig durch, bevor Sie Wartungs- und Reparaturarbeiten an der Maschine durchführen.
Benutzen Sie die Maschine nur bei ausreichender Beleuchtung, damit ein sicherer Betrieb gewährleistet werden kann.
Bei Müdigkeit, verminderter Konzentration oder unter Einfluss von Alkohol und/oder Drogen ist die Arbeit an der Maschine strengstens untersagt!
Vorsicht bei rutschigen Verhältnissen:
Rutschgefahr - Verletzungsgefahr.
Bei der Arbeit robustes und rutschfestes Schuhwerk tragen.
Rutschen/Stolpern/Fallen sind eine der Hauptursachen für schwere Verletzungen oder Tod.
Die Maschine darf nur von geschulten Personen bedient

werden (Kenntnis und Verständnis dieser Anleitung), die keine Einschränkungen der motorischen Fähigkeiten haben.
Halten Sie die Maschine bei der Benutzung mit beiden Händen fest.
Unbefugte Personen, insbesondere Kinder und nicht geschultes Personal, müssen von der laufenden Maschine ferngehalten werden!
Wenn Sie die Maschine an Dritte weitergeben, muss diese Anleitung an der Maschine angebracht werden.
Überprüfen Sie das Gerät vor dem Start.
Vergewissern Sie sich nach einer Störung, dass sich das Gerät in einwandfreiem Zustand befindet.
Seien Sie besonders vorsichtig, wenn Sie in der Nähe von Wasser (beispielsweise Schwimmbecken oder Gartenteichen) arbeiten. Benutzen Sie das Gerät niemals bei Regen oder in feuchten, nassen Räumen. Nehmen Sie das Gerät vor allen Wartungs- und Einstellarbeiten vom Strom!

6.1 weitere Risikofaktoren

Trotz bestimmungsgemäßer Verwendung verbleiben gewisse Restrisiken. Aufgrund der Konstruktion und des Aufbaus der Maschine können gefährliche Situationen auftreten, die in dieser Betriebsanleitung wie folgt gekennzeichnet sind:

⚠ Gefahr! Dieser Sicherheitshinweis weist auf eine unmittelbare Gefahrensituation hin, die, wenn sie nicht vermieden wird, zum Tod oder zu schweren Verletzungen führen kann.

⚠ Warnung! Dieser Sicherheitshinweis weist auf eine potenziell gefährliche Situation hin, die, wenn sie nicht vermieden wird, zu schweren Verletzungen oder sogar zum Tod führen kann.

⚠ Vorsicht! Dieser Sicherheitshinweis weist auf eine potenziell gefährliche Situation hin, die, wenn sie nicht vermieden wird, zu leichten oder mittelschweren Verletzungen führen kann.

HINWEIS

Ein solcher Sicherheitshinweis weist auf eine potenziell gefährliche Situation hin, die, wenn sie nicht vermieden wird, zu Sachschäden führen kann. Ungeachtet aller Sicherheitsvorschriften sind und bleiben Ihr gesunder Menschenverstand und Ihre entsprechende fachliche Eignung/Schulung der wichtigste Sicherheitsfaktor für den fehlerfreien Betrieb der Maschine. Sicheres Arbeiten hängt in erster Linie von Ihnen ab.

7. Inbetriebnahme

Das Gerät darf nur in einwandfreiem Zustand betrieben werden. Prüfen Sie das Gerät vor jeder Benutzung.
Prüfen Sie insbesondere die Sicherheitseinrichtungen, elektrischen Bedienelemente, die elektrischen Leitungen und die Verschraubungen auf Beschädigungen und achten Sie darauf, dass diese ordnungsgemäß angezogen sind.
Tauschen Sie beschädigte Teile aus, bevor Sie das Gerät in Betrieb nehmen.

⚠Warnung!

Vor allen Wartungs- und Einstellarbeiten müssen Sie das Gerät vom Strom nehmen!

7.1 Einrichten und Anschalten der Maschine

Vorsicht! Trennen Sie die Maschine vollständig vom Strom bis die Folie komplett eingelegt ist. Diesen Vorgang sollten Sie ebenfalls wiederholen, wenn die Folie ausgetauscht oder erneuert wird!
Montieren Sie die vorgeschriebene Folie am Folienschlitten und legen Sie sie wie in Abb 21 um die jeweiligen Zylinder.

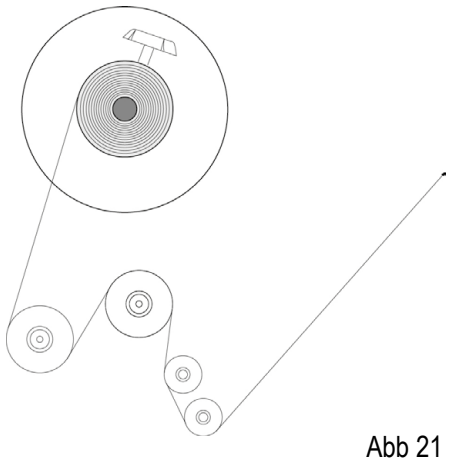

Abb 21

Beim Einbau des Folienschlittens, setzen sie ihn vor die Hauptsäule, heben Sie den Folien-Schlitten um 100-150mm an, starten Sie den „Film hoch“, um die Folienrahmenbefestigung in der Höhe einzustellen, so dass der Filmrahmenbefestigungssockel mit der der aufrechten Filmsäule verbunden und mit Schrauben befestigt ist.

Transmembran-Verfahren

- Das sternförmige Handrad entspannen und die Teleskop-Foliendruckstange hochziehen.
- Bringen Sie die Teleskopfolie in die axiale Position, drücken Sie die Druckstange nach unten und verriegeln Sie den sternförmigen Griff.

  Achten Sie auf die korrekte Bewegungsrichtung der einziehbaren Membrane entsprechend der rechten Abbildung.

- Platzieren Sie die zu umwickelnde Palette vorsichtig auf dem Drehteller und achten Sie darauf, dass sie nicht über den Drehtellerrand ragt.
- Stellen Sie sicher, dass der Folienschlitten nach obiger Beschreibung montiert und vorbereitet ist.
- Verknoten Sie das Ende der Stretchfolie mit der Palette.
- Schalten Sie den Strom ein und entsperren Sie den Not-Aus-Schalter.
- Drehen Sie den Sicherungsschalter im Uhrzeigersinn nach rechts.
- Das Display schaltet sich an.

Sie können zwischen einem manuellen und einem automatischen Modus wählen. Wir empfehlen die Nutzung des automatischen Betriebs.

7.2 Das Display

1. Main power switch (Hauptnetzschalter)
Damit wird das An- und Ausschalten der Maschine gesteuert (auch bei Notabschaltung), „Ein“ bzw. „Aus“ (Abb 22).

2. Emergency stop switch (Not-Aus-Schalter)
Nach dem Drücken während der Notabschaltung werden alle Steuerungen angehalten. Im Uhrzeigersinn drehen, um in den Wartezustand zurückzukehren (Abb 22).
Wir der Not-Aus-Schalter betätigt, wird NUR die Folienwicklung und der Drehteller gestoppt.

3. Automatic operation mode (automatischer Betriebsmodus)
Drücken Sie direkt auf Start (grüner Knopf), um in den automatic wrapping mode (automatischen Verpackungsmodus) zu gelangen (Abb 22).

Abb 22

Touchscreen: (Abb 23)
Schalten Sie den main power switch (Hauptnetzschalter) ein, der Touchscreen zeigt den folgenden Bildschirm an (Abb 23), Sie können die Sprache, den Betriebsbildschirm, den Parameterbildschirm, den Signalbildschirm und die Settings auswählen, → Kommunikationseinstellungen.

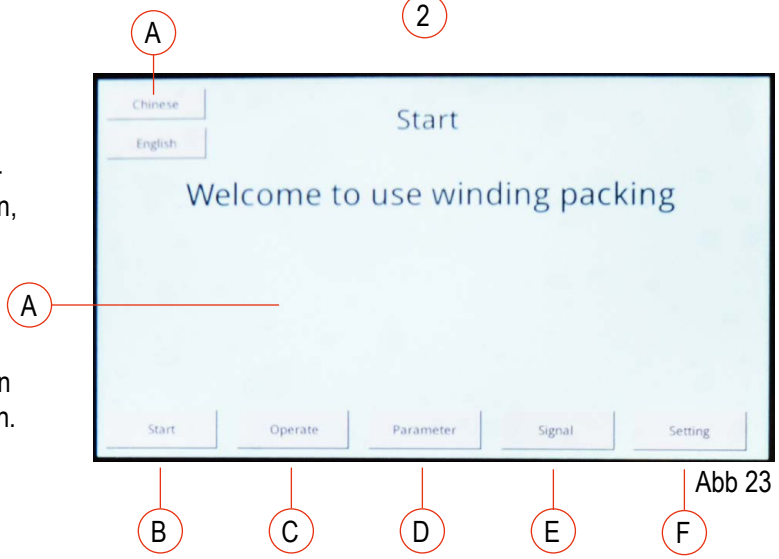

Abb 23

- Boot screen (Startbildschirm): (A)
  Die Sprache kann gewechselt werden.
  Wenn Sie sich in einer anderen Einstellung befinden, können Sie mit Betätigung der Taste „Start“ (B) hierher zurückkehren.

- Operate: (C)
  Diese Anzeige wählen Sie, um die Geschwindigkeiten einzustellen.

- Parameter: (D)
  Im Parameter screen wird der komplette Automatik-Modus eingestellt.

- Signal: (E)
  Alle Einstellungen und Statistiken (output und input) werden angezeigt

- Setting: (F)
  Administrator-Einstellungen (Passwort erforderlich)

Operate (Operation screen): (Abb 24):

- Turntable speed (Umdrehungsgeschwindigkeit Drehteller)
- Up speed (Steiggeschwindigkeit Folienschlitten)
- Down speed (Senkgeschwindigkeit Folienschlitten)
- Film deeding speed (Abwickelgeschwindigkeit der Folie)

- Turntable on (Einschalten des Drehtellers)
- Film up (Folienschlitten fährt nach oben)
- Film down (Folienschlitten fährt nach unten)
- Film delivery (Folie wickelt sich ab)
- Pause (Pause)
- Reinforce (Verstärkte Wicklung aktivieren)

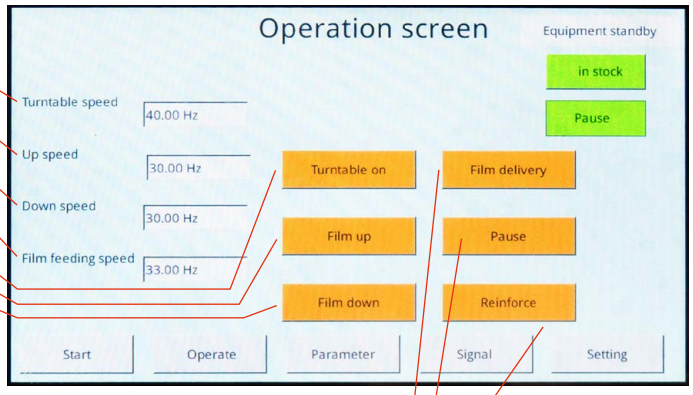

Abb 24

- Film up: (Abb 25)
  Halten Sie die Taste film up gedrückt, der Folienschlitten fährt hoch, lassen Sie sie los, der Folienschlitten stoppt. Wenn der Fahrschalter (S7) auf den Blocker (15) trifft, hebt sich der Matrizenhalter bis zum Anschlag.

- Film down: (Abb 26)
  Drücken und halten Sie die Taste film down, der Folienschlitten senkt sich. Lassen Sie los, der Folienschlitten stoppt.

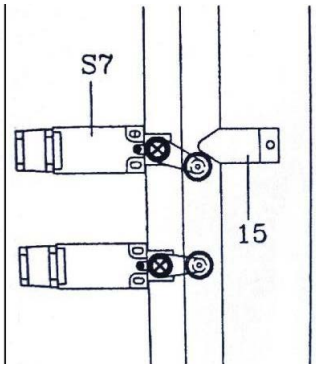

Abb 25

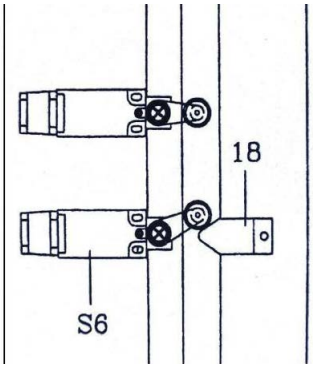

Abb 26

Parameter (Settings): (Abb 27):

- Bottom circle (die Anzahl der Umdrehungen unten)
- Top circle (die Anzahl der Umdrehungen oben)
- times of up and down
  (die Anzahl der Gesamtmdrehungen oben und unten)
- Top time (die Dauer der Wicklung an oberer Position)
- Reinforce (Anzahl verstärkte Wicklung)

- Height detection off (automatische Höhenerkennung ist ausgeschaltet, der Folienschlitten fährt bis zur höchstmöglichen Position)
- Film OFF (wenn aktiviert „ON“ stoppt die Wicklung, wenn die Folie aufgebraucht ist)
- Origin (die Maschine muss zum Startpunkt zurückkehren, um eine neue Wicklung im Automatik-Modus zu beginnen

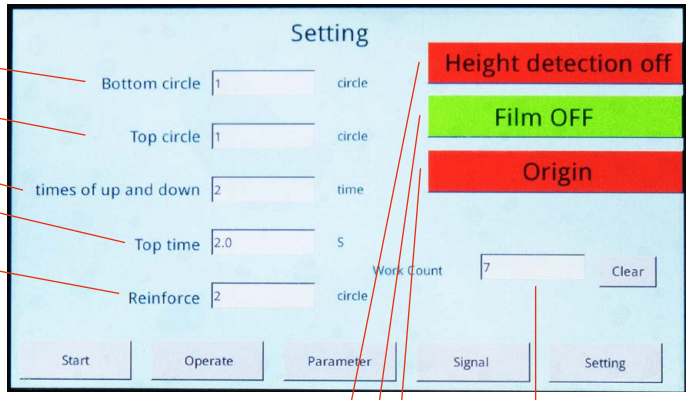

Abb 27

- Height detection off (Höhenerkennung aus):
  Wählen Sie den Modus „ein“ und verwenden Sie die fotoelektrische Höhenerkennung der Ladung. Die Höhe der Wicklung steigt mit der Höhe der Ware.

- Film off (Folie aus):
  Wählen Sie den Modus „ein“. Wenn sich keine Folie auf dem Folienschlitten befindet, stoppt das Gerät.

- Origin (Ursprung):
  Wählen Sie den Modus „ein“, und der Drehtisch kehrt zum Ursprung zurück, und beginnt automatisch zu wickeln.

- Work Count (Summe Wickeldurchgänge)
  Zählt die kompletten Wickeldurchgänge.

Signal input (Signaleingang) (Abb 28):
Anzeige des Status aller Lichtschranken, Näherungsschalter, Fahrschalter und Taster an der Wickelmaschine.

- Origin (Herkunft):
  Zeigt an, ob der Drehteller in Anfangsposition ist.
- Upper limit of film frame (obere Grenze des Filmrahmens):
  Zeigt den Status des Fahrschalters für den Folienschlitten an.
- Film feeding proximity switch
  (Näherungsschalter für den Filmeinzug):
  Zeigt den Status des Schalters an, der die Nähe des Films erkennt.
- Lower limit of film frame
  (untere Grenze des Filmrahmens):
  Zeigt den Status des Schalters für die untere Endlage des Folienschlittens an.
- Altimeter photoelectric (Altimeter-Lichtschranke):
  Zeigt den Status der Hochlichtmessung an.
- Automatic button (Automatik-Taste):
  Zeigt den Status der Starttaste an.
- Emergency stop (Not-Aus):
  Zeigt den Status des Notausschalters an.

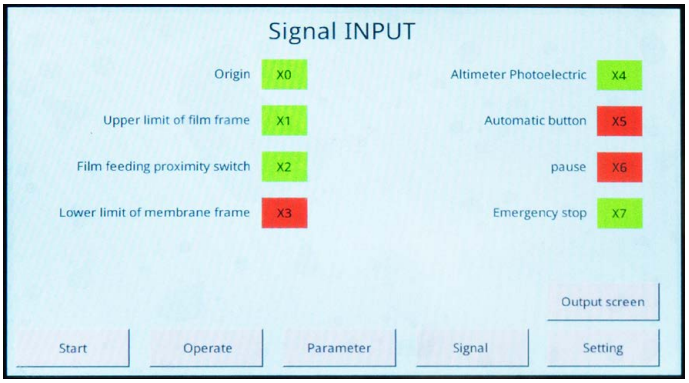

Abb 28

Output screen (Bildschirm Ausgang) (Abb 29):
Zeigt den Status des SPS-Ausgangspunkts des Geräts an.

- Film feeding motor (Folientransportmotor):
  Zeigt an, ob der Filmtransportmotor in Betrieb ist.
- Film feeding speed 2 (Folientransportgeschwindigkeit 2):
  Zeigt an, ob der Filmtransportmotor läuft, wenn der Film mit niedriger Geschwindigkeit transportiert und eingezogen wird.
- Film up (Folie oben):
  Zeigt an, ob die Matrize ansteigt.
- Film down (Folie ab):
  Zeigt an, ob die Matrize abfällt.
- Rotation (Rotation):
  Zeigt an, ob der Rotationsmotor in Betrieb ist.
- Turntable 2 speed (Drehteller 2 Geschwindigkeit):
  Zeigt an, ob der Drehtellermotor läuft, wenn der Drehteller sich mit niedriger Geschwindigkeit dreht.

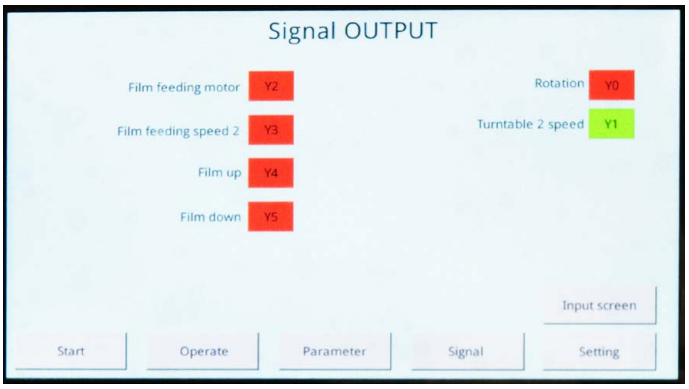

Abb 29

9. Reinigung und Schmierung

Reinigung:
Regelmäßige Wartung und Reinigung ist notwendig, um die Lebensdauer der Maschine zu verlängern.
Die Fahrschalter S6 und S7 am Filmrahmen müssen frei beweglich sein, um sicherzustellen, dass die Hebe- oder Senkbewegung des Formrahmens jederzeit unterbrochen werden kann. Es empfielt sich eine wöchentliche Reinigung.

Abschmieren:
Öffnen Sie die hintere Abdeckplatte der Hauptsäule und die Abdeckplatte des Folien-Schlittens. Überprüfen Sie die Kette, das Getriebe und andere Teile des Getriebes, um sicherzustellen, dass genügend Schmieröl vorhanden ist und der Betrieb reibungslos funktioniert.
Achtung!
Bevor Sie die Sicherheitsabdeckung entfernen, schalten Sie das Gerät aus und ziehen Sie den Netzstecker.

10. Betriebsstörungen

10.1 Automatischer Modus, Drehtisch dreht sich, Folien-Schlitten hebt sich nicht! Überprüfen Sie die folgenden Punkte:

	Vor der Beseitigung einer Störung nehmen Sie das Gerät vom Strom!
	Störung
1	der untere Annäherungsschalter der Drehscheibe gibt kein SPS-Signal
2	der Fahrschalter unter dem Folienschlitten ist verklemmt oder blockiert
3	der Folienschlitteninverter hat keinen Alarm

10.2 Automatischer Modus, Folienrahmen überragt die Höhe der Verpackung! Überprüfen Sie die folgenden Punkte:

	Vor der Beseitigung einer Störung nehmen Sie das Gerät vom Strom!
	Störung
1	prüfen ob die High-Light Option gewählt ist
2	prüfen ob die High-Light Option gewählt ist und das PLC Signal weitergeleitet wird
3	Parameter des Filmkonverters prüfen und ggf. neu einstellen
4	Parameter des Filmkonverters auf Alarm-Störung prüfen
5	Membranrahmen funktioniert, wenn er sich in der Nähe des Schalters befindet

Umweltgerechte Entsorgung:

Nach Außerbetriebnahme sind die Teile des Palettenwicklers entsprechend den gesetzlichen Bestimmungen der Wiederverwertung zuzuführen bzw. zu entsorgen.

11. Schaltpläne

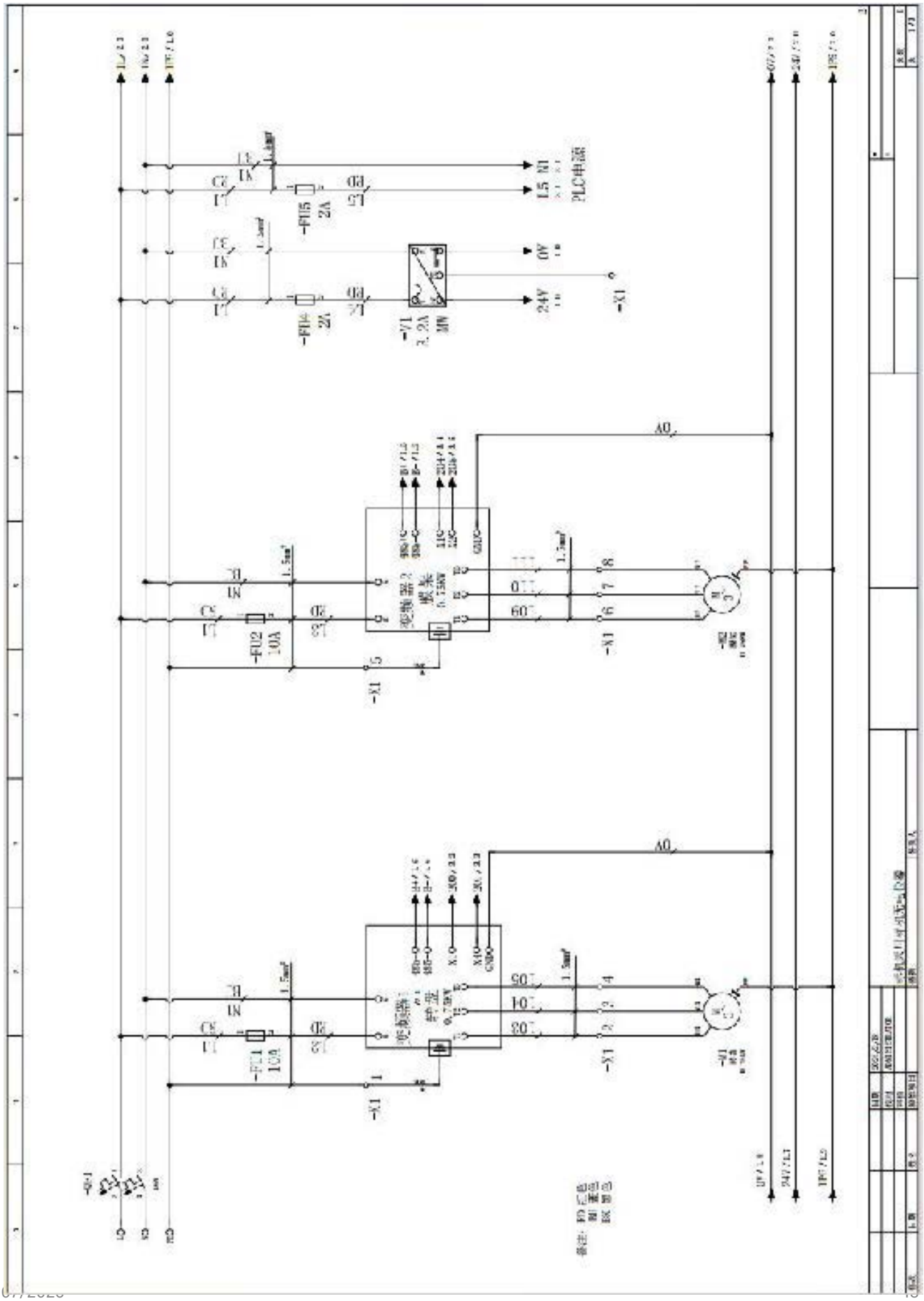

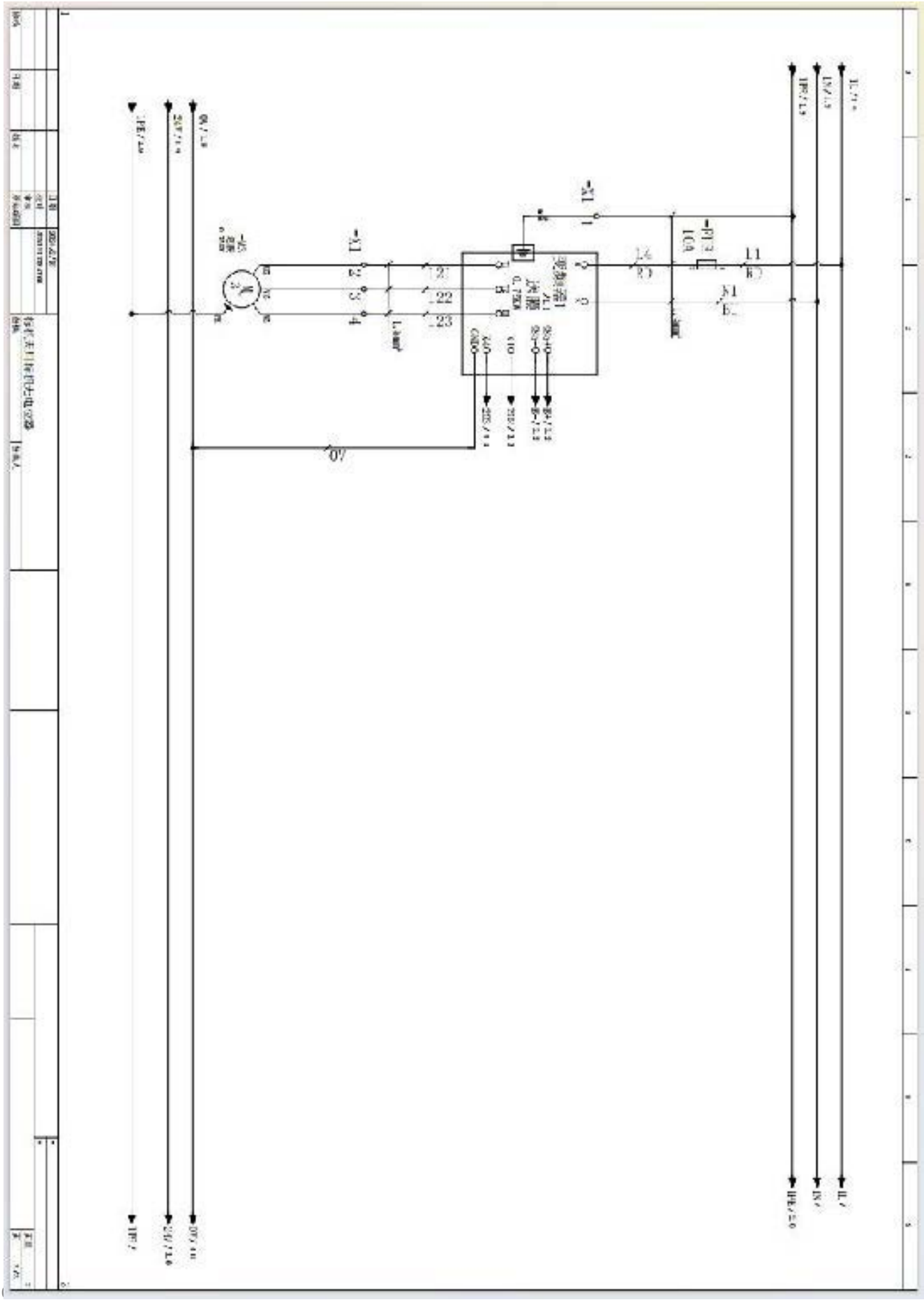

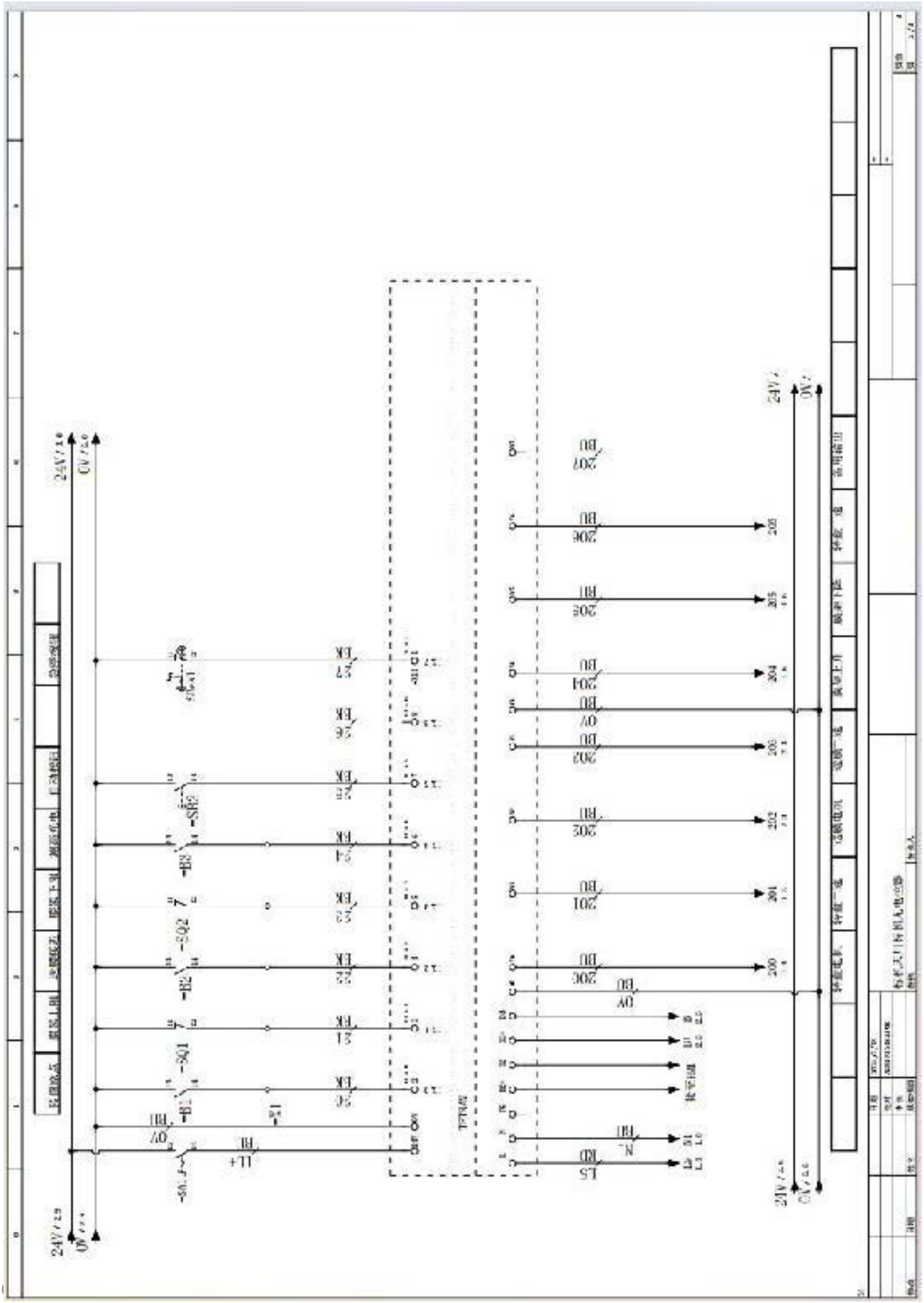

Notizen

Notizen

EU-Konformitätserklärung

im Sinne der EG-Maschinenrichtlinie 2006/42/EG

Hiermit erklären wir, dass

der **Palettenwickler PW Premium**

Typ 3401010PW1650

zum Verfahren von Lasten auf ebenem, befestigtem Boden in der jeweils gelieferten Ausführung folgenden einschlägigen Bestimmungen entspricht:

EG-Maschinenrichtlinie 2006/42/EG

Angewendete harmonisierte Normen, insbesondere:
EN 60204-1:2018; EN ISO 12100:2010

Angewendete nationale Normen und technische Spezifikationen, insbesondere:
DGUV-V68
DGUV Vorschrift 3

Schefer Deutschland GmbH
Winterbruckenweg 36
86316 Friedberg- Derching

Juli 2026
(Datum/Unterschrift/Firmenstempel)

Markus Schmied
Geschäftsleitung

Für Komplettierung, Montage und Inbetriebnahme gem. Betriebsanleitung zeichnet verantwortlich:

Ort: _____ Datum: _____

Verantwortlicher: _____ Firma: _____

Prüfnachweis

Datum der Inbetriebnahme: _____

Prüfung vor der ersten Inbetriebnahme: _____

durch _____
Firmenstempel

_____
Sachverständiger / Sachkundiger

Wiederkehrende Prüfungen				
Prüfdatum	Befund	Unterschrift des Sachkundigen / Sachverständigen	Mangel behoben	
			am	durch

Schefer Deutschland • Winterbruckenweg 36 • 86316 Derching • Tel. +49821 567 49-0 • Fax +49821 567 49-33 20

SCHEFER

FÖRDERGERÄTE
HEBEZEUGE

Beratung▪Reparaturservice▪Wartungsservice▪Ersatzteilservice

Verkauf von Hebezeugen und Fördergeräten

Haus Derching
Schefer Deutschland
Winterbruckenweg 36
86316 Derching

Tel. +49821 567 49-0
Fax +49821 567 49-33 20
www.schefer-deutschland.de

Vermietung

Haus Garching
Schefer Mietstapler GmbH
Daimlerstraße 4
85748 Garching

Tel. +4989 149 901-0
Fax +4989 149 901-49
www.schefer-mietstapler.de

- Über 40 Jahre Kompetenz
- Spezielle Anwendungen erfordern flexible Lösungen
- In allen Branchen einsatzfähig
- Wirtschaftlich durch störungsfreien Geschäftsablauf
- Erstklassiger Service