SCHEFER

FÖRDERGERÄTE
HEBEZEUGE

Lasten intelligent bewegen

Betriebs- und Wartungsanleitung für Elektrolifter EL Premium

Betriebs- und Wartungsanleitung

Für Elektrolifter EL Premium

Typ 1305010EL150N

www.schefer-deutschland.de

CE

INHALTSVERZEICHNIS

Werter Kunde 3
Gewährleistung 3
Ausschluss der Haftung 3

Abmessungen und technische Daten 4

Bedienungsanleitung 5
Check-Liste vor der Benutzung 5
Heben einer Last 5
Bewegen einer Last 5
Senken von Last 5
Batterie und Lade-Anforderungen 5

Zubehör 6
Technische Daten Zubehör Rollenplattform 7
Technische Daten Zubehör Rollenbahn 8
Technische Daten Zubehör Behälterklammer 9
Technische Daten Zubehör Rollen-Wender 10
Technische Daten Zubehör Rollendorn 11
Technische Daten Zubehör Doppeldorn 12
Technische Daten ZubehörTragarmausleger 13

Inspektions- und Wartungsanleitung 14

Schaltplan 15

EU-Konformitätserklärung 16

Prüfnachweis 17

Werter Kunde!

Mit dem Elektrolifter EL Premium steht Ihnen ein zuverlässiges, technisch ausgereiftes Gerät zur Verfügung, deren Konzept bis ins Detail stimmt.
Wirtschaftlichkeit, Vielseitigkeit und Bedienerfreundlichkeit – das sind die herausragenden Merkmale des Gerätes.
Durch kompakte Bauweise, einfache Bedienung, hohe Zuverlässigkeit und überzeugende Qualität bringt der Elektrolifter EL Premium auf kleiner Fläche große Leistungen.
Der Scherenhubwagen ist mit dem CE-Zeichen versehen.
Das Zeichen besagt, dass der Hersteller für dieses Gerät eine EU-Konformitätserklärung abgegeben hat.
Diese Erklärung bescheinigt, dass die Maschine die Forderungen der EG-Richtlinien erfüllt.
Vor der Inbetriebnahme ist die Betriebsanleitung aufmerksam zu lesen. Erst wenn deren Inhalt vollständig verstanden wurde, darf mit dem Gerät gearbeitet werden!
Sämtliche Sicherheitshinweise sind genauestens zu befolgen!
Diese Bedienungsanleitung ist wie ein Dokument aufzubewahren!
Beim Empfang sollte der Scherenhubwagen auf Transportschäden überprüft werden.
Schadhafte Scherenhubwagen dürfen nicht in Gebrauch genommen werden.

Gewährleistung

Die Gewährleistung schließt Material- und Montagefehler an Teilen ein, die sich bei der Prüfung durch den Hersteller als falsch oder für den normalen Gebrauch als unzureichend erwiesen haben und innerhalb der Gewährleistungszeit von 12 Monaten an den Hersteller kostenfrei zurückgesandt wurden.

Ausschluss der Haftung

Der Hersteller übernimmt keine Haftung für Personen oder Sachschäden, die infolge von Mängeln oder Fehlern an gelieferten Scherenhubwagen oder durch fehlerhafte Verwendung entstanden sind.
Der Hersteller übernimmt ebenfalls keine Haftung für entgangene Gewinne, Betriebsausfallzeiten, Verluste oder ähnliche indirekte Verluste, die dem Käufer entstanden sind. Drittschäden, gleich welcher Art, sind vom Ersatz ausgeschlossen.

Firma _____

_____

_____

Typ _____

Prüfnummer _____

Bitte beachten: Unsere Geräte sind nur für den Innenbereich geeignet!

Abmessungen und technische Daten

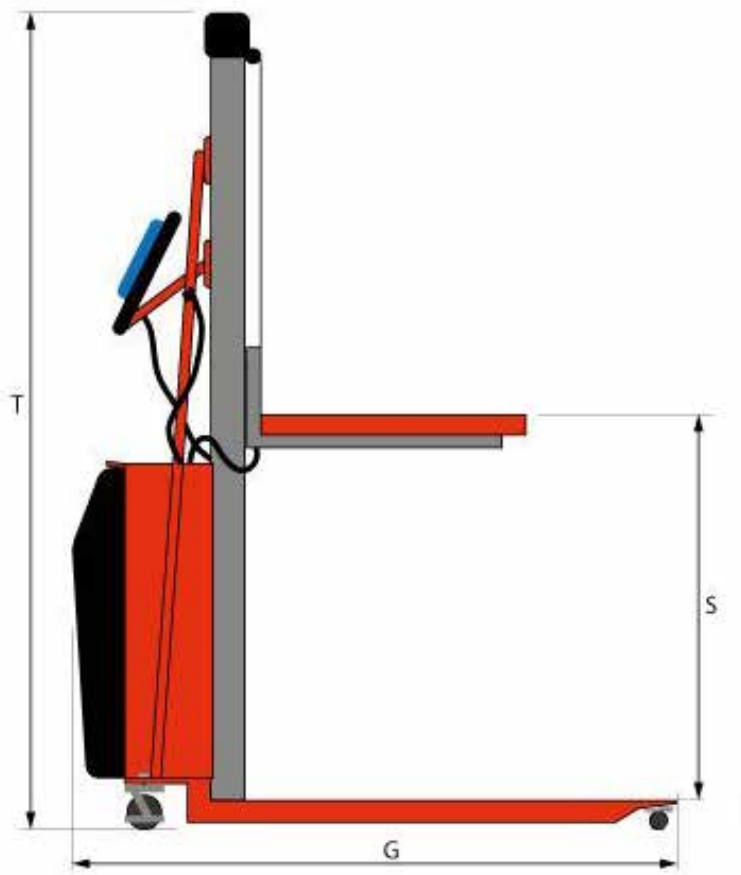

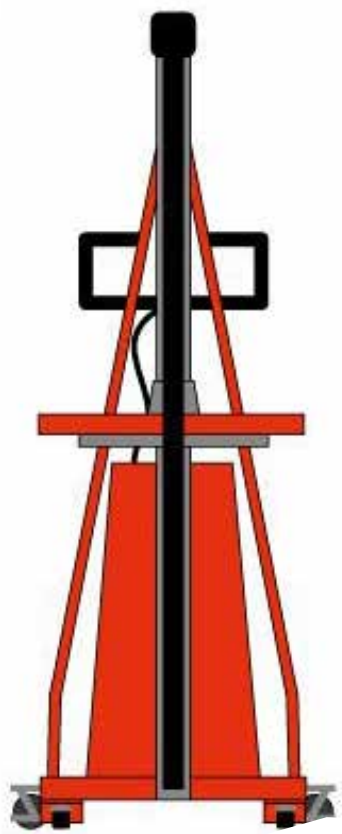

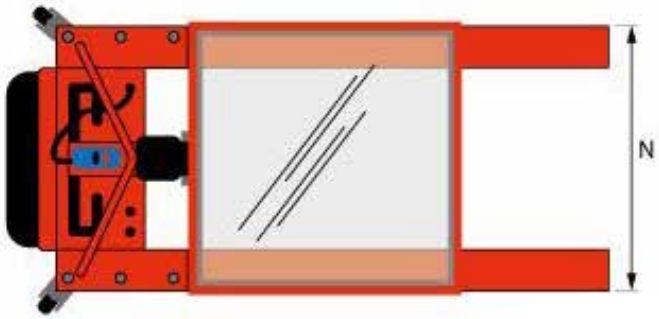

Artikel		1305010EL150N
Tragfähigkeit, kg		150
Plattformhöhe min., mm		130
Plattformhöhe max., mm		1500
Lastschwerpunkt, mm		235
Plattform LxB, mm		605x475
Gesamthöhe, mm	T	1810
Gesamtbreite, mm	N	605
Gesamtlänge, mm	G	870
Hub, mm	S	1370
Hubzeit, unbeladen/beladen, s		23/23
Lenkrolle, mm		2x 125x32 PU
Lastrolle, mm		2x 75x32 PU
Batterie, V/Ah		2x 12/12
Ladegerät, V/A		24/1,5
Hubmotor, kW		0,2
Gewicht, kg		64

Bedienungsanleitung

Kontrollieren Sie den Elektrolifter vor jeder Benutzung. Sollte es zu Problemen, Defekten oder zur Notwendigkeit einer Reparatur während der Benutzung kommen, sollten Sie den Vorgang sofort abbrechen. Vor der Erstbenutzung sollte die Batterie komplett aufgeladen sein. Befolgen Sie die Anleitung zur Batterie Aufladung und Wartung um eine langfristige Benutzung Ihres Elektrolifters zu garantieren. Schäden als Folge von Nicht-Befolgung der Anleitung werden nicht von der Hersteller Gewährleistung gedeckt. Nachdem der Akku das erste Mal aufgeladen wurde, muss der Stromkreislauf getestet werden. Betätigen Sie den Schalter und heben Sie die (unbeladene) Plattform mithilfe der Fernsteuerung. Die Plattform sollte sich widerstandslos heben. Beobachten Sie ob die Plattform in Ihrer angehobenen Position bleibt, oder ob sie an Höhe verliert.
Lesen sie alle zu diesem Produkt beigelegten Anleitungen aufmerksam durch bevor Sie es benutzen.

Check-Liste vor der Benutzung

1. Kontrollieren Sie die Funktion aller beweglichen Teile, inklusive Rollen, Räder, Achsen etc.
2. Prüfen Sie Rollen Verriegelung indem Sie die Bremse betätigen.

Heben einer Last

1. Die Ladung darf nicht die Nennlast des Elektrolifters überschreiten und über die Gabeln oder die Plattform drüber stehen.
2. Drücken Sie die Einschalttaste. Falls der Alarm Ton für niedrigen Batteriestand ertönt, sollten Sie den Elektrolifter nicht beladen. Laden Sie die Batterie des Elektrolifters stattdessen unverzüglich auf. Hören Sie keinen Alarmton, können Sie mit dem Beladen des Elektrolifters fortfahren.
3. Fahren Sie den Elektrolifter vorsichtig zur zu hebenden Ladung. Platzieren Sie die Ladung so auf die Plattform, dass sie am Ende der Plattform gesichert ist.
4. Betätigen Sie den Hebeknopf auf der Steuerung bis die Plattform die erwünschte Höhe erreicht hat und lassen Sie dann den Knopf los. Beachten Sie: Die Fernbedienung ist abnehmbar damit der Benutzer aus verschiedenen Positionen den Vorgang beobachten und bearbeiten kann.

Warnung: In erhobenen Zustand beladen Sie den Elektrolifter nur unter Einhaltung der maximalen Tragfähigheit und des Lastschwerpunktes.
Warnung: Die Ladung muss gleichmäßig über beide Gabeln oder die Plattform verteilt sein.
Warnung: Überschreiten Sie nicht die zentrale Belastung.
Warnung: Dieser Plattform Elektrolifter ist nicht zur Nutzung über einen längeren Zeitraum ohne Abkühlphase gedacht. Wenn Sie mehr als 75% der angegebenen Nennlast heben, sollten Sie genug Pausen machen, um das Überhitzen des Motors und Kurzschlüsse zu vermeiden.

Beachten Sie: Dieser Elektrolifter ist ausgestattet mit einer automatischen Überladungs-Ausschalt Funktion. Das bedeutet dass der Elektrolifter aufhört zu arbeiten sobald die Ladung die angegebene Nennlast überschreitet. Schalten Sie den Elektrolifter aus und verringern Sie die Ladung bevor sie den Hubvorgang wiederholen.
Beachten Sie: Ein Alarmton ertönt sobald die Akkuladung zu niedrig ist. Der Ton ertönt für 50 Sekunden bevor die Stromversorgung des Elektrolifters unterbrochen wird, um Schäden an der Batterie zu vermeiden.

Bewegen von Last

1. Die Ladung sollte sich bei jedem Transport in der niedrigsten möglichen Position befinden (achten Sie trotzdem auf genügend Sicherheits Abstand unter der Ladung).
2. Fahren Sie den Elektrolifter in einem beständigen Tempo und beachten Sie die Ladungs- und Bodenbedingungen.

Warnung: Nutzen Sie den Elektrolifter nicht bei Steigung oder unebenen Oberflächen.

Senken von Last

1. Betätigen Sie die Senk-Taste auf der Fernsteuerung bis die Plattform die gewünschte Höhe erreicht hat und lassen Sie sie dann los.
2. Senken Sie die Plattform komplett nach Benutzung.

Beachten Sie: Diese Einheit ist ausgestattet mit einem Sicherheitsgurt um Schäden an der Kette zu vermeiden. Wenn sich die Ladung nicht senkt, kann dies darauf hinweisen, dass der Gurt eingerückt ist. Heben Sie dann die Ladung leicht an, um den Sicherheitsgurt zu lösen und senken Sie daraufhin wieder die Ladung.

Batterie und Lade-Anforderungen

1. NOT-AUS-Knopf ziehen.
2. Zündung einschalten.
3. Schuko-Stecker des Ladekabels an eine 230V-Steckdose anschließen.
4. Der Schütz schaltet. Der Ladevorgang beginnt automatisch und wird signalisiert durch das rote LED-Lämpchen.
5. Der Ladevorgang ist komplett, wenn das grüne LED Lämpchen an- und das rote ausgeht.

Zubehör

Rollenplattform Edelstahl **Art.Nr.: EL-PLATTFORM-SS**

Metallplattform mit geschlossener Oberfläche und zahlreichen Lagerkugeln. Durch die Kugeln wird das Handling von Lasten in jede Richtung erleichtert.

L, mm: 610 B, mm: 480 H, mm: 37 Gewicht, kg: 18

Plattform mit Rollenbahn **Art.Nr.: EL-PLATTFORM-RB**

Ideal für die schnelle Handhabung von Paketen. Die Rollen können senkrecht oder parallel zu den Gabeln positioniert werden.

L, mm: 514 B, mm: 418 H, mm: 210 Gewicht, kg: 18

Behälterklammer **Art.Nr.: EL-KLAMMER**

Die Gabel ist für Wendekästen ausgelegt.
Gabelbreite: 160 ~ 360mm

L, mm: 540 B, mm: 450 H, mm: 192 Gewicht, kg: 7

Rollen-Wender **Art.Nr.: EL-ROLLENWENDER**

Ausrüstung für die Drehung der Rolle von vertikal nach horizontal und umgekehrt. Es ermöglicht die zentrale Aufnahme der Rolle und die Drehung um ihre Achse. Ideal für den Umgang mit empfindlichen Materialien oder bei Verwendung in kleinen Räumen und wenn der Greifer nicht verwendet werden kann.

L, mm: 422 B, mm: 80 H, mm: 459 Gewicht, kg: 11

Rollendorn **Art.Nr.: EL-ROLLENDORN**

Für die horizontale Handhabung der Rolle auf einer Palette oder auf dem Boden (im letzteren Fall die Breite der vorderen Speichen prüfen). Es wird anstelle der Gabeln positioniert.

L, mm: 410 ⌀, mm: 50 Gewicht, kg: 3

Doppeldorn **Art.Nr.: EL-DOPPELDORN**

Ideal zum gleichzeitigen Handhaben von zwei Rollen oder zum Heben von Rollen mit verschiedenen Abmessungen.

L, mm: 510 B, mm: 260 H, mm: 177 Gewicht, kg: 7

Tragarmausleger **Art.Nr.: EL-AUSLEGER**

Eignet sich um schwingende Lasten mit einem Seil zu bewegen. Überprüfen Sie die Restkapazität, abhängig von der Art der zu bearbeitenden Ware und der Verwendung des Elektrolifters.

L, mm: 510 B, mm: 85 H, mm: 145 (inkl. Haken) Gewicht, kg: 4

Display-Palettengabel **Art.Nr.: EL-GABEL**

L, mm: 600 B, mm: 200 H, mm: 50 Gewicht, kg: 10

Technische Daten **Rollenplattform Edelstahl** **Art.Nr.: EL-PLATTFORM-SS** **(Zubehör EL 150N)**

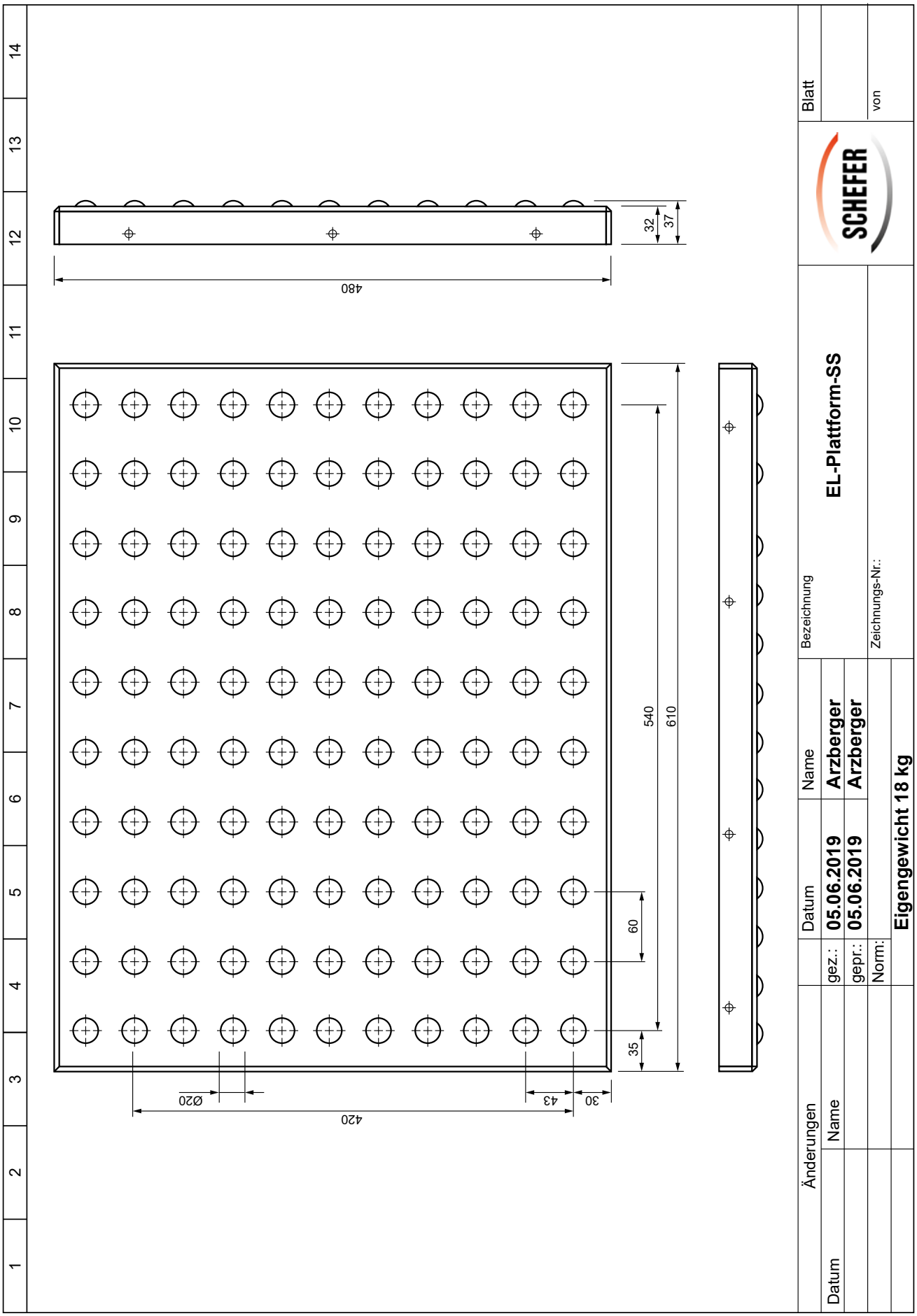

Technische Daten **Plattform mit Rollenbahn** **Art.Nr.: EL-PLATTFORM-RB** **(Zubehör EL 150N)**

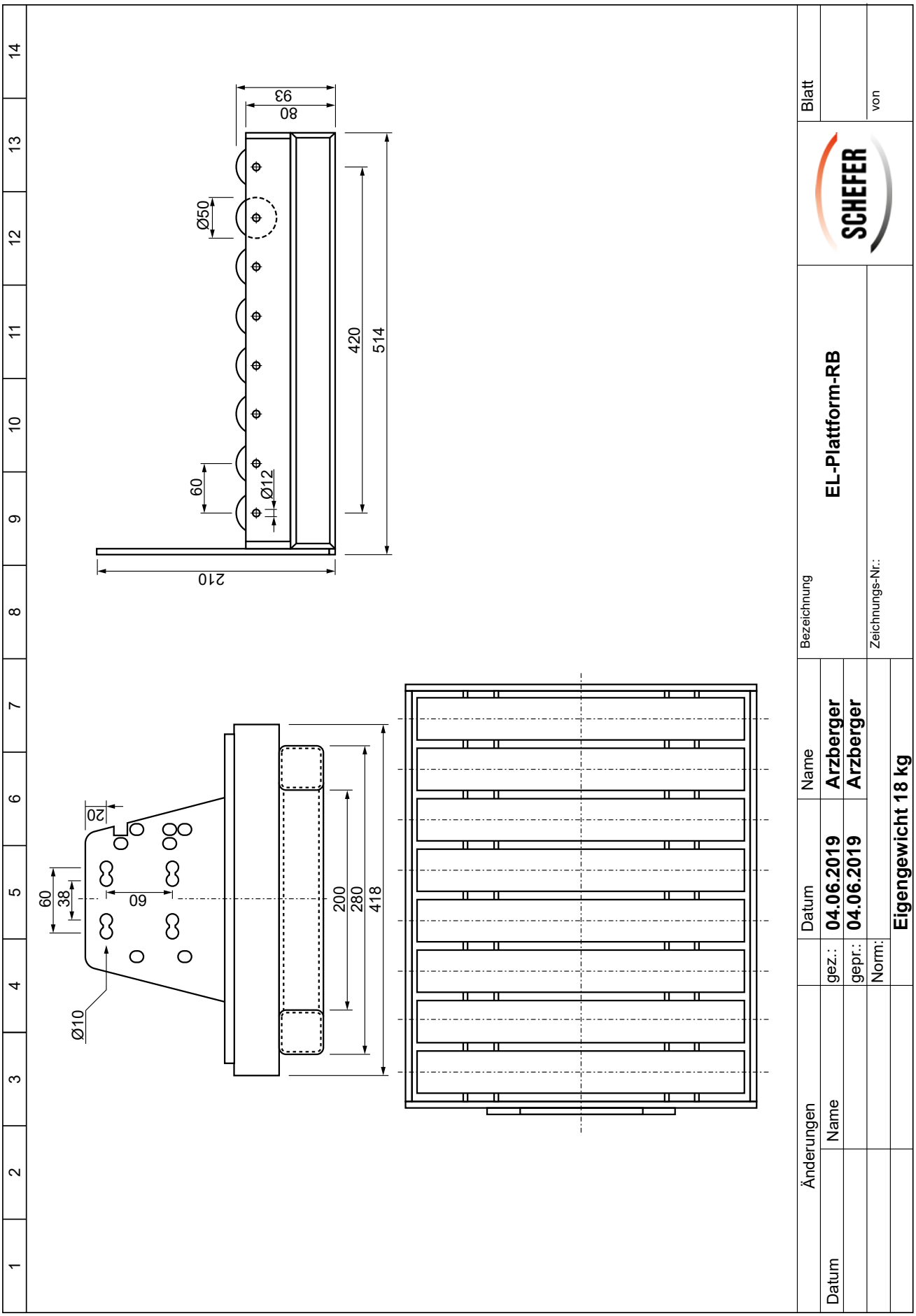

Technische Daten **Behälterklammer** **Art.Nr.: EL-KLAMMER** **(Zubehör EL 150N)**

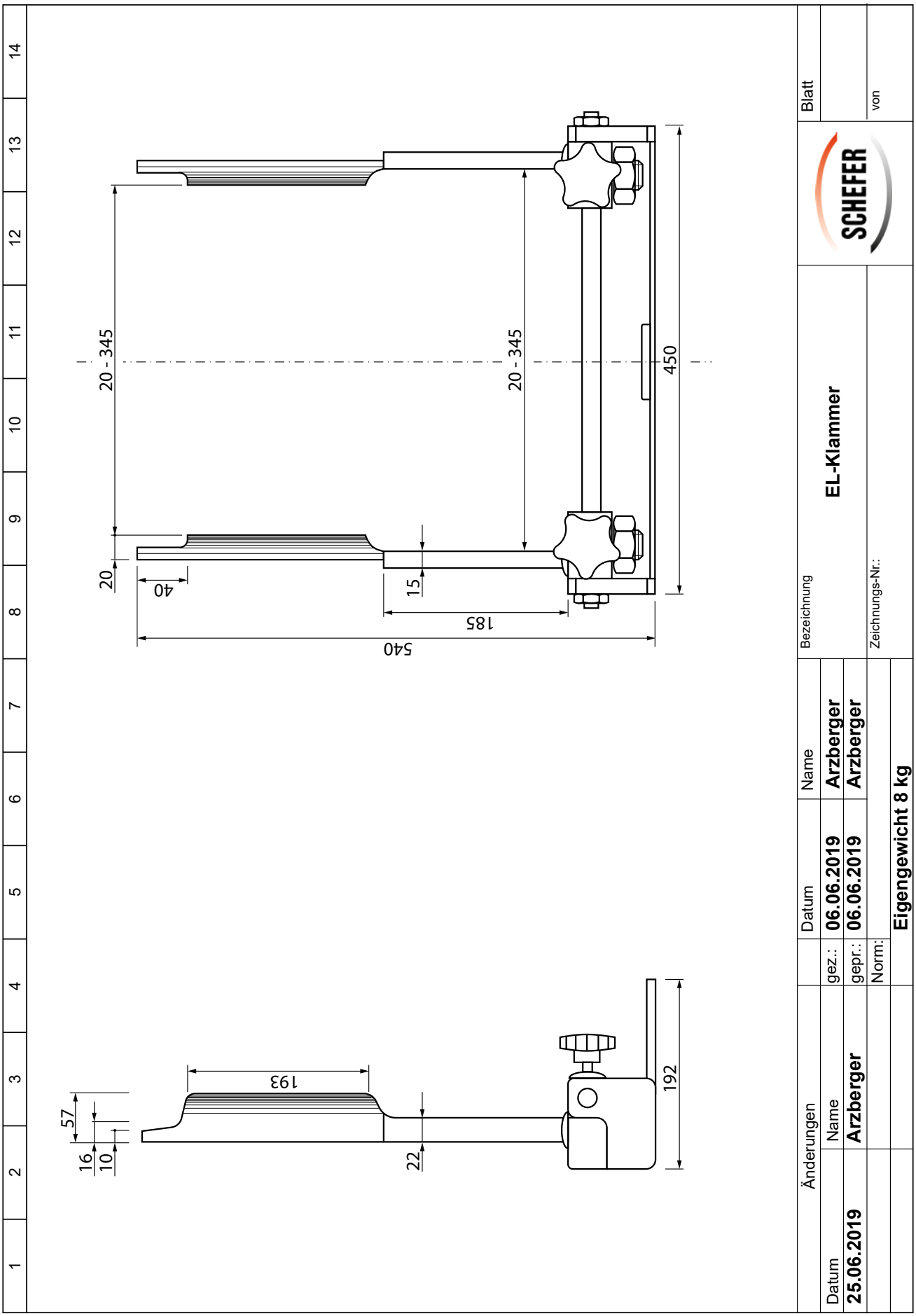

Technische Daten **Rollen-Wender** **Art.Nr.: EL-ROLLENWENDER** **(Zubehör EL 150N)**

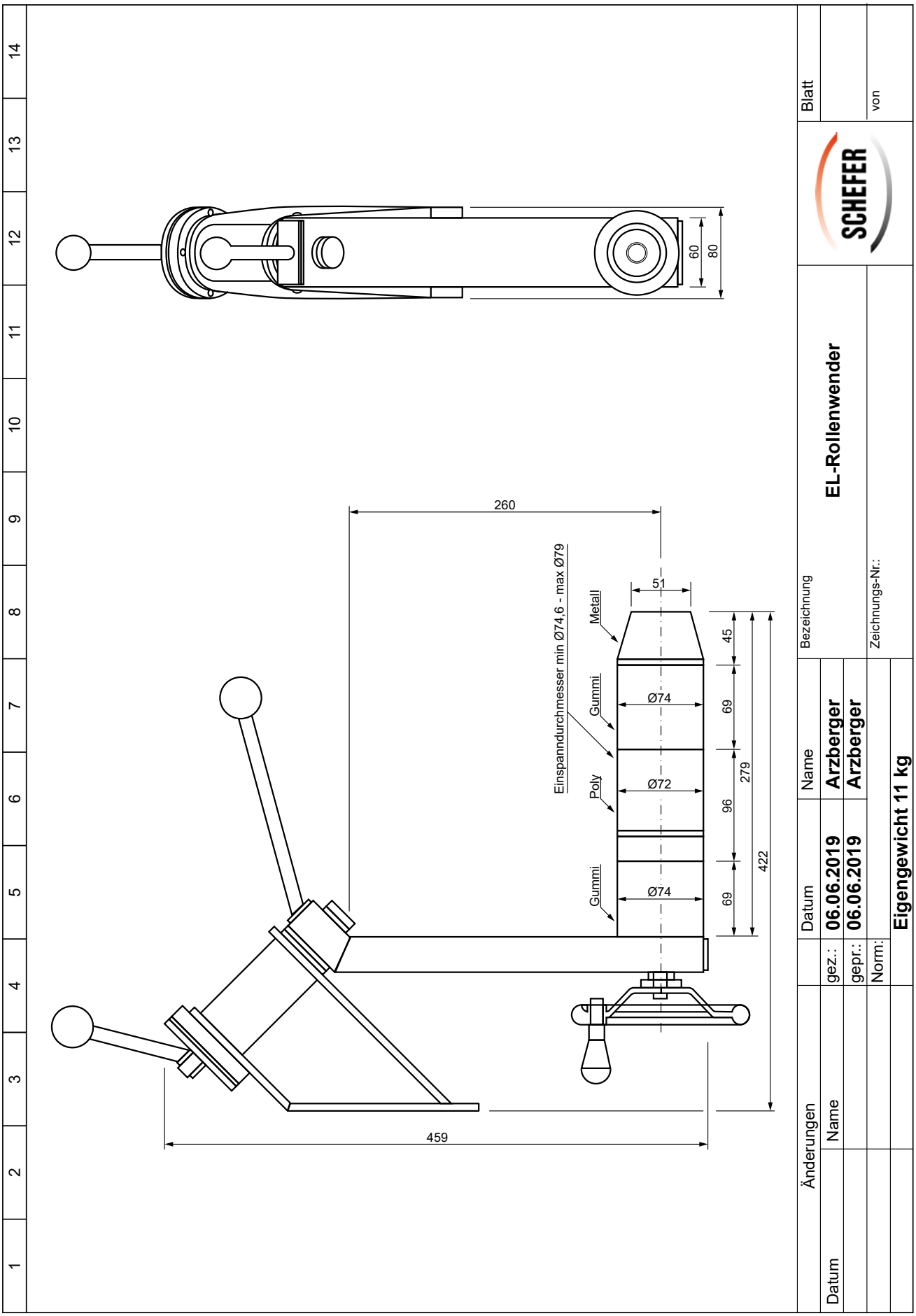

Technische Daten **Rollendorn** **Art.Nr.: EL-ROLLENDORN** **(Zubehör EL 150)**

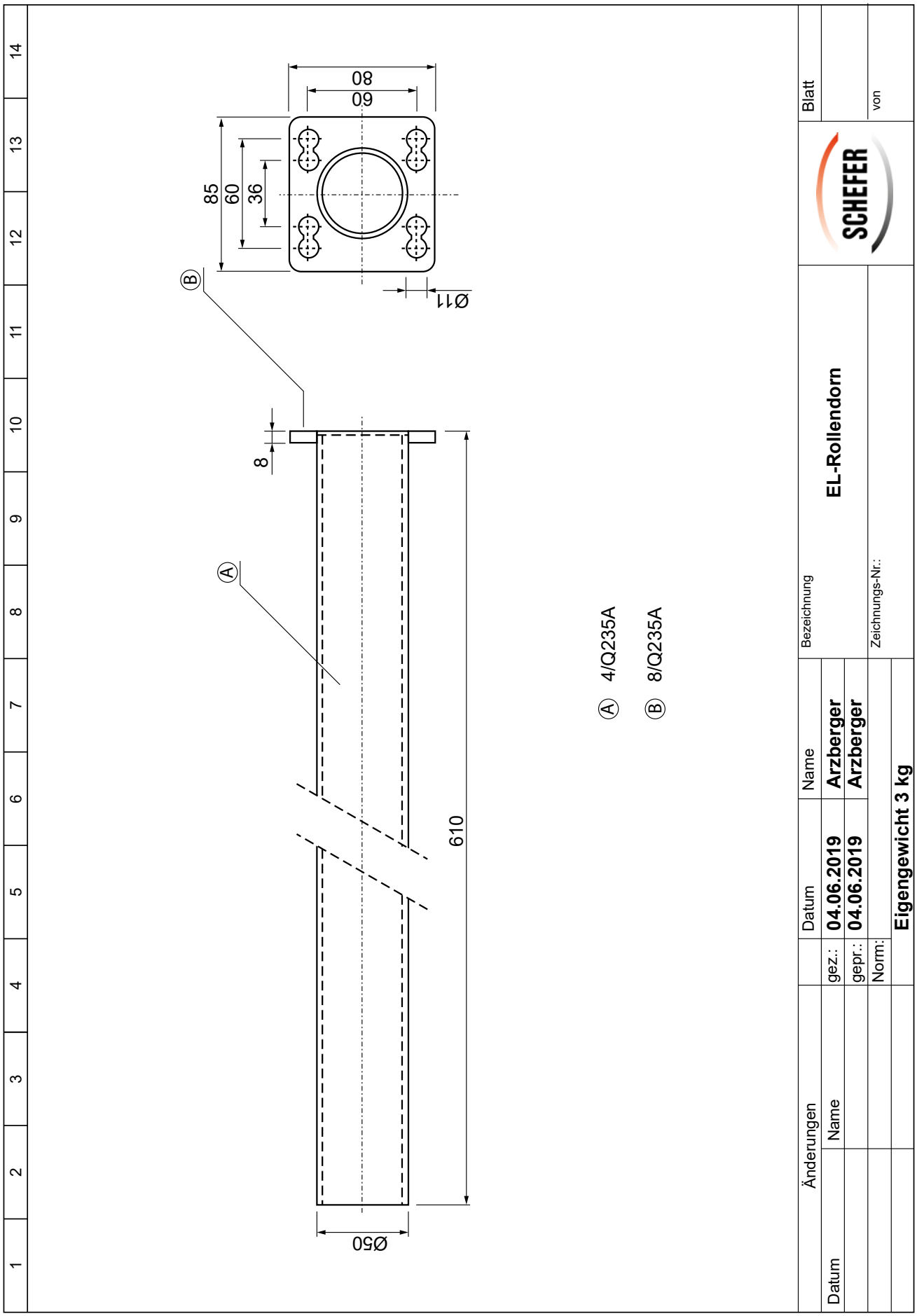

Technische Daten **Doppeldorn** **Art.Nr.: EL-DOPPELDORN** **(Zubehör EL 150N)**

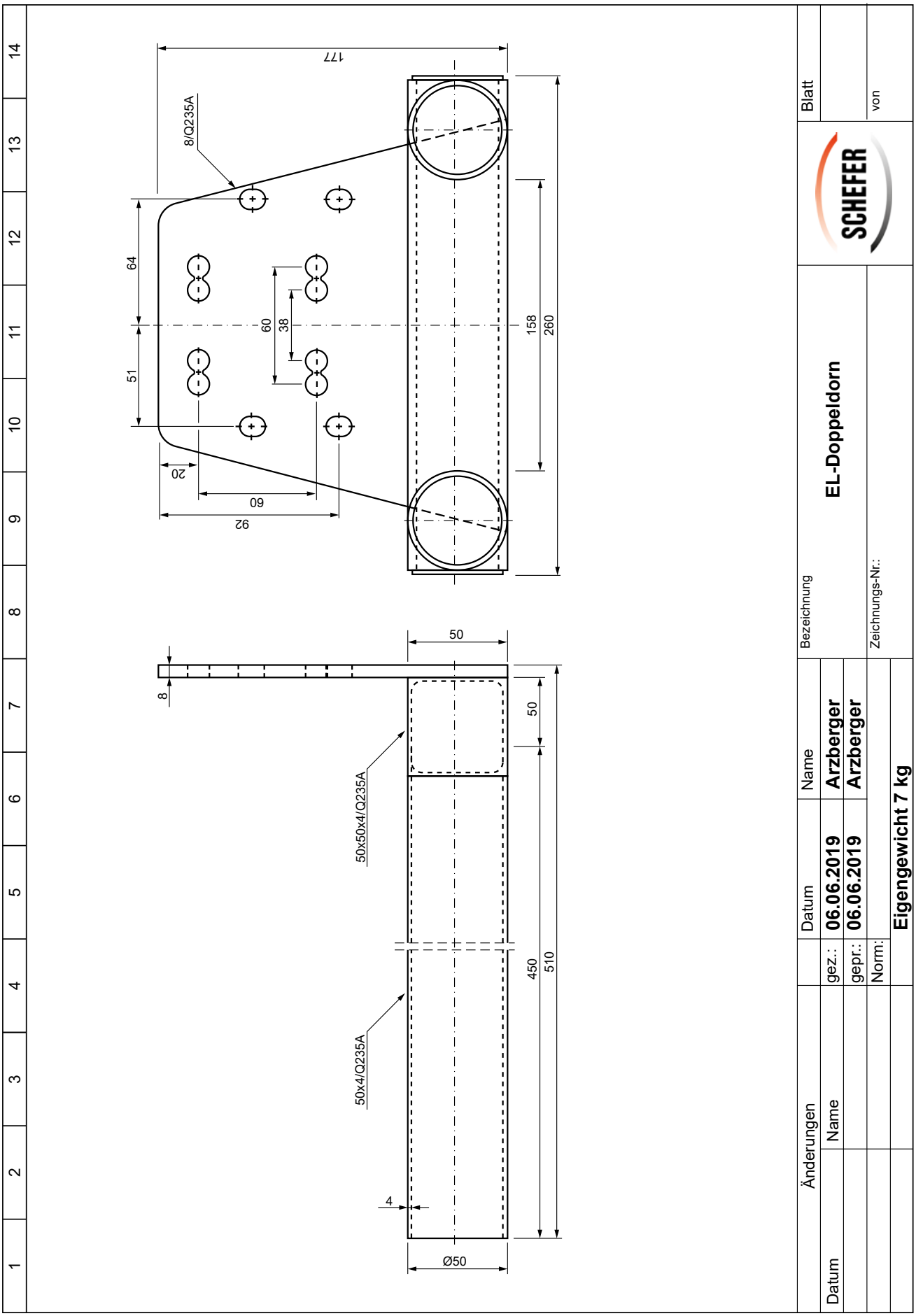

Technische Daten **Tragarmausleger** **Art.Nr.: EL-AUSLEGER** **(Zubehör EL 150N)**

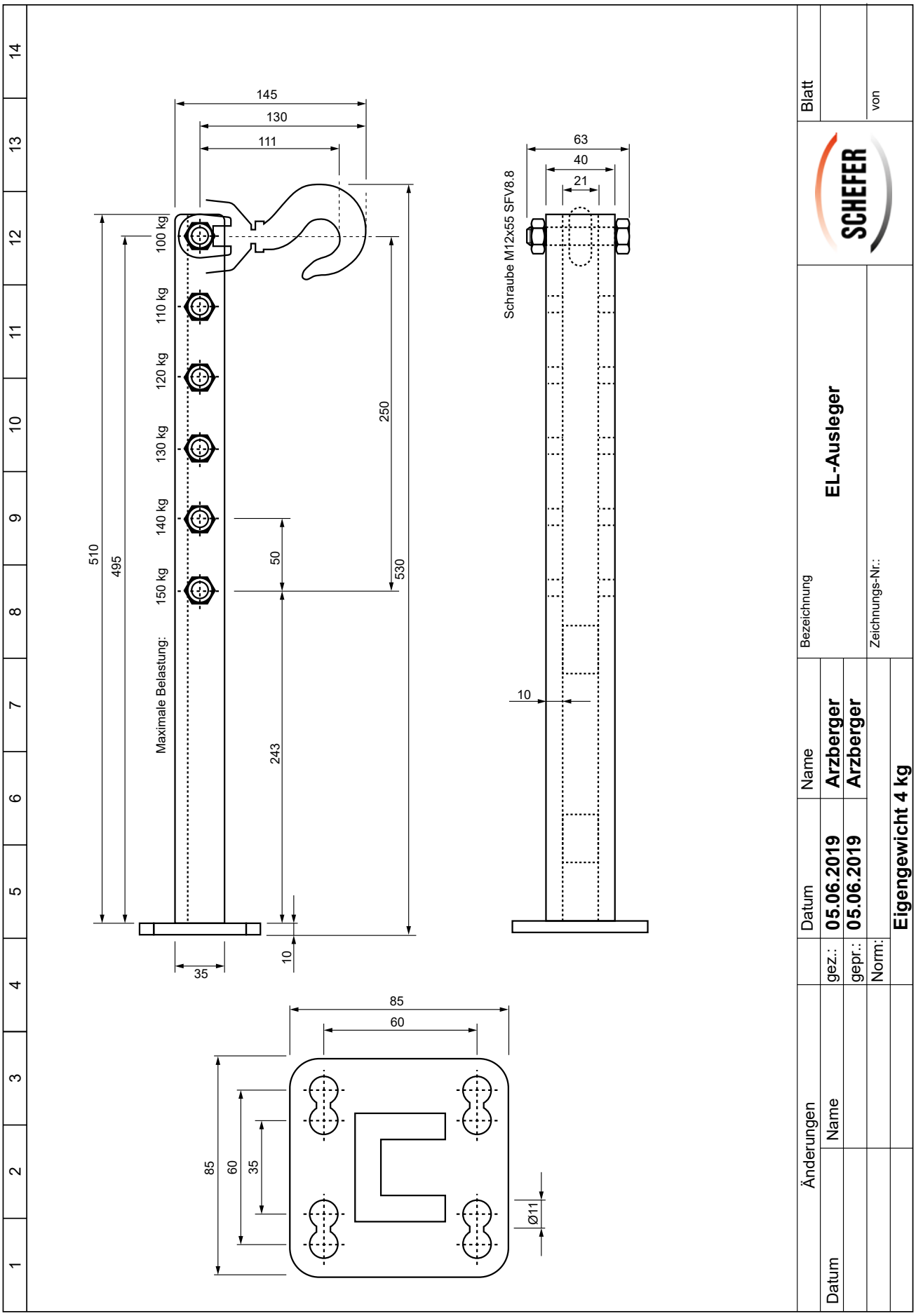

Inspektions- und Wartungsanleitung

Warnung:
Entfernen Sie die Ladung bevor Sie Inspektions- oder Wartungsarbeiten durchführen.

Tägliche Inspektion des Elektrolifters kann Verschleiß und Wartungsarbeiten verringern. Achten Sie besonders auf den Zustand der Rollen und kontrollieren Sie diese auf etwaige Behinderungen.

Inspektionsintervalle	Wartungs - Inspektionsarbeiten
täglich bzw. vor jedem Arbeitsbeginn	● Überprüfen Sie die beweglichen Teile und Bedienelemente auf ordnungsgemäße Funktion ● Prüfen Sie Räder und den Wagen auf Verschleiß oder Schlupf ● Fetten Sie wenn nötig die Kette ein ● Prüfen Sie die Sicherheitsgurtfunktion
monatlich	● Ölen Sie die Ratsche, das Getriebe, die Gelenke und das Lager ein ● Prüfen Sie die Funktion und Drehbarkeit der Räder und Rollen
vierteljährlich	● Prüfen Sie die Schrauben und Bolzen Verbindungen auf ihre Dichtheit ● Überprüfen Sie, ob die Verdrahtung locker ist und ob der innere Kasten sauber ist
jährlich	● Überprüfen Sie alle Teile auf Verschleiß und tauschen Sie gegebenenfalls defekte Teile aus [1)] ● Prüfen Sie die Lesbarkeit der Nummernschilder und Warnhinweise, tauschen Sie sie gegebenenfalls aus [1)]

Die Lebensdauer des Elektrolifters ist begrenzt, verschlissene Teile müssen rechtzeitig erneuert werden.

[1)] z.B. durch den Schefer Kundendienst

Warnung:
Versuchen Sie nicht den Elektrolifter selbstständig zu reparieren außer Sie sind dazu geschult oder autorisiert. Missachten kann zu schweren Verletzungen führen. Warnung! Diese Produkte dürfen ohne die schriftliche Erlaubnis des Herstellers nicht verändert werden.

Das Altöl ist entsprechend den gesetzlichen Bestimmungen zu entsorgen!

Betriebsstörungen und deren Ursachen

Störung	Ursache	Beseitigung
Die Plattform hebt sich nicht oder nicht vollständig	1. Hebekette ist entgleist 2. Behinderung am Hubmechanismus 3. Ladung ist zu schwer. Die automatischen Überladungs-Ausschalt Funktion wird ausgelöst 4. Unzureichende Batterie-Ladung 5. Beschädigter Sensor und Schalter oder lockere Verdrahtung 6. Versagen des niedrigen Sensors 7. Überhitzter Motor oder niedrige Drehzahl	1. Entladen Sie die Plattform, entfernen Sie die Schutzhaube und fädeln Sie die Kette neu ein 2. Entfernen Sie vorsichtig die Behinderung 3. Schalten Sie die Energiezufuhr ab, verringern Sie die Ladung und versuchen Sie es erneut 4. Laden Sie die Batterie auf 5. Prüfen Sie die Verkabelung und verbinden Sie lose , voneinander getrennte Stecker, Schalter oder Kabel wieder miteinander. 6. Prüfen Sie den Sensor und passen Sie die Sensor Entfernung an 7. Tauschen Sie den beschädigten Motor aus
Die Plattform senkt sich nicht oder nicht vollständig	1. Hindernis befindet sich unter der Plattform 2. Hebekette ist entgleist 3. Behinderung am Hubmechanismus 4. Sicherheitsgurt ist eingerückt	1. Entfernen Sie vorsichtig das Hindernis 2. Entladen Sie die Plattform, entfernen Sie die Schutzhaube und fädeln Sie die Kette neu ein 3. Entfernen Sie vorsichtig die Behinderung 4. Vergleichen Sie „Senken von Ladung“ auf Seite 5
Der elektrische Motor funktioniert/arbeitet nicht	1. Beschädigter Schalter oder lockere Verdrahtung 2. Überhitzter Motor	1. Prüfen Sie die Verkabelung und verbinden Sie lose, voneinander getrennte Stecker, Schalter oder Kabel wieder miteinander. 2. Tauschen Sie den Motor aus
Das Ladegerät funktioniert nicht (bspw. Zeigt die Kontrolllampe nichts an)	1. Unzureichende Stromversorgung zum Ladegerät 2. Nutzung eines Verlängerungskabels	1. Netzspannung auf ausreichend Spannung, gelöste Trennschalter oder durchgebrannte Sicherung
Das Ladegerät funktioniert zwar aber die Batterie wird nicht aufgeladen	1. Schwache Verbindung zwischen Ladegerät und Batterie 2. Nutzung eines Verlängerungskabels 3. Die Batterie wurde zu stark entladen	1. Prüfen Sie alle Batterie und Ladegerät Verbindungen. Tauschen Sie falls nötig beschädigte Kabel oder Verbindungsstecker aus 2. Stecken Sie das Kabel für die Energiezufuhr direkt in ein eine 15A Wandsteckdose. Be nutzen Sie keine Verlängerungskabel 3. Folgen Sie den „ Jump Charge“ Anweisungen
„Jump Charge“	1. Wenn der Akku zu stark entladen wurde, kann das Ladegerät die Akkuspannung nicht erkennen und leitet keine Aufladung der Batterie ein 2. Verwenden Sie ein herkömmliches Ladegerät, das für den Akku Ihres Elektrolifters ausgelegt ist. Schließen Sie das Ladegerät an die Batterie an wie es in der Anleitung beschrieben wird. Abhängig von Batterie und Ladegerät kann dieser Vorgang zwischen 15 und 60 Minuten dauern. Achten Sie darauf, die Batterie während des herkömmlichen Ladens zu beobachten, um sicherzustellen, dass die Batterieflüssigkeit nicht kocht oder Schaden verursacht. Es wird empfohlen bei der erstmaligen Aufladung diese in kurzen Intervallen durchzuführen um Batterieschäden zu vermeiden. 3. Trennen Sie das herkömmliche Ladegerät vom Gerät und versuchen Sie den Vorgang mit dem Lade-gerät des Elektrolifters weiter zu führen. Wenn das Ladekabel die Minimum Spannung wahrnimmt beginnt der Ladevorgang. Mit Hilfe des Ladegeräts solle es dann möglich sein den kompletten Lade zyklus zu vervollständigen. Danach ist der Elektrolifter bereit zur Benutzung. 4. Wiederholen sie Schritt 2 wenn das Ladekabel keine Spannung erkennen kann. Es kann sein dass mehrere Versuche erforderlich sind, um eine erste Aufladung durchzuführen, je nachdem, wie stark die Batterie vorher entladen wurde. 5. Wenn diese Methode nicht funktioniert um eine erste Ladung durchzuführen bedeutet dies dass die Batterie zu stark beschädigt ist und repariert und ersetzt werden muss.	

Schaltplan

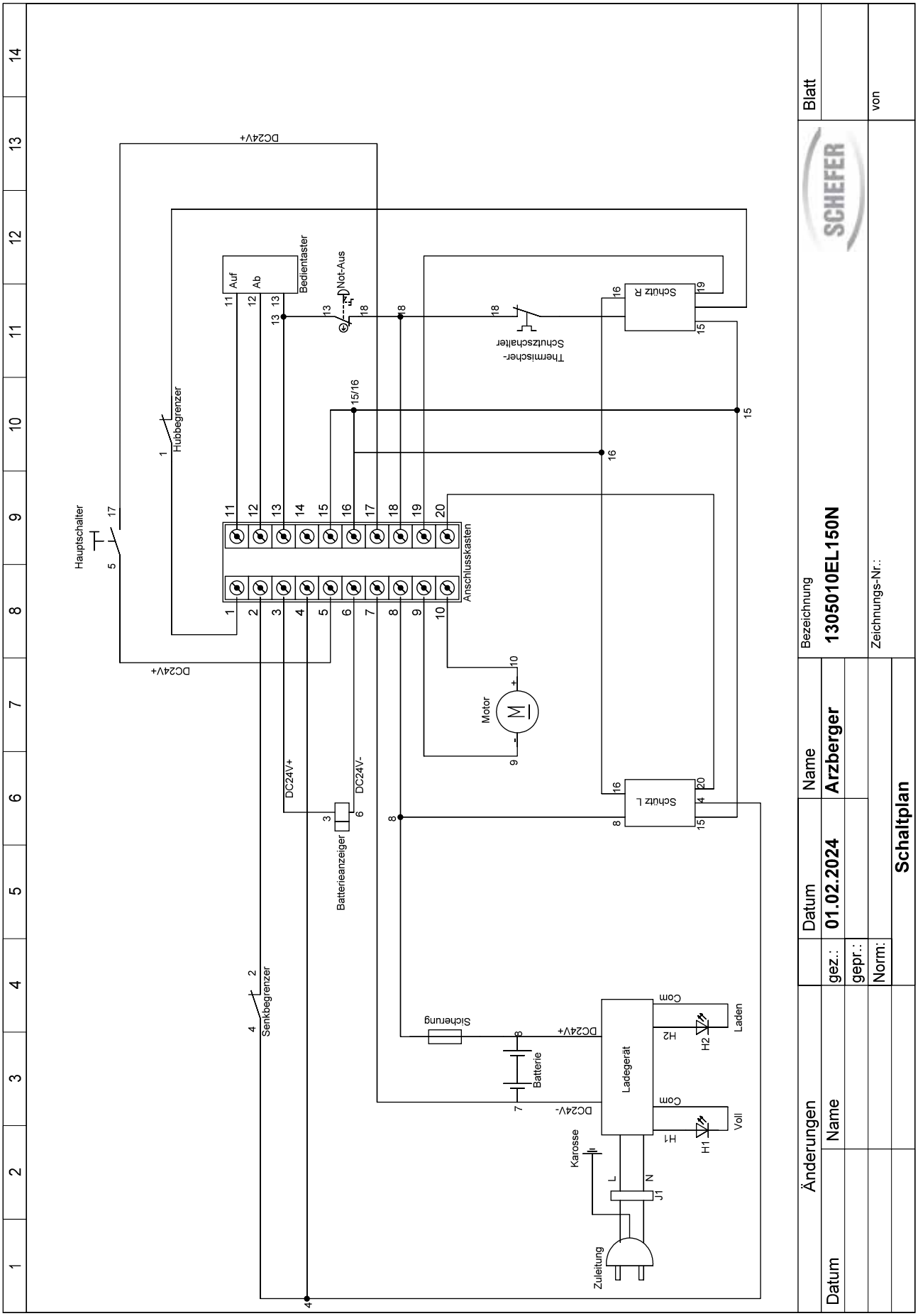
Hauptschalter
Hubbegrenzer
Senkbegrenzer
Bedientaster
Auf
Ab
Not-Aus
Thermischer-Schutzschalter
Schütz R
Schütz L
Anschlusskasten
Motor
Batterieanzeiger
DC24V+
DC24V-
Sicherung
Batterie
Ladegerät
Com
Laden
Voll
H1
H2
Karosse
Zuleitung
L
N
J1
Änderungen
Datum
Name
gez.:
gepr.:
Norm:
Datum
Name
01.02.2024
Arzberger
Bezeichnung
1305010EL150N
Zeichnungs-Nr.:
Blatt
von
Schaltplan

EU-Konformitätserklärung

im Sinne der EG-Maschinenrichtlinie 2006/42/EG

Hiermit erklären wir, dass

die **Elektrolifter EL Premium**

Artikelnummer 1305010EL150N

zum Heben und Senken von Lasten in der gelieferten Ausführung mit allen einschlägigen Bestimmungen entspricht:

EG-Maschinenrichtlinie 2006/42/EG
Richtlinie 2014/30/EU über die elektromagnetische Verträglichkeit
Niederspannungsrichtlinie 2014/35/EU

Angewendete harmonisierte Normen, insbesondere:
EN ISO 12100:2010, EN ISO 3691-1:2015, EN16307-1:2013+A1:2015, EN1175-1:1998+A1:2010, EN 12053:2001+A1:2008, EN 13059:2002+A1:2008, EN 12895:2015

Angewendete nationale Normen und technische Spezifikationen, insbesondere:
DDGUV-V68 und **DGUV-V3**

Bevollmächtigter für die Technische Dokumentation: Hr. Thomas Bönig

Schefer Deutschland GmbH
Winterbruckenweg 36
86316 Friedberg- Derching

Juli 2024
(Datum/Unterschrift/Firmenstempel)

Markus Schmied
Geschäftsleitung

Für Komplettierung, Montage und Inbetriebnahme gem. Betriebsanleitung zeichnet verantwortlich:

Ort: _____ Datum: _____

Verantwortlicher: _____ Firma: _____

Prüfnachweis

Datum der Inbetriebnahme: _____

Prüfung vor der ersten Inbetriebnahme: _____

durch _____
Firmenstempel

_____
Sachverständiger / Sachkundiger

Wiederkehrende Prüfungen				
Prüfdatum	Befund	Unterschrift des Sachkundigen / Sachverständigen	Mangel behoben	
			am	durch

Schefer GmbH • Winterbruckenweg 36 • 86316 Derching • Tel. +49821 567 49-0 • Fax +49821 567 49-33 20

SCHEFER

FÖRDERGERÄTE
HEBEZEUGE

Lasten intelligent bewegen

Beratung ▪ Reparaturservice ▪ Wartungsservice ▪ Ersatzteilservice

Haus Derching
Schefer Deutschland GmbH
Winterbruckenweg 36
86316 Derching

Tel. +49821 567 49-0
Fax +49821 567 49-33 20
www.schefer-deutschland.de

Verkauf von Hebezeugen und Fördergeräten

Haus Garching
Schefer Mietstapler GmbH
Daimlerstraße 4
85748 Garching

Tel. +4989 149 901-0
Fax +4989 149 901-49
www.schefer-mietstapler.de

Vermietung

- Über 40 Jahre Kompetenz
- Spezielle Anwendungen erfordern flexible Lösungen
- In allen Branchen einsatzfähig
- Wirtschaftlich durch störungsfreien Geschäftsablauf
- Erstklassiger Service