ELEKTROSCHLEPPER ES 25 PRIMUS

Der leistungsstarke Elektroschlepper ES 25 Primus ist für das unkomplizierte und schnelle Rangieren, sowie Befördern von schweren, rollenden Lasten ausgelegt.
Dank seines starken Antriebsmotors mit 1200 W lassen sich, z.B. Bootsanhänger, Wohnwägen, Kfz-Anhänger, Baucontainer, Verkaufsstände, Gepäckanhänger, Pferdeanhänger, Einkaufswägen, ja sogar Hubschrauber mit einem max. Gesamtgewicht von 2500 kg ohne Probleme bis max. 5 km/h bewegen.
Ausgestattet mit 2 wartungsfreien 12V/70Ah Batterien ermöglicht der Elektroschlepper ES 25 Primus kontinuierliche Arbeitszeiten von bis zu 5 Stunden. Das interne 24V/10A Ladegerät ist im Lieferumfang enthalten und wird serienmäßig mitgeliefert.Die Ladezeit beträgt 7 Stunden. Die Steuerung erfolgt über die ergonomisch geformte Deichsel. Feinfühlig regulieren zwei seitlich angebrachte Schalter stufenlos das Vorwärts- und Rückwärtsfahren.
Zusätzlich verfügt der Elektroschlepper über ein weiteres Steuerpaneel. Dieses befindet sich im hinteren Bereich des Geräts und dient zur Feinjustierung beim Ankuppeln. Um den Schlepper in die richtige Position zu bringen, können dort Vorwärts- und Rückwärtsbewegungen und deren Geschwindigkeit reguliert werden. Mit der Parktaste wird der Schlepper zum Ankuppeln verriegelt.
Die Antriebsräder verfügen über ein ausgeprägtes Profil und sorgen für ein sicheres und problemloses Manövrieren über Abfahrten, Steigungen und Tiefgaragenauffahrten. Problemlos zieht der ES 25 Primus Lasten bis 1000 kg bei 7%igen Steigungen. Ein mittig angebrachtes Stützrad hinten erhöht die Sicherheit bei Kupplungsvorgängen. Das vordere, drehbare Lenkrad unterstützt das Rangieren, auch bei beengten Raumverhältnissen.

Steuerpaneel

Artikel	1105035ES25
Ziehen/Schieben kg	2500
Gesamtlänge max., mm	1710
Gesamtbreite, mm	760
Geschwindigkeit, km/h	0 - 5
Antriebsrad, mm	2 x 406x150 G
Lenkrad, mm	150x50 P
Stützrad, mm	100x38 P
Deichselhöhe max., mm	1030
Höhe Lastaufnahmepunkt, mm ❶	650 - 750
Höhe Lastaufnahmepunkt, mm ❷	185 - 320
Batterie, V/Ah	2x 12/70
Stützlast min./max., kg ❶ oben	30/300
❷ hinten	30/75
Gewicht, kg	243
P=Polyurethan G=Gummi N=Nylon	

So wird der Elektroschlepper ES 25 Primus in Krankenhäusern, Flughäfen, Bahnhöfen, auf Campingplätzen, in Supermärkten, in der Industrie und vielen anderen Branchen zum unverzichtbaren Hilfsmittel für kräfteschonendes Bewegen von schweren Lasten.
Serienmäßig wird der Schlepper mit Batteriestandanzeige, Schlüsselschalter, Not-Aus-Schalter sowie mit einer Kugelkopfkupplung und einer Bolzenkupplung geliefert.
Für ein Plus an Sicherheit sorgt die Blitzleuchte, die bei Inbetriebnahme des Gerätes, durch Blinken der Umgebung den Fahrbetrieb anzeigt.

Zubehör:
Gestell für Müllbehälter, 1100 l
Art.-Nr.: GESTELL

LxBxH: 2000 x1060 x 550 mm
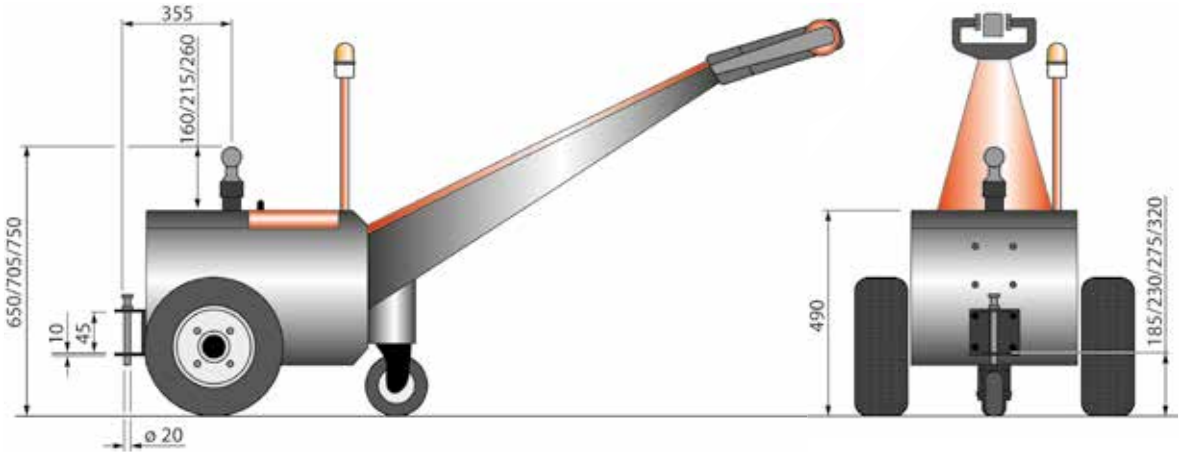
Anwenderfoto