ELEKTROSEILWINDE ESW PREMIUM

Die Elektroseilwinde ESW Premium verfügt, trotz kompakter Baumaße, über eine beeindruckende Leistung und zeichnet sich durch vielfältige Einsatzmöglichkeiten bei unkomplizierter Handhabung aus. Geliefert und sofort einsatzfähig – das 3 Meter lange Anschlusskabel kann an jeder dafür geeigneten Steckdose angeschlossen werden. Gesteuert wird die Winde mittels abnehmbarem Bedienelement nebst 10 Meter langem Steuerungskabel.
Mit einer Traglast von 300 kg und einem Hubweg von bis zu 29 Metern gelingt die Vertikalbewegung von Lasten spielend.
Für Sicherheit sorgen ein drehungsarmes Lastseil, ein Motor nach IP44 Norm, eine Steuerung mit Not-Aus-Schalter der Schutzklasse IP65 sowie eine mit Seitenflanschen geschützte Seiltrommel, die Quetschungen des Seiles während des Hub-Senkvorgangs vermindert. Die Winde ist serienmäßig mit einem Stirnradgetriebe und einer Scheibenmagnetbremse ausgestattet.

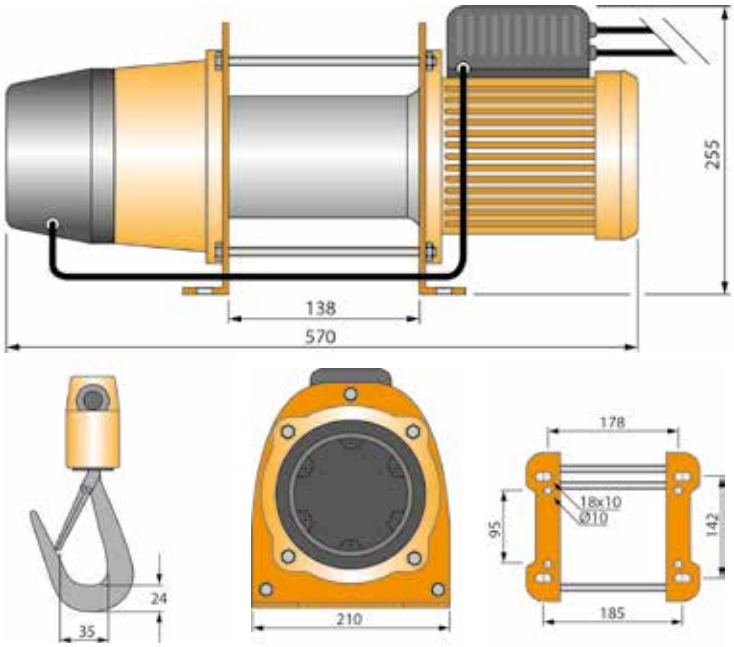

Artikel	2012528ESW300
Tragfähigkeit, kg	300
Hub, m	29
Hubgeschwindigkeit 1. Lage, m/min.	13
Hubgeschwindigkeit oberste Lage, m/min.	18
Motorleistung IP 23	1,1 kW/2,8 A
Betriebsspannung	380V, 3 Phasen, 50 Hz
Einschaltdauer	25% ED-S3
Seildurchmesser, mm	7
FEM Gruppe	1Am
Gesamtgewicht, kg	51

SCHEFER