SCHEFER
FÖRDERGERÄTE
HEBEZEUGE
Lasten intelligent bewegen

Betriebsanleitung
Einschienen-Elektrofahrwerk EFW Eco Professional

Art.-Nr. 2010541EFW50E
Art.-Nr. 2010541EFW100E
Art.-Nr. 2010541EFW200E

CE

Schefer Mietstapler GmbH, Winterbruckenweg 36, D-86316 Friedberg-Derching
Tel. +49 (0)821 567490, Fax: +49 (0)821 567493320, www.schefer-deutschland.de

Betriebsanleitung Einschienen-Elektrofahrwerk EFW Eco Professional

Werter Kunde!
Mit dem Einschienen-Elektrofahrwerk steht Ihnen ein zuverlässiges, technisch ausgereiftes Gerät zur Verfügung, dessen Konzept bis ins Detail stimmt. Wirtschaftlichkeit, Vielseitigkeit und Bedienerfreundlichkeit – das sind die herausragenden Merkmale des Gerätes.
Eine ergonomische, Anwenderfreundliche Bauweise garantiert die Lastenbewegung Im Bereich von 500 kg bis 2000 kg.

Das Einschienen-Elektrofahrwerk ist mit dem CE-Zeichen versehen. Das Zeichen besagt, dass der Hersteller für dieses Gerät eine EG-Konformitätserklärung abgegeben hat. Diese Erklärung bescheinigt, dass dieses Gerät die Forderungen der EG-Richtlinien erfüllt.

Vor der Inbetriebnahme ist die Betriebsanleitung aufmerksam zu lesen. Erst wenn deren Inhalt vollständig verstanden wurde, darf mit dem Gerät gearbeitet werden! Sämtliche Sicherheitshinweise sind genauestens zu befolgen!
Diese Betriebsanleitung ist wie ein Dokument aufzubewahren!

Beim Empfang sollte das Einschienen-Elektrofahrwerk auf Transportschäden überprüft werden. Schadhafte Geräte dürfen nicht in Gebrauch genommen werden.

Gewährleistung
Die Gewährleistung schließt Material- und Montagefehler an Teilen ein, die sich bei der Prüfung durch den Hersteller als falsch oder für den normalen Gebrauch als unzureichend erwiesen haben und innerhalb der Gewährleistungszeit von 12 Monaten an den Hersteller kostenfrei zurückgesandt wurden.

Ausschluss der Haftung
Der Hersteller übernimmt keine Haftung für Personen oder Sachschäden, die infolge von Mängeln oder Fehlern am gelieferten Elektrofahrwerk oder durch fehlerhafte Verwendung entstanden sind.
Der Hersteller übernimmt ebenfalls keine Haftung für entgangene Gewinne, Betriebsausfallzeiten, Verluste oder ähnliche indirekte Verluste, die dem Käufer entstanden sind.
Drittschäden, gleich welcher Art, sind vom Ersatz ausgeschlossen.

Bitte beachten: Unsere Geräte sind nur für den Innenbereich geeignet

Betriebsanleitung Einschienen-Elektrofahrwerk EFW Eco Professional

Technische Daten

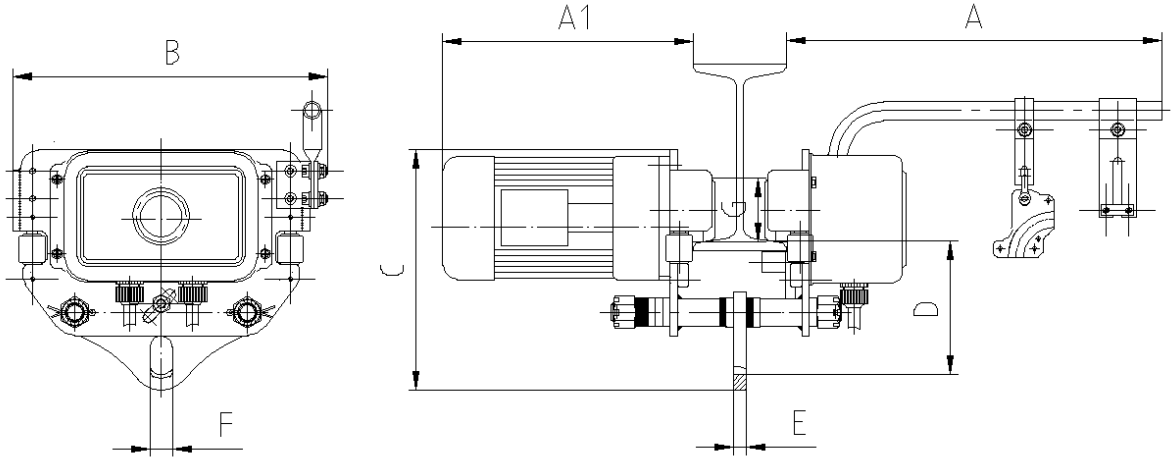

Artikel	2010541EFW50E	2010541EFW100E	2010541EFW200E
Tragkraft, kg	500	1000	2000
Fahrgeschwindigkeit			
Hauptgeschwindigkeit, m/min	20	20	20
Feingeschwindigkeit, m/min.	6,7	6,7	6,7
Motor, kW	0,2+0,67	0,2+0,67	0,13+0,4
für Flanschbreite, mm	74-140	74-140	74-140
Gewicht / kg	33	33	40
für Stränge El.-Kettenzug	1	1	2
A, mm	405	405	410
A1, mm	336	336	338
B, mm	340	340	340
C, mm	260	260	280
D, mm	145	145	140
E, mm	14	14	14
F, mm	24	24	30
passend zu EKZ Eco Professional Art. Nr.	2010535EKZ105E	2010535EKZ110E	2010535EKZ220E

Betriebsanleitung Einschienen-Elektrofahrwerk EFW Eco Professional

Gerätaufbau

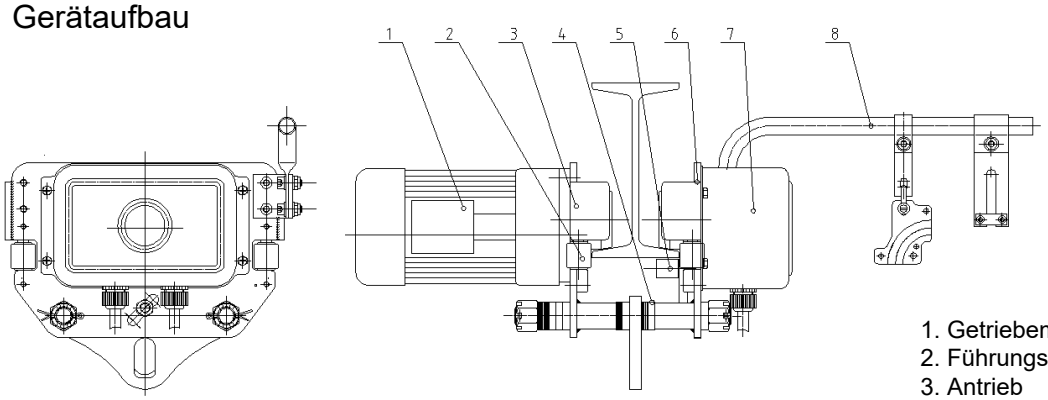

1. Getriebemotor
2. Führungsrad
3. Antrieb
4. Aufhängung
5. Ausgleichsvorrichtung
6. Antriebssteuerung
7. Elektrische Steuerung
8. Flexible Kabelführung

Installationsanleitung
Die Aufhängungsschiene des Elektrofahrwerks EFW Eco Professional ist in I-Träger und H-Träger unterteilt. Der Einstellbereich bezieht sich auf die technischen Parameter. Der Träger darf nicht außerhalb des Standardbereichs sein.

Auf der Schiene montiert, sollte der Abstand zwischen dem Führungsrad und dem Träger etwa 1mm sein. Verwenden Sie Unterlegscheiben zum justieren. Nach dem Justieren, die Muttern anziehen und den Steckbolzen einsetzen. Der Abstand zwischen der Ausgleichsvorrichtung und der Unterseite der Schiene muss 1 mm betragen. Installieren Sie die flachen Scheiben und Federscheiben,
dann ziehen Sie die Sechskantmuttern nach der Justierung an.

Während der Anwendung muss der Träger frei von Schweißnähten, Schmutz oder Fett sein und sollte folgende Anforderungen erfüllen:
Steigung ≤ 1/500

Die Last darf die Nennkapazität nicht überschreiten!

Verwendung
Das Einschienen-Elektrofahrwerk ist eine Ergänzung für den Elektrokettenzug Eco Professional und für vertikale Lastbewegungen über eine längere Distanz ideal geeignet. Serienmäßig verfügt die IP54 geschützte Motoreneinheit über zwei Geschwindigkeiten. Durch die niedrige Geschwindigkeit ist ein sanftes Anfahren möglich und ein starkes Aufschaukeln der Last wird reduziert. Für optimale Laufruhe des Fahrwerkes sorgt die ballig ausgelegte Oberfläche der Laufrollen.

- nicht für Dauerbetrieb zugelassen
- nicht geeignet für Einsatz in explosionsgefährdeten Räumen
- nicht geeignet für Einsatz in aggressiver oder korrosiver Umgebung

Änderungen am Einschienen-Elektrofahrwerk, sowie das Anbringen von Zusatzgeräten, sind nur mit unserer ausdrücklichen schriftlichen Genehmigung erlaubt. Technische Daten und Funktionsbeschreibung beachten!

Umgebungsvoraussetzungen:
Temperatur -25°C bei +40°C
relative Luftfeuchtigkeit: ≤85 %
Höhe: ≤1000mm

Unfallverhütungsvorschriften
Das Einschienen-Elektrofahrwerk ist bestimmungs- und ordnungsgemäß zu verwenden und zu betreiben.
Es sind jeweils die im Einsatzland gültigen Vorschriften zu beachten.1)
in Deutschland z.Zt.:
DGUV Vorschrift 54 Winden Hub- und Zuggeräte
DGUV Vorschrift 52 Krane
DIN EN 982 Hydraulische Komponenten
DIN 15018-1 Krane - Stahltragwerk
BGR 500 Kap. 2.8 Lastaufnahmeeinrichtungen im Hebezeugbetrieb
EG Richtlinie 2006/42/EG
1) in der jeweils gültigen Fassung
Vor Inbetriebnahme sind unbedingt die vorliegende Betriebsanleitung sowie die Unfallverhütungsvorschrift DGUV Vorschrift 54 aufmerksam durchzuarbeiten.

Sicherheitshinweise

Bedienung, Montage und Wartung nur durch:
beauftragtes, qualifiziertes Personal (Definition für Fachkräfte nach IEC 364).
Qualifiziertes Personal sind Personen, die aufgrund ihrer Ausbildung, Erfahrung, Unterweisung sowie Kenntnisse über einschlägige Normen und Bestimmungen, Unfallverhütungsvorschriften und Betriebsverhältnisse von den für die Sicherheit der Anlage Verantwortlichen berechtigt worden sind, die jeweils erforderliche Tätigkeit auszuführen und dabei mögliche Gefahren erkennen und vermeiden können.

- das Befördern von Personen sowie der Aufenthalt im Gefahrenbereich ist verboten
- Aufenthalt unter gehobener Last ist verboten
- nie in Bereiche bewegen, die nicht eingesehen werden können
- gesamter Hubbereich muss einsehbar sein
- nie in bewegliche Teile greifen
- Mängel sind sofort sachkundig zu beheben
- Traglast nicht überschreiten
- vor Erstinbetriebnahme durch Sachkundigen prüfen lassen
- darf nur unter der Voraussetzung einer zuverlässigen Erdung eingesetzt werden
- die Nennkapazität darf nicht überschritten werden
- Anwendungsvorgänge dürfen nicht sofort nacheinander wiederholt werden.

Tägliche Prüfungen

✓ Sichtprüfung der Sicherheitsteile (Haken, Hakensicherung, Rollen, Feststellbremse, Stellteile, Bedientaster, Senkbremseinrichtung).
✓ Anschlagmittel
mindestens 1x jährlich Prüfung durch Sachkundigen durchführen. Inspektions- und Wartungsintervalle unbedingt einhalten.
Nur original Zubehör- und Ersatzteile verwenden, sichere Funktion ansonsten nicht gewährleistet.

Die Lebensdauer des Einschienen-Elektrofahrwerks ist begrenzt, verschlissene Teile müssen rechtzeitig erneuert werden.

Entsorgung: Nach Außerbetriebnahme sind die Teile des Einschienen-Elektrofahrwerkes entsprechend den gesetzlichen Bestimmungen der Wiederverwertung zuzuführen bzw. zu entsorgen!

Schaltplan zum Elektrofahrwerk EFW Eco Professional/

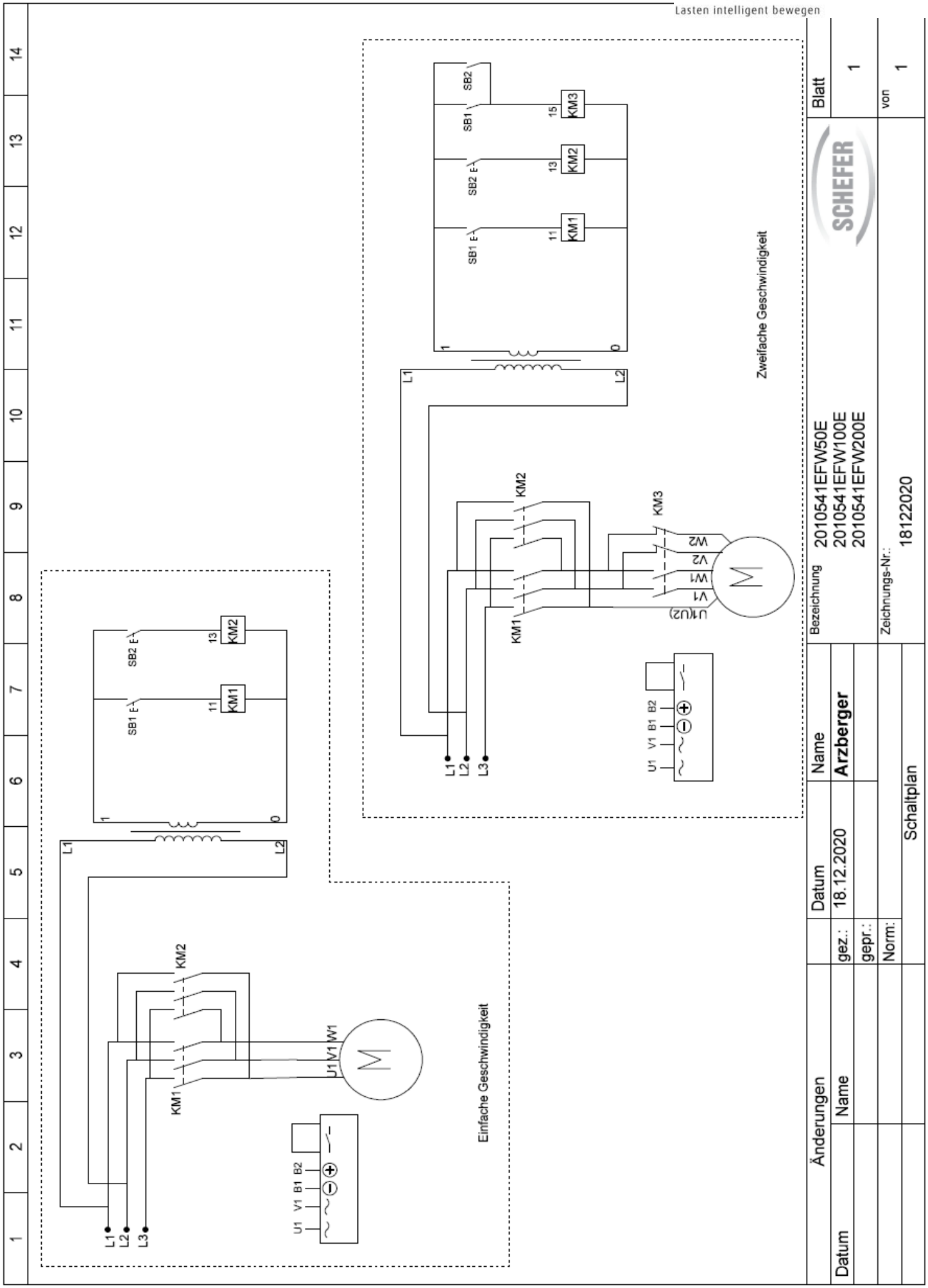

Prüfnachweis

Datum der Inbetriebnahme: _____

Prüfung vor der ersten Inbetriebnahme: _____

durch:

_____
Firmenstempel

_____
Sachverständiger / Sachkundiger

Wiederkehrende Prüfungen

Prüfdatum	Befund	Unterschrift des Sachkundigen/ Sachverständigen	Mangel behoben	
			am	durch

Schefer Mietstapler GmbH • Affinger Straße 6 • 86167 Augsburg • Tel. +49821 56749-0 • Fax +49821 56749-3320

Schefer Mietstapler GmbH, Winterbruckenweg 36, D-86316 Friedberg-Derching
Tel. +49 (0)821 567490, Fax: +49 (0)821 567493320, www.schefer-deutschland.de

SCHEFER FÖRDERGERÄTE HEBEZEUGE
Lasten intelligent bewegen

EG-Konformitätserklärung
im Sinne der EG-Maschinenrichtlinie 2006/42/EG

Hiermit erklären wir, dass

Einschienen-Elektrofahrwerke Eco Professional
Art.-Nr. 2010541EFW50E
Art.-Nr. 2010541EFW100E
Art.-Nr. 2010541EFW200E

in der jeweils gelieferten Ausführung folgenden einschlägigen Bestimmungen entspricht:

EG-Maschinenrichtlinie 2006/42/EG

Angewendete nationale Normen und technische Spezifikationen, insbesondere:

EN ISO 12100-1:2003+A1:2009, EN ISO 12100-2:2003+A1:2009,
EN ISO 14121-1:2007, EN ISO 14492-2:2006+A1:2009

Januar 2023 _____.
(Datum/Unterschrift/Firmenstempel)

Schefer Mietstapler GmbH
Winterbruckenweg 36
86316 Friedberg-Derching

Für Komplettierung, Montage und Inbetriebnahme gem. Betriebsanleitung zeichnet verantwortlich:

Ort: ..... Datum: .....

Verantwortlicher: ..... Firma: .....