# ELEKTROSCHLEPPER ES PREMIUM



Der kraftvolle Elektroschlepper ES Premium hilft Ihnen beim einfachen, schnellen und effizienten Befördern von schwer rollenden Lasten, wie Anhänger, Wohnwagen u.v.m. Ideal zu bewegen sind Einachsanhänger oder Anhänger mit zwei festen Rädern und zwei Lenkrädern. Enge Kurvenfahrten mit Anhängern mit zwei eng stehenden Achsen sind aufgrund der erhöhten Bodenreibwerte nicht zu empfehlen. Dank seiner großen, luftgefüllten Antriebsräder ist der Schlepper auch für einen leicht unebenen Untergrund geeignet.
Durch die einstellbare Fahrgeschwindigkeit zwischen 3 bis 6 km/h und dem 24V/800W starken Antriebsmotor kann eine Last von bis zu 1500 kg ohne große Anstrengung beliebig manövriert werden. Die zwei wartungsfreien 12V/55Ah AGM-Batterien werden über ein externes 24V/4A Ladegerät geladen. Bei voller Ladung schafft der ES Premium eine kontinuierliche Arbeitszeit von bis zu 6 Stunden und kann nach einer Aufladungszeit von 8-10 Stunden wieder in den Einsatz genommen werden.
Ob im Handel oder in der Industrie, der ES Premium ist der ideale Helfer zum kräfteschonenden und schnellen Bewegen von schweren, rollenden Gegenständen. In besonderen Situationen kann der ES Premium durch die verstellbare Kupplung vom elektrischen auf den manuellen Betrieb umgestellt werden. Serienmäßig wird der Elektroschlepper ES Premium mit Batterieladeanzeige, Entladeanzeiger, Schlüsselschalter und Not-Aus-Schalter, sowie mit zwei unterschiedlich hohen Kugelkopf-Aufnahmen geliefert.

Optional mit Bolzenkupplung
Art.-Nr.: BK-KUPPLUNG

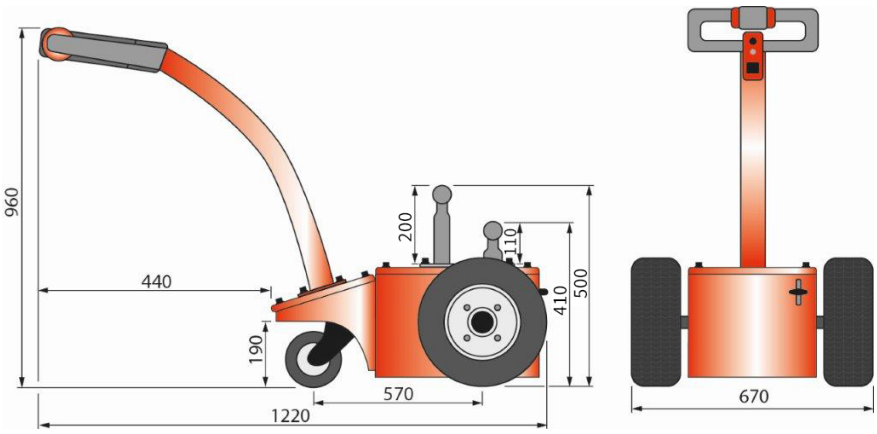


| Artikel | 1105030ES15P1 |
|---|---|
| Ziehen/Schieben, kg | 1500 |
| Gesamtlänge max., mm | 1220 |
| Gesamtbreite, mm | 670 |
| Geschwindigkeit beladen, km/h | 3-6 |
| Antriebsrad luftbereift, mm | 2x 325x100 G |
| Lenkrad, mm | 1x 150x50 P |
| Deichselhöhe max., mm | 960 |
| Höhe Chassis, mm | 300 |
| Höhe Lastaufnahmepunkt min., mm | 410 |
| Höhe Lastaufnahmepunkt max., mm | 500 |
| Batterie, V/Ah | 2x 12/55 |
| Stützlast min./max., kg | 30/400 |
| Gewicht, kg | 115 |
| P=Polyurethan G=Gummi N=Nylon | |