Für den leichteren Lasttransport über Treppen und Absätze erweist sich der SK Alu Premium als vielseitig verwendbares Modul.
Stabil und verwindungsfrei durch verschweißtes Aluminiumrohr, gebogenem Bügel und Querstrebungen.
Auch die Schaufel ist festverschweißt.
Der SK Alu ist serienmäßig mit Sicherheitsgriffen und Kufenschutz ausgestattet.
Die kugelgelagerten Luftreifen und das geringe Eigengewicht sorgen für einfache Handhabung.

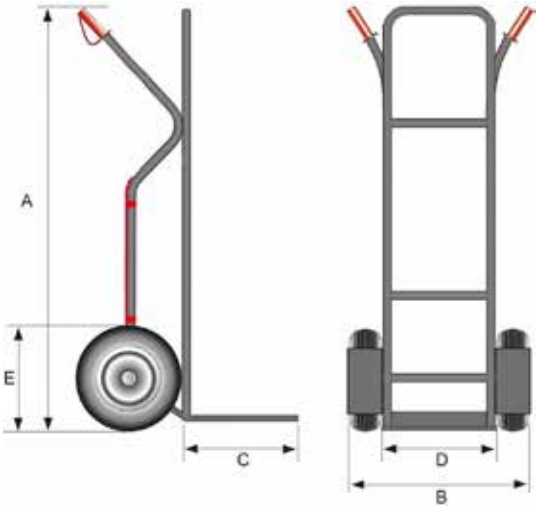

Artikel	2031520SK200AL1
Tragkraft, kg	200
A/mm	1300
B/mm	480
C/mm	280
D/mm	285
E/mm	260
Schaufel	fest
Gewicht, kg	8,5