LAUFKATZE MIT HASPELFAHRWERK LKH PREMIUM

Präzise passt sich diese Laufkatze der Flanschbreite ihres Einsatzes an. Die robuste Ausführung hält schweren Aufgaben zuverlässig stand. Das Haspelfahrwerk ermöglicht das leichte und exakte Bewegen von besonders schweren Lasten. In Verbindung mit Hand- oder Elektrohebezeugen avanciert die LKH Premium zu einem unverzichtbaren Element wenn es darum geht, Lasten schwebend zu bewegen.

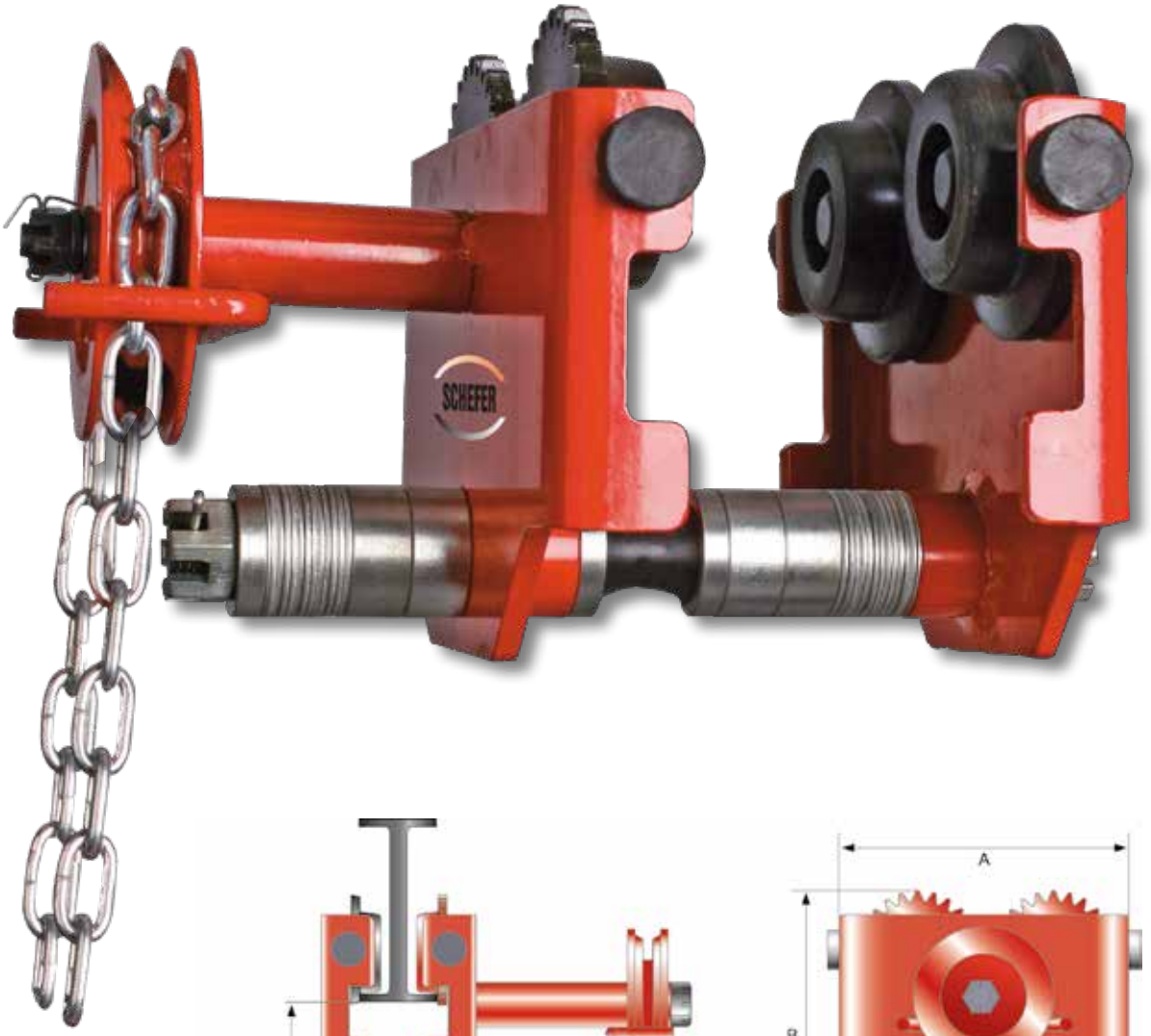

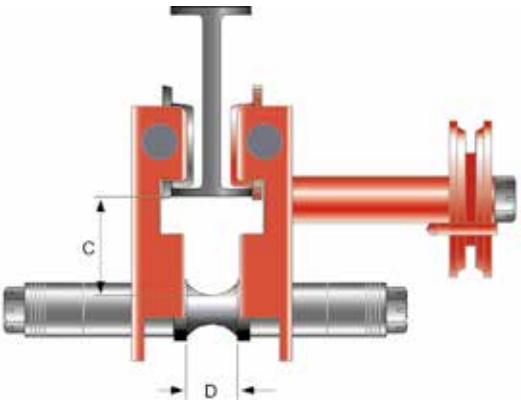

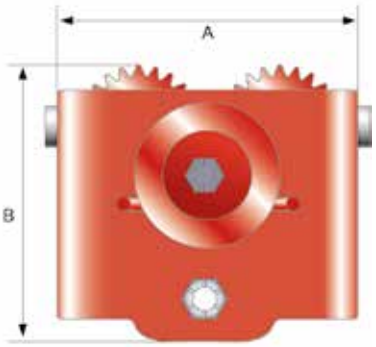

Artikel	2012020LKH10	2012020LKH20	2012020LKH30	2012020LKH50
Tragfähigkeit, t	1,0	2,0	3,0	5,0
Flanschbreite, mm	66-188	88-200	100-205	114-212
Kurvenradius, m	1	1,1	1,3	1,4
Kette, mm	5x24,5	5x24,5	5x24,5	5x24,5
A, mm	246	276	332	377
B, mm	190	217	263	293
C, mm	67	75	88	96,5
D, mm	30	36	46	56
Gewicht, kg	15	22	34	46