GEGENGEWICHTSKRAN GGK PRIMUS

Als sofort einsatzbereiter Allrounder erweist sich der Gegengewichtskran von Schefer. Ideal geeignet für gelegentliche Transporte kleinerer Lasten bis zu 500 kg. Ein nach hinten verlagertes Fahrwerk und ein fünffach verstellbarer Ausleger machen diesen Kran so vielseitig wie flexibel.
Der Werkzeugwechsel ist ebenso einfach zu bewältigen wie das Aufnehmen von Bodenware.
Eine doppeltwirkende Hydraulikpumpe sorgt für müheloses Heben. Auch unter Last ist der Gegengewichtskran dank des in der Deichsel integrierten Lenkrades leicht manövrierbar.

Gerade beim Werkzeugwechsel ist oft nur wenig Rangierplatz vorhanden. Hier überzeugt der Gegengewichtskran mit 180° Lenkeinschlag und geringem Wenderadius durch die kugelgelagerte Deichsel. Das Fahren erfolgt von Hand, mit oder ohne Last, auf kugelgelagerten Polyamidrädern.
Das Ablasshandrad ermöglicht ein genaues Senken der Last in jeder Position. Gleichzeitig verfügt das Hydraulikaggregat über eine Überlastsicherung sowie eine automatisch schließende Rückholfeder, die ein unkontrolliertes Absenken des Auslegers verhindert. Nach getaner Arbeit lässt sich der Gegengewichtskran mit wenigen Handgriffen zusammenklappen und platzsparend aufbewahren.

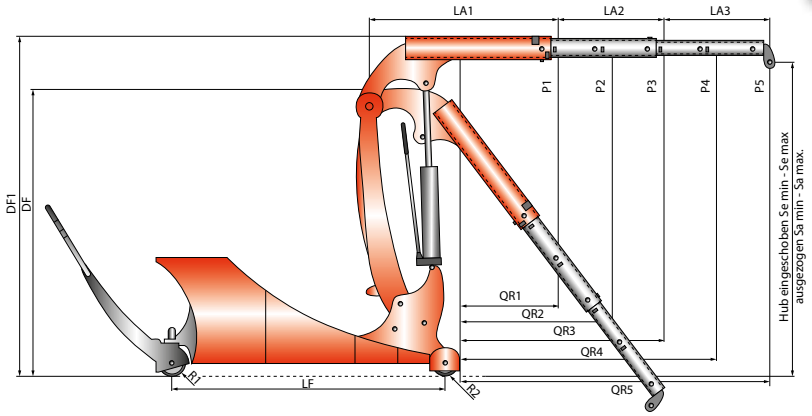

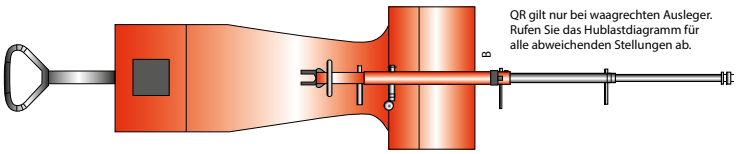

QR gilt nur bei waagrechten Ausleger. Rufen Sie das Hublastdiagramm für alle abweichenden Stellungen ab.

Artikel			**2051550GGK**				
Auslegestellung			**1**	**2**	**3**	**4**	**5**
Tragkraft	P	kg	500	360	265	210	175
Ausladung vor der Hydraulik	QH	mm	500	790	1080	1370	1660
Ausladung vor den Rädern	QR	mm	465	755	1045	1335	1625
LA1 bis LA3	Länge Ausleger eingeschoben bis ausgeschoben		925-2085				
LF	Länge Fahrgestell (Radstand)		1500				
B	Breite Fahrgestell Außen/Innen		800				
DF/DF1	Durchfahrhöhe, Ausleger abgesenkt/waagerecht		1600/1880				
Se min./max.	Hubhöhe min. bei LA1/max. bei LA1		970-2300				
Sa min./max.	Hubhöhe min. bei LA3/max. bei LA3		0-2950				
	Hakenlänge ca.		225				
R1	Rad, Lastseite Polyamid		2x150				
R2	Rad, Lenkseite Polyamid		1x150				
	Bodenfreiheit		20				
	Eigengewicht		600				
	Gegengewichtsfüllung fest verschweißt		inklusive				
	Hub pro Pumpbewegung bei LA1-LA3 mit/ohne Last maximal		60-120/60-120 mm				