ELEKTROKETTENZUG
EKZ ECO PROFESSIONAL

Vom unkomplizierten Einsatz in der Werkstatt bis hin zur Bewegung großer Lasten, der Elektrokettenzug EKZ Eco Professional erfüllt alle Aufgaben mit Bravour und passt sich mit einem Traglastangebot von 250 kg bis 2000 kg seinen Herausforderungen an. Die Steuerung erfolgt über ein 5,5 m langes Kabel mit Not-Aus-Knopf. Ein standardmäßiger Hub von 3 m rundet dieses gelungene Produkt ab. ISO Klassifikation M5 und die Einstufung in Triebwerksgruppe FEM 2m (entsprechend einer Lebensdauer von 1.600 Volllaststunden)

- Motor 400V - 3ph - 50Hz in IP54 Ausführung
- Anschlusskabel ca. 50 cm, jedoch ohne Stecker
- 2 Hubgeschwindigkeiten
- Aufhängung des Kettenzugs mittels Traghaken
- Lasthaken um 360 ° drehbar
- Integrierter Betriebsendschalter
- Kettenspeicher
- Lastketten Typ G80

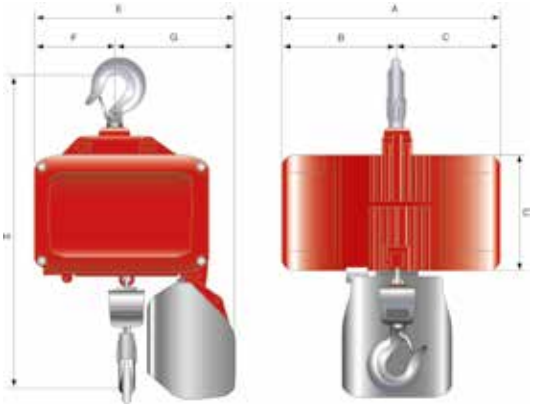

FEM Gruppe	1Bm	1Am	2m
Lastkollektiv L1 (leicht) mittlere Laufzeit, tm Lebenserwartung, h	</=2 3200	</=4 6300	</=8 12500
Lastkollektiv L2 (mittel) mittlere Laufzeit, tm Lebenserwartung, h	</=1 1600	</=2 3200	</=4 6300
Lastkollektiv L3 (schwer) mittlere Laufzeit, tm Lebenserwartung, h	</=0,5 800	</=1 1600	</=2 3200
Lastkollektiv L4 (sehr schwer) mittlere Laufzeit, tm Lebenserwartung, h	</=0,25 400	</=0,5 800	</=1 1600

Artikel	2010535EKZ1025E	2010535EKZ105E	2010535EKZ110E	2010535EKZ220E
Tragkraft, t	0,25	0,5	1,0	2,0
FEM Gruppe	2M	2M	2M	2M
Einschaltdauer, %	40	40	40	40
Motor, kW	0,9/0,3	0,9/0,3	1,1/0,37	1,1/0,37
Kettenstränge	1	1	1	2
Hubgeschwindigkeit Haupthub, m/min Feinhub, m/min	 7,0 2,3	 7,6 2,5	 5,0 1,7	 2,5 0,85
A, mm	641	641	661	661
B, mm	334	334	354	354
C, mm	307	307	307	307
D, mm	214	214	214	214
E, mm	276	276	276	276
F, mm	102	102	102	59
G, mm	174	174	174	217
H, mm	400	410	460	650
Gewicht, kg	52	54	62	73
Lastkette ø, mm	5x15	6,3x19	8x24	8x24