SCHEFER
FÖRDERGERÄTE
HEBEZEUGE
Lasten intelligent bewegen

Betriebsanleitung für Gabelverlängerungen

Vor der Inbetriebnahme ist die Betriebsanleitung aufmerksam zu lesen.
Erst wenn deren Inhalt vollständig verstanden wurde, darf mit dem Gerät gearbeitet werden!
Sämtliche Sicherheitshinweise sind genauestens zu befolgen!
Diese Betriebsanleitung ist wie ein Dokument aufzubewahren.

Beim Empfang sollten Gabelverlängerungen auf Transportschäden überprüft werden. Schadhafte Gabelverlängerungen dürfen nicht in Gebrauch genommen werden!

Schefer Deutschland, Winterbruckenweg 36, D-86316 Friedberg-Derching
Tel. +49 (0)821 567490, Fax: +49 (0)821 567493320, www.schefer-deutschland.de

Gewährleistung
Die Gewährleistung schließt Material- und Montagefehler an Teilen ein, die sich bei der Prüfung durch den Hersteller als falsch oder für den normalen Gebrauch als unzureichend erwiesen haben und innerhalb der Gewährleistungszeit von
12 Monaten an den Hersteller kostenfrei zurückgesandt wurden.

Ausschluss der Haftung
Der Hersteller übernimmt keine Haftung für Personen oder Sachschäden, die infolge von Mängeln oder Fehlern am gelieferten Gabelverlängerungen oder durch fehlerhafte Verwendung entstanden sind.
Der Hersteller übernimmt ebenfalls keine Haftung für entgangene Gewinne, Betriebsausfallzeiten, Verluste oder ähnliche indirekte Verluste, die dem Käufer entstanden sind.
Drittschäden, gleich welcher Art, sind vom Ersatz ausgeschlossen.

Bestimmungsgemäße Verwendung

Er ist geeignet zur Verwendung auf ebenem, waagerechtem und befestigtem Boden.

- nicht geeignet für Einsatz in aggressiver Umgebung

Änderungen am Gabelverlängerungen, sowie das Anbringen von Zusatzgeräten, sind nur mit unserer ausdrücklichen schriftlichen Genehmigung erlaubt. Technische Daten und Funktionsbeschreibung beachten!

Unfallverhütungsvorschriften
Der Gabelverlängerungen ist bestimmungs- und ordnungsgemäß zu verwenden und zu betreiben.
Es sind jeweils die im Einsatzland gültigen Vorschriften zu beachten.
in Deutschland z.Zt.:
DGUV Vorschrift 68 Flurförderzeuge

Vor Inbetriebnahme der Gabelverlängerungen muss diese Bedienungsanleitung für alle Personen, die mit Montage, Benutzung, Instandhaltung und Reparatur betrauten sind, zur Einsicht verfügbar sein. Sie muss von allen Personen, die mit den Gabelverlängerungen umgehen, gelesen und verstanden worden sein.
Bei Verlust oder Beschädigung der Betriebsanleitung kann ein neues Exemplar beim Hersteller angefordert werden.
Der Hersteller hat das Recht, die Betriebsanleitung ohne vorherige Ankündigung zu ändern und ist nicht verpflichtet frühere Exemplare zu ersetzen.

Sicherheitshinweise
Bedienung, Montage und Wartung nur durch:
beauftragtes, qualifiziertes Personal (Definition für Fachkräfte nach IEC 364). Qualifiziertes Personal sind Personen, die aufgrund ihrer Ausbildung, Erfahrung, Unterweisung sowie Kenntnisse über einschlägige Normen und Bestimmungen, Unfallverhütungsvorschriften und Betriebsverhältnisse von den für die Sicherheit der Anlage Verantwortlichen berechtigt worden sind, die jeweils erforderliche Tätigkeit auszuführen und dabei mögliche Gefahren erkennen und vermeiden können.

- Der Betrieb ist nur auf ebenem und befestigtem Boden zulässig.
- Das Befördern von Personen sowie der Aufenthalt im Gefahrenbereich ist verboten.
- Nie in Bereiche bewegen, die nicht eingesehen werden können.
- Gesamter Transportbereich muss einsehbar sein.
- Nie in bewegliche Teile greifen.
- Mängel sind sofort sachkundig zu beheben.
- Traglast nicht überschreiten.
- Die Gabelverlängerungen nie auf schiefen Ebenen benutzen.
- Vor Erstinbetriebnahme durch Sachkundigen prüfen lassen.

Regelmäßige Prüfungen

- ✓ tägliche Sichtprüfung der Sicherheitsteile.
- ✓ mindestens 1x jährlich UVV Prüfung durch Sachkundigen durchführen.
- ✓ Inspektions- und Wartungsintervalle unbedingt einhalten.
- ✓ Nur original Zubehör- und Ersatzteile verwenden, sichere Funktion ansonsten nicht gewährleistet.

Achtung!

Nur auf ebenem, waagerechtem, befestigtem Boden verwenden. Beim Auftreten von Hindernissen (Unebenheiten im Boden) besteht Verletzungsgefahr.

Die Lebensdauer der Gabelverlängerungen ist begrenzt, verschlissene Teile müssen rechtzeitig erneuert werden.

Entsorgung: Nach Außerbetriebnahme sind die Teile der Gabelverlängerungen entsprechend den gesetzlichen Bestimmungen der Wiederverwertung zuzuführen bzw. zu entsorgen!

Bitte beachten: unsere Geräte sind nur für den Innenbereich geeignet!

Funktionsbeschreibung

Gabelverlängerungen dienen dem Transport von großvolumigen Gütern.
Das rundum geschlossene Kastenprofil ermöglicht die angegebenen Tragfähigkeit.
Mit einem Verriegelungsbolzen werden die Gabelverlängerungen hinter dem Zinkenrücken formschlüssig gesichert. Die Länge der Grundgabelzinke sollte mind. 60% der Länge der Verlängerung betragen.
Bsp.: Verlängerung 2000 mm lang x 0,6 = minimale Gabelzinkenlänge 1200 mm lang.

ACHTUNG:

Die Verlängerungen dürfen nur als Paar verwendet werden und müssen für den Betrieb ordnungsgemäß mit Verriegelungsbolzen und Klappspint hinter dem Gabelzinkenrücken gesichert werden.

Die Benutzung der Gabelverlängerung darf nur von einem ordnungsgemäß ausgebildeten Staplerführer erfolgen. Dabei muss sich der Fahrzeugführer während des Betriebes immer auf dem Fahrersitz befinden. Der Fahrer muss unbedingt darauf achten, dass sich weder Mensch noch Tier im Arbeitsbereich des Staplers befindet.

Personenbeförderung auf Verlängerungen ist nicht erlaubt.

Last dürfen nur transportiert werden, wenn der Schwerpunkt der Last so dicht wie möglich am Gabelzinkenrücken ist und die Last auf beiden Verlängerungen gleichmäßig verteilt ist. Dabei muss die Last am Gabelzinkenrücken anliegen.

Sie dürfen Lasten niemals auf die Verlängerungen fallen lassen.

Alle technischen Veränderungen an Gabelverlängerungen bedürfen einer ausdrücklichen Genehmigung des Herstellers. Anderenfalls lehnt der Hersteller jegliche Haftung ab.

Montage
Prüfen Sie die Gabelverlängerungen auf Schmutz oder Fremdkörper im Bereich der Einfahröffnung. Stellen Sie sicher, dass Verlängerungen und Sicherungslaschen nicht verformt sind.
An allen Schweißnähten muss vor der Montage eine Sichtkontrolle auf Risse erfolgen. Zeigen die Gabelverlängerungen Beschädigungen oder Risse, so sind diese nicht zu benutzen. Lassen Sie beschädigte Verlängerungen von einem geeigneten Fachmann Instandsetzen.

Vorbereitung für die Montage
Stapler für die Montage wie folgt vorbereiten:

1. Gabelzinken knapp über dem Boden ansetzen
2. Bremse anziehen
3. Motor abstellen
4. Schlüssel abziehen

ACHTUNG: Quetschgefahr für Hände und Füße!

Legen Sie die Verlängerungen parallel zueinander vor die Gabelzinken des Staplers auf den Boden und entfernen Sie den Verriegelungsbolzen A und den Klappsplint B. Schieben Sie die Verlängerungen auf die Gabelzinken und sichern Sie die Verlängerungen mit dem Steckbolzen A und den Klappsplint B, wie im Bild 1 gezeigt.

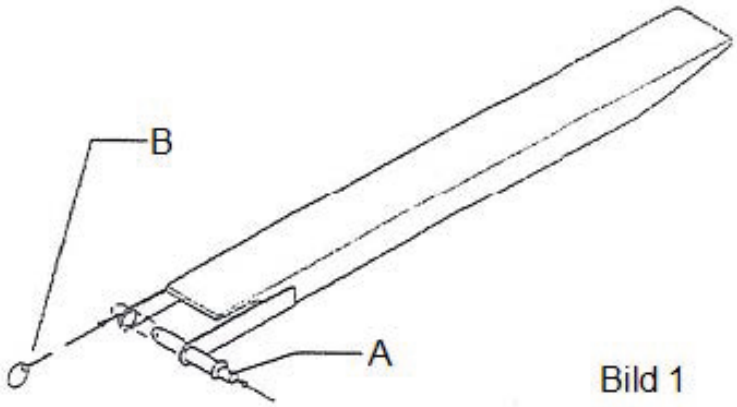

Bild 1

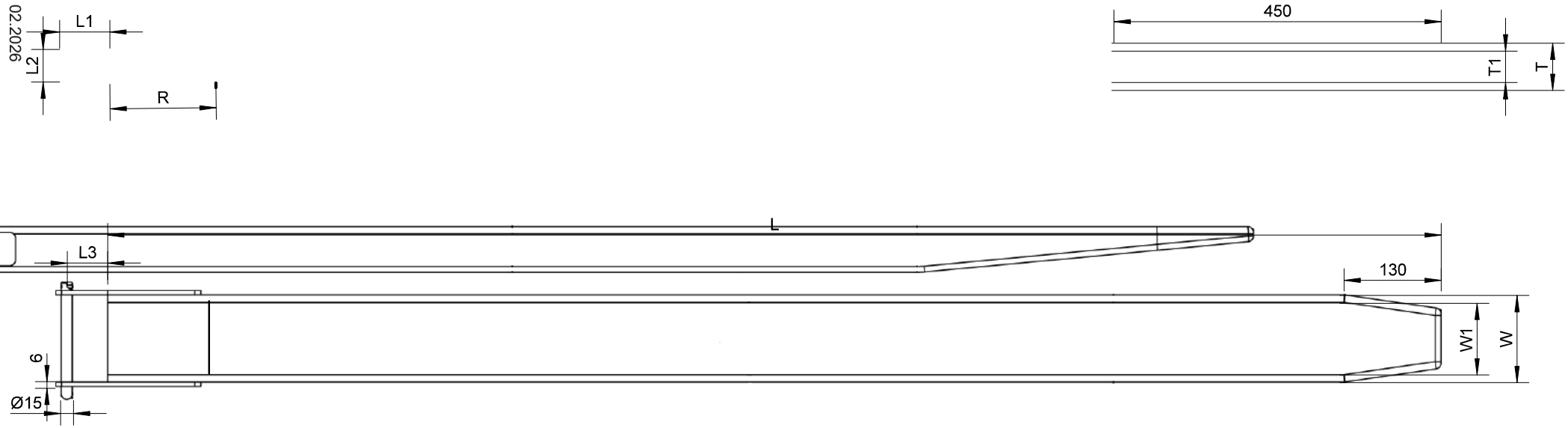

Artikelnummer	L	L1 / L3	L2	W	W1	T	T1	R	Gewicht Stück
1107010804015	1500	85 / 65	45	104	91	58	48	100	18
1107010804020	2000	80 / 63	45	104	93	58	46	103	25
11070101004016	1600	80 / 62	45	123	110	58	46	100	23
11070101004516	1600	95 / 75	45	125	113	62	51	100	23
11070101004518	1800	95 / 77	45	121	110	65	53	105	26
11070101004520	2000	94 / 75	45	123	110	64	53	105	29
11070101004525	2500	95 / 75	45	125	112	64	51	104	37
11070101005020	2000	96 / 78	45	124	112	68	56	100	32
11070101205016	1600	95 / 77	45	143	130	67	58	107	26
11070101205020	2000	100/83	45	144	134	68	56	108	33
11070101205025	2500	95 / 77	45	143	132	68	55	100	42
11070101306020	2000	106/88	45	154	142	78	66	100	39
11070101306025	2500	105/89	45	154	141	80	66	105	46
11070101507020	2000	116/98	45	174	162	88	76	100	44
11070101507025	2500	115/98	45	175	158	88	77	108	52

R= Gabelverlängerung an dieser stelle offen(Unterseite).
Materialstärke 6-7mm
Fertigungstoleranz +/− 3mm

Änderungen			Datum	Name
Datum	Name	gez.:	**14.02.2020**	**Arzberger**
17.11.2021	**Arzberger**	gepr.:		
14.06.2023	**Arzberger**	Norm:		
6				

Bezeichnung
Gabelverlängerungen

SCHEFER

Zeichnungs-Nr.:

Blatt **1** von **3**

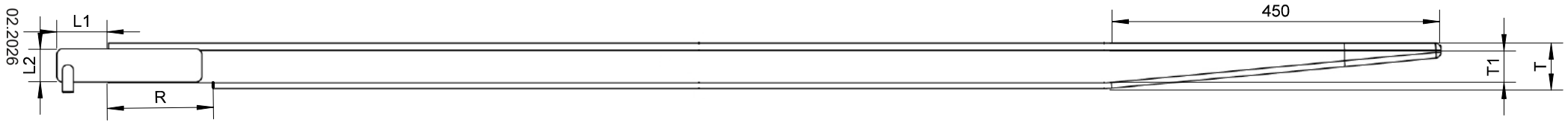

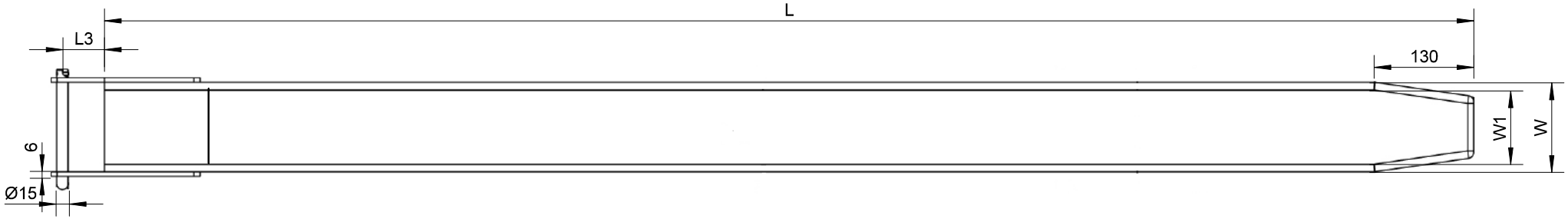

Artikelnummer	L	L1 / L3	L2	W	W1	T	T1	R	Gewicht Stück
1107010804016	1600	86 / 68	45	104	92	58	46	100	24
1107010804018	1800	86 / 68	45	104	92	58	46	100	27
11070101004018	1800	86 / 68	45	124	112	58	46	100	30
11070101004020	2000	86 / 68	45	124	112	58	46	100	34
11070101005016	1600	96 / 78	45	124	112	68	56	100	28
11070101005018	1800	96 / 78	45	124	112	68	56	100	32
11070101204016	1600	86 / 68	45	144	132	58	46	100	30
11070101204018	1800	86 / 68	45	144	132	58	46	100	34
11070101204020	2000	86 / 68	45	144	132	58	46	100	38
11070101205018	1800	96 / 78	45	144	132	68	56	100	35
11070101254516	1600	91 / 73	45	149	137	63	51	100	31
11070101254518	1800	91 / 73	45	149	137	63	51	100	35
11070101254520	2000	91 / 73	45	149	137	63	51	100	39
11070101255016	1600	96 / 78	45	149	137	68	56	100	32
11070101255018	1800	96 / 78	45	149	137	68	56	100	36

R= Gabelverlängerung an dieser stelle offen(Unterseite).
Materialstärke 6-7mm
Fertigungstoleranz +/− 3mm

Änderungen			Datum	Name	Bezeichnung		Blatt
Datum	Name	gez.:	**23.12.2025**	**Arzberger**	**Gabelverlängerungen**	SCHEFER	**2**
23.12.2025	**Arzberger**	gepr.:					
		Norm:			Zeichnungs-Nr.:		von **3**
7							

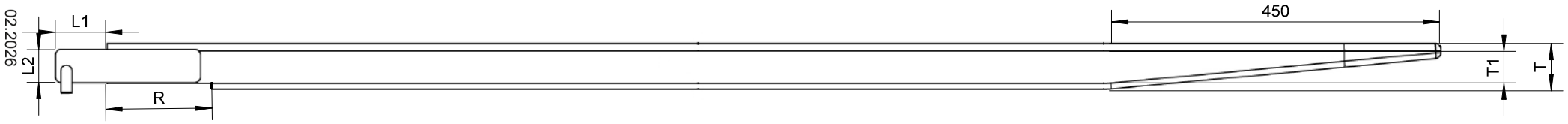

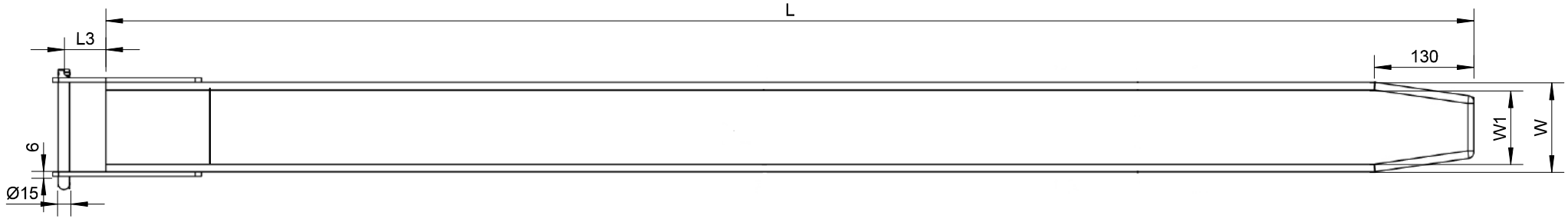

Artikelnummer	L	L1 / L3	L2	W	W1	T	T1	R	Gewicht Stück
11070101255020	2000	96 / 78	45	149	137	68	56	100	40
11070101405020	2000	96 / 78	45	164	152	68	56	100	43
11070101405025	2500	96 / 78	45	164	152	68	56	100	54
11070101505016	1600	96 / 78	45	174	162	68	56	100	36
11070101505018	1800	96 / 78	45	174	162	68	56	100	41
11070101505020	2000	96 / 78	45	174	162	68	56	100	45
11070101505025	2500	96 / 78	45	174	162	68	56	100	56
11070101506020	2000	106/88	45	174	162	78	66	100	47
11070101506025	2500	106/88	45	174	162	78	66	100	59
11070101507016	1600	116/98	45	174	162	88	76	100	39
11070101507018	1800	116/98	45	174	162	88	76	100	44
11070101004024	2400	86 / 68	45	124	112	58	46	100	41
11070101004524	2400	91 / 73	45	124	112	63	51	100	42
11070101005024	2400	96 / 78	45	124	112	68	56	100	43
11070101254524	2400	91 / 73	45	149	137	63	51	100	47

R= Gabelverlängerung an dieser stelle offen(Unterseite).
Materialstärke 6-7mm
Fertigungstoleranz +/− 3mm

Änderungen			Datum	Name	Bezeichnung		Blatt
Datum	Name	gez.:	**23.12.2025**	**Arzberger**	**Gabelverlängerungen**	SCHEFER	**3**
23.12.2025	**Arzberger**	gepr.:					
		Norm:			Zeichnungs-Nr.:		von **3**
8							

Wartung:
Mindestens 1x halbjährlich sind Verlängerungen auf den Verschleißzustand und auf Risse zu prüfen. Beträgt der Verschleiß an der im Bild gezeigten Stelle X mehr als 30% der Blechgrunddicke (die Tasche der Verlängerung wird aus nur einer Blechstärke gefertigt), so sind die Verlängerungen nicht mehr zu verwenden.
Mechanisch beschädigte Teile müssen sofort ausgetauscht werden.

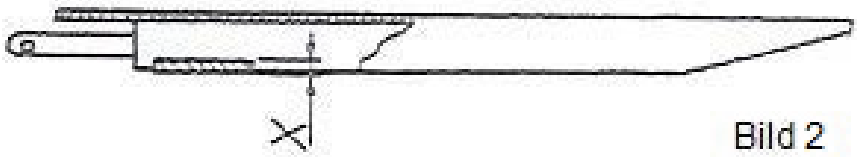

Bild 2

ACHTUNG:
Prüfen Sie vor jedem Arbeitsschritt den sicheren Sitz von Verriegelungsbolzen und Klappsplint!
Lesen Sie das Kapitel Sicherheit und Verwendung. Alle Hinweise in der gesamten Betriebsanleitung sind unbedingt zu beachten!
Nichtbeachtung bedeutet Gefahr für Mensch und Material.

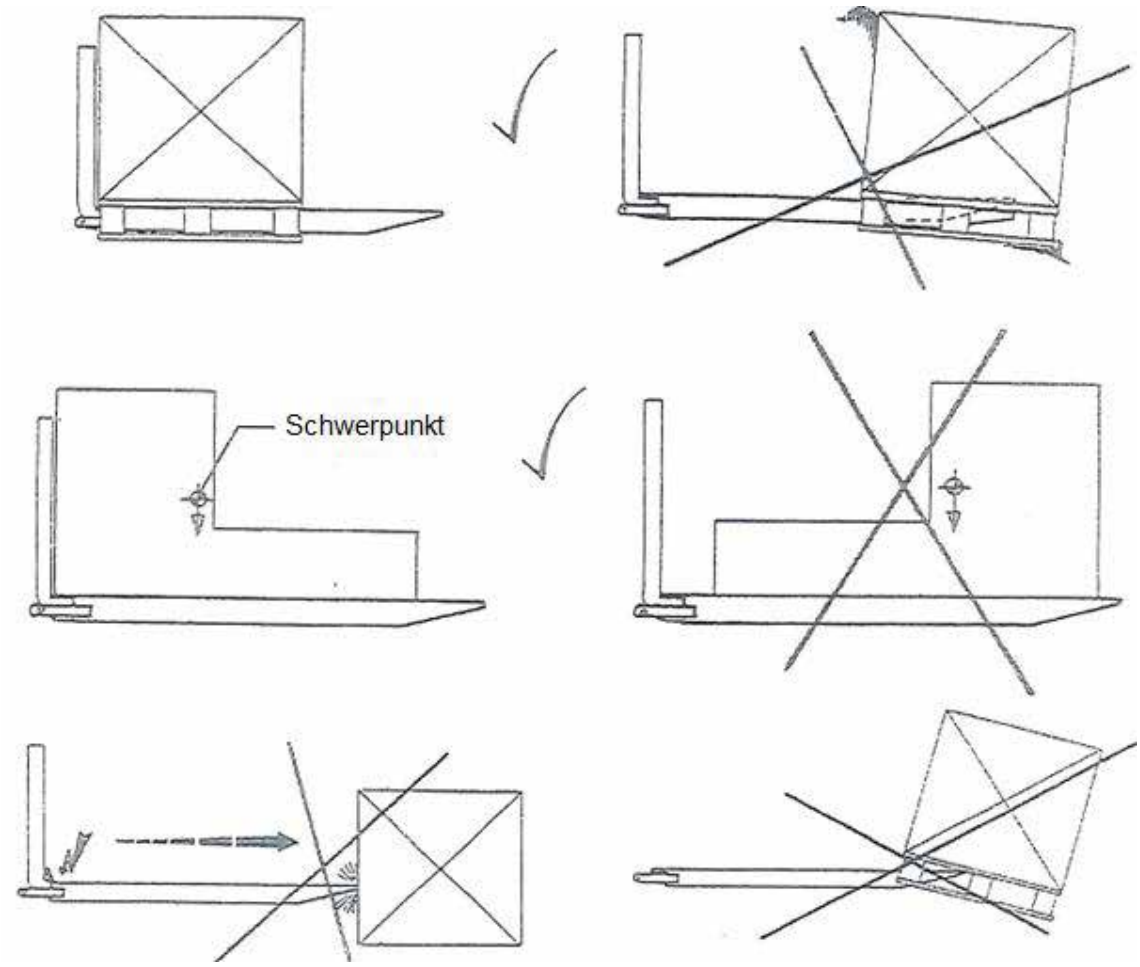

SCHEFER FÖRDERGERÄTE HEBEZEUGE
Lasten intelligent bewegen

Konformitätserklärung

nach ISO 13284:2003 (E)
International Standard GVG (geschlossen)

Hiermit erklären wir, dass die Gabelverlängerungen (geschlossene Ausführung)

1107010804015	11070101204018	11070101505020
1107010804016	11070101205018	11070101506020
11070101004016	11070101254518	11070101507020
11070101004516	11070101255018	11070101004024
11070101005016	11070101505018	11070101004524
11070101204016	11070101507018	11070101005024
11070101205016	1107010804020	11070101254524
11070101254516	11070101004020	11070101004525
11070101255016	11070104004520	11070101205025
11070101505016	11070101005020	11070101306025
11070101507016	11070101204020	11070101405025
1107010804018	11070101205020	11070101505025
11070101004018	11070101254520	11070101506025
11070101004518	11070101255020	11070101507025
11070101005018	11070101306020	
	11070101405020	

zum Verfahren von Lasten auf ebenem, befestigtem Boden in der jeweils gelieferten Ausführung folgenden einschlägigen Bestimmungen entsprechen:

ISO 13284:2003-02 Gabelstapler - Gabelzinkenverlängerung und Teleskopgabelzinken - Technische Merkmale und Anforderungen an die Festigkeit

Angewendete nationale Normen und technische Spezifikationen, insbesondere:
DGUV-V68

Bevollmächtigte für die technische Dokumentation: Fr. Rosemarie Schuster

Schefer Deutschland
Winterbruckenweg 36
86316 Friedberg- Derching

Februar 2026_____
(Datum/Unterschrift)

Markus Schmied
Geschäftsleitung

Für Komplettierung, Montage und Inbetriebnahme gem. Betriebsanleitung zeichnet verantwortlich:

Ort: ..... Datum: .....

Verantwortlicher: ..... Firma: .....