GABELHUBWAGEN
PREMIUM FÜR SCHMALE SONDERPALETTEN

Speziell für den Transport von schmalen Sonderpaletten wurde diese Hubwagen Baureihe entwickelt.
Mit diesem Gabelhubwagen werden Schmalpaletten wendig und schnell verfahren. Die Lenkrollen bestehen aus Gummi, die Gabelrollen Tandem aus Polyurethan.
Der Hubwagen RTPQ800 ist zusätzlich mit einem Schnellhub bis 200 kg Traglast ausgestattet.

1101043RTPQ800

1101044RTP450

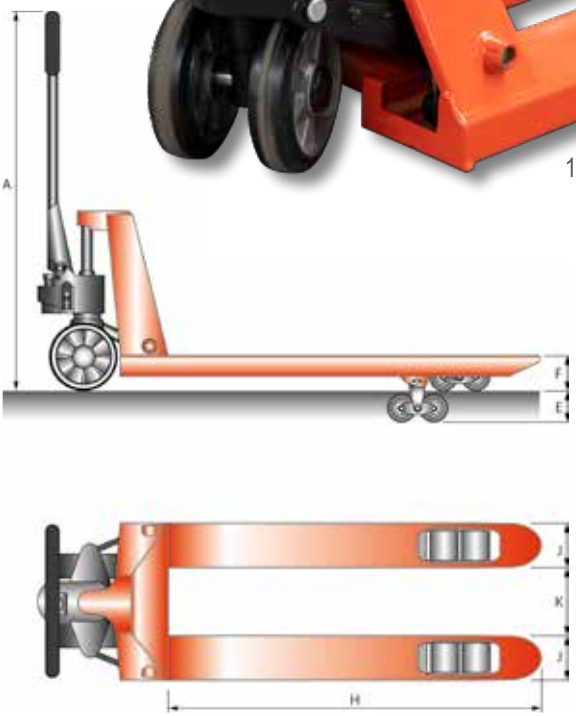

Artikel		1101044RTP450	1101043RTPQ800	1101002RTP520N
Tragfähigkeit, kg		2000	1500	2500
Gabelhöhe min., mm	F	85	85	85
Hub, mm	E	115	115	115
Lenkräder, mm		180x50 G	180x50 G	180x50 G
Gabelrollen tandem, mm		80x70 P	80x70 G	80x70 P
Gabellänge, mm	H	800	800	1150
Gabelbreite, mm	J	153	154	160
Gabelweite, mm	K	144	142	200
Deichselhöhe max., mm	A	1220	1220	1210
Gewicht, kg		56	56	65
P=Polyurethan G=Gummi N=Nylon				

SCHEFER